ESEMPIO SCHEMA

AUTOMAZIONE INDUSTRIALE

Foglio	Titolo
1	Schema elettrico
2	Schema delle ubicazioni
3	Alimentazione
4	Motori
5	Azionamento asse x
6	Azionamento asse y
7	Nastro
8	Emergenza
9	PC
10	Ingressi 1
11	Ingressi 1
12	Ingressi 1
13	Ingressi 1
14	Ingressi 2
15	Ingressi 2
16	Ingressi 2
17	Ingressi 2
18	Ingressi 3
19	Ingressi 3
20	Ingressi 3
21	Ingressi 3
22	Uscite 1
23	Uscite 1
24	Uscite 1
25	Uscite 2
26	Uscite 2
27	Uscite 2
28	Scheda I/O
29	Modulo asse x
30	Modulo asse y
31	Legenda simboli
32	Legenda simboli
33	Elenco simboli
34	Tabelle cross-reference
35	Riepilogo fili
36	Riepilogo connettori
37	Layout quadro
38	Layout pulsantiere
39	Layout pulsantiere
40	Morsettiera quadro

Foglio	Titolo
41	Morsettiera elettrovalvole
42	Morsettiera quadro sensori
43	Connettore pulsantiera
44	Morsettiera pulsantiera
45	Morsettiere motori
46	Morsettiere sensori
47	Morsettiere sensori assi
48	Morsettiera scatola sensori
49	Morsettiera elettrovalvole
50	Tabella morsettiera XST
51	Tabella morsettiera XEV
52	Morsettiera XST V1
53	Morsettiera XST V2
54	Morsettiera XST V3
55	Tabella posa cavi
56	Tabella posa cavi
57	Tabella posa cavi
58	Tabella posa cavi
59	Tabella posa cavi
60	Lista cavi
61	Lista cavi
62	Dettaglio cavo W14
63	Loop diagram finecorsa
64	Lista materiali
65	Lista materiali
66	Lista materiali
67	Lista materiali
68	Verifica termica quadro

Revisione	Foglio	Oggetto	Data	Responsabile
1	2	Aggiunto schema delle ubicazioni	16/03/2016	Bianchi
1	8	Modifica dispositivo emergenza	31/03/2016	Bianchi
1	12	Modifica pressostato	31/03/2016	Bianchi
1	28	Modifica sensori asse	31/03/2016	Bianchi
1	61	Aggiunto schema dettaglio cavo W14	16/03/2016	Bianchi
1	62	Aggiunti loop diagram sensori finecorsa	03/05/2016	Bianchi

PROGETTAZIONE	TENSIONE 400 V 50 Hz ESERCIZIO	NORME CEI 17-13	PROTEZIONE IP55
SERIE 001	TENSIONE 24 V COMANDI		
COMMESSA Schemi	TENSIONE SEGNALI		
COMMITTENTE Mario Rossi			

	DATA	FIRME
DISEG.	05/10/2017	
VISTO		
APPR.		

REV.	REVISIONE	DATA	FIRME

SOST. DA:

SOST. IL:

ORIGINE

Electro Graphics Srl

Schema elettrico

EG002.DWG

FOGLIO 1

T.F. 68

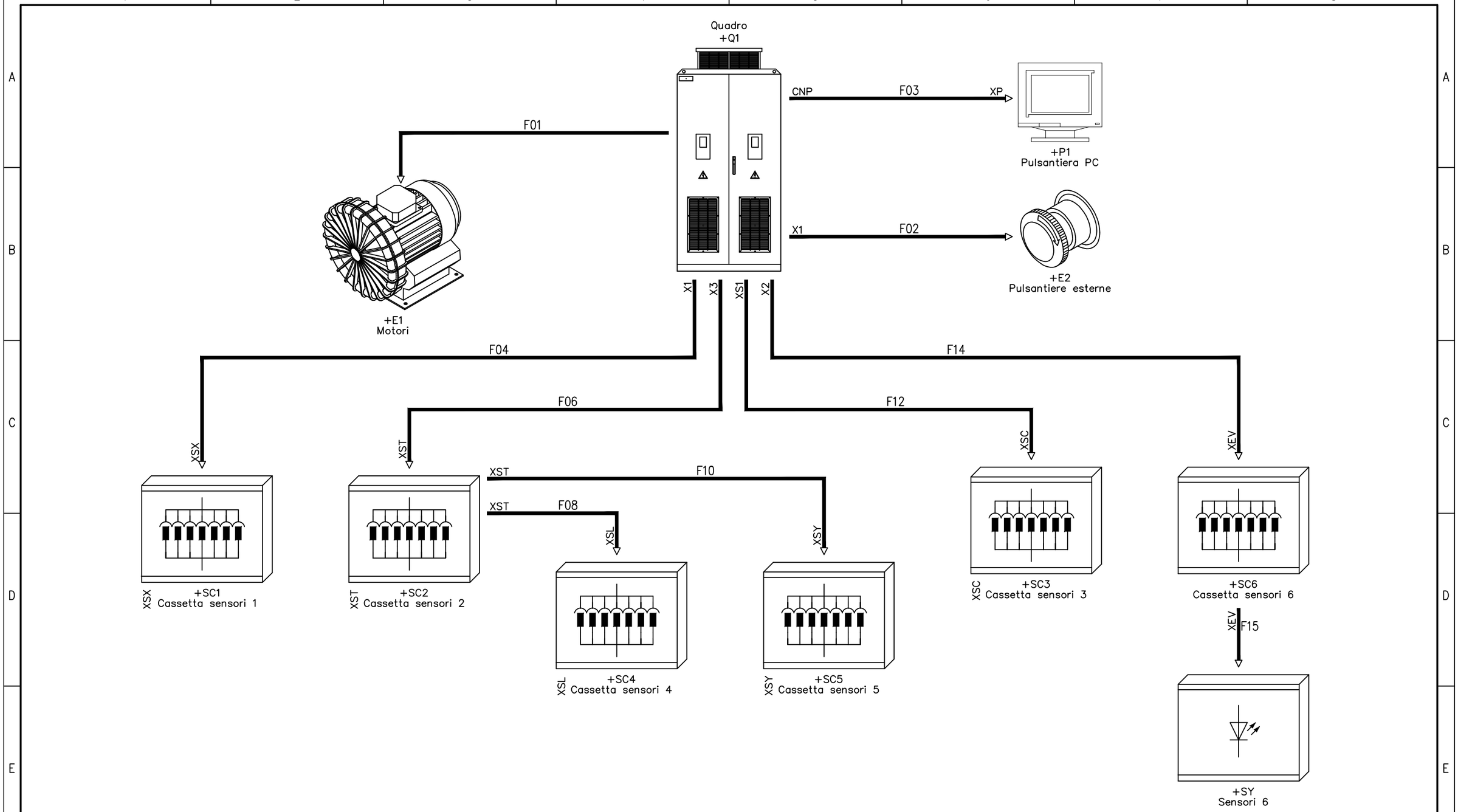

1	Aggiunto schema delle ubicazioni	16/03/2016	Bianchi	DATA	05/10/2017	Mario Rossi		Electro Graphics Srl	Schema delle ubicazioni	Schemi		
				DISEG.	Paolo Antonelli			San Martino di Lupari (PD)				
				VISTO	Umberto Bianchi					EG002	EG002.DWG	FOGLIO 2 DI 68
REV.	MODIFICA	DATA	FIRMA	APPR.		SOST. IL:	SOST. DA:	ORIGINE:				SEGUE 3

CADEtet R. 2018

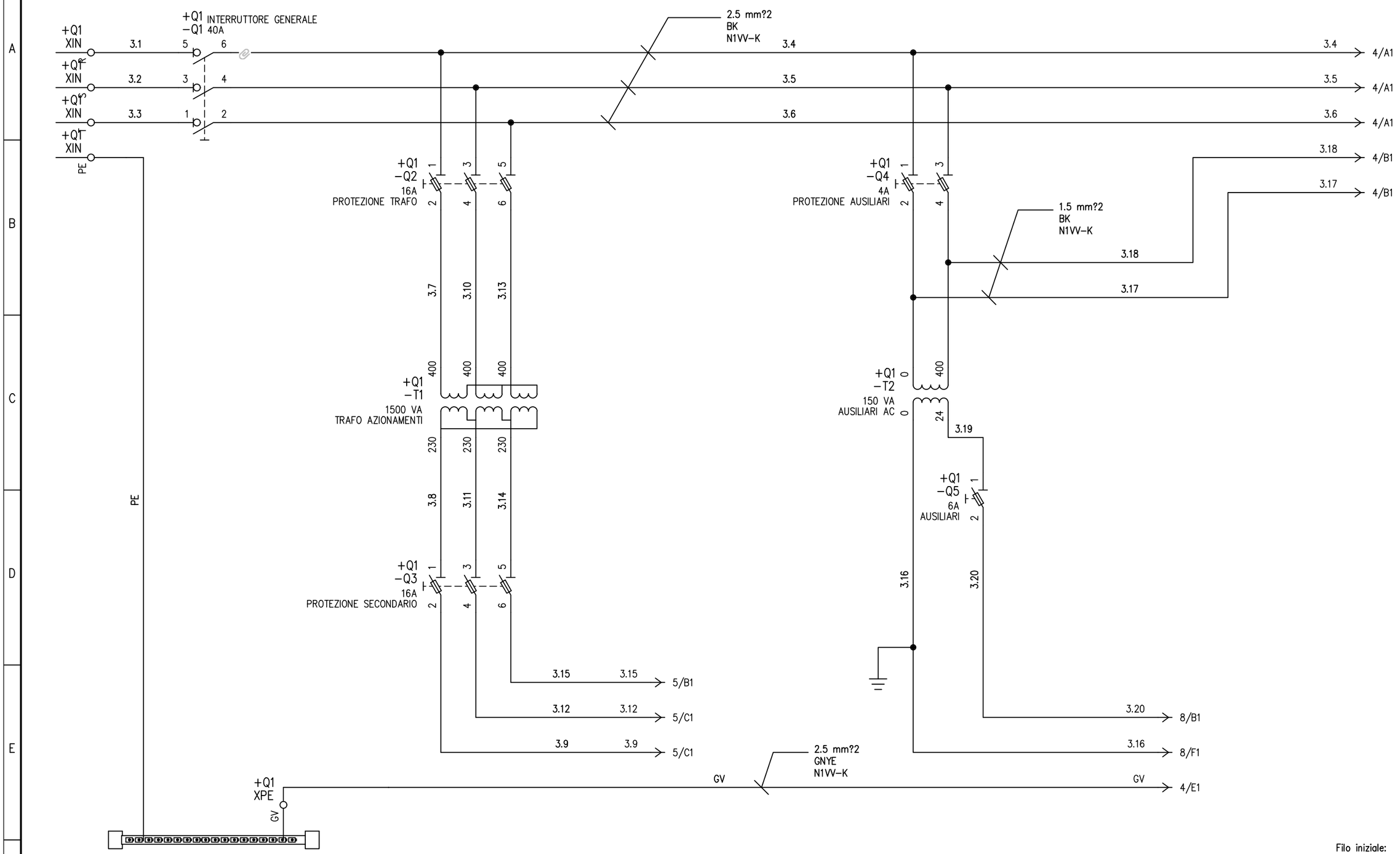

				DATA	05/10/2017	Mario Rossi		Electro Graphics Srl	Alimentazione	Schemi		
				DISEG.	Paolo Antonelli			San Martino di Lupari (PD)			+Q1	
				VISTO	Umberto Bianchi					EG002	EG002.DWG	FOGLIO 3 DI 68
REV.	MODIFICA	DATA	FIRMA	APPR.		SOST. IL:	SOST. DA:	ORIGINE:				SEGUE 4

CADEtet R. 2018

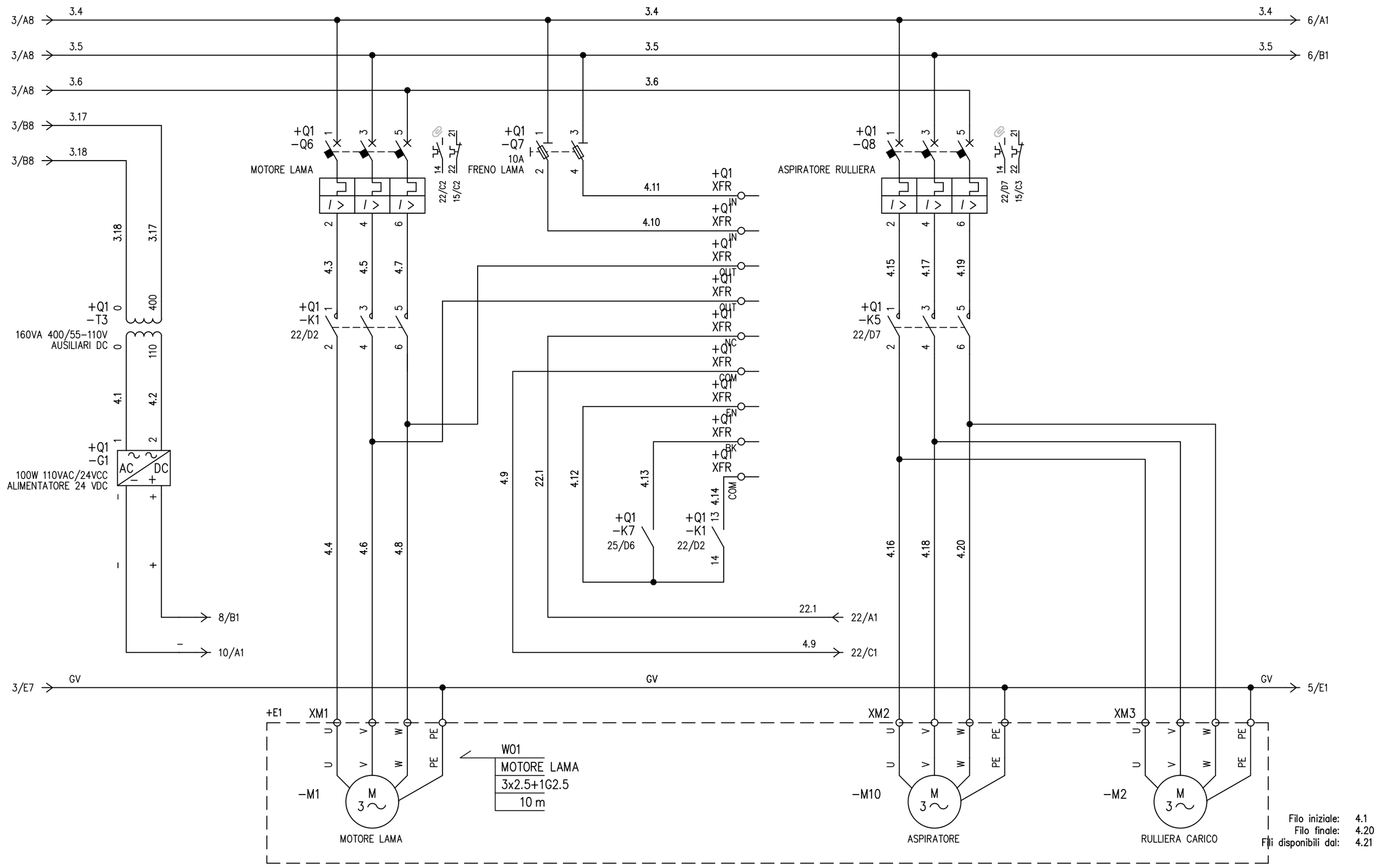

				DATA	05/10/2017	Mario Rossi		Electro Graphics Srl	Motori	Schemi		
				DISEG.	Paolo Antonelli			San Martino di Lupari (PD)			+Q1	
				VISTO	Umberto Bianchi					EG002	EG002.DWG	FOGLIO 4 DI 68
REV.	MODIFICA	DATA	FIRMA	APPR.		SOST. IL:	SOST. DA:	ORIGINE:				SEGUE 5

CADElet R. 2018

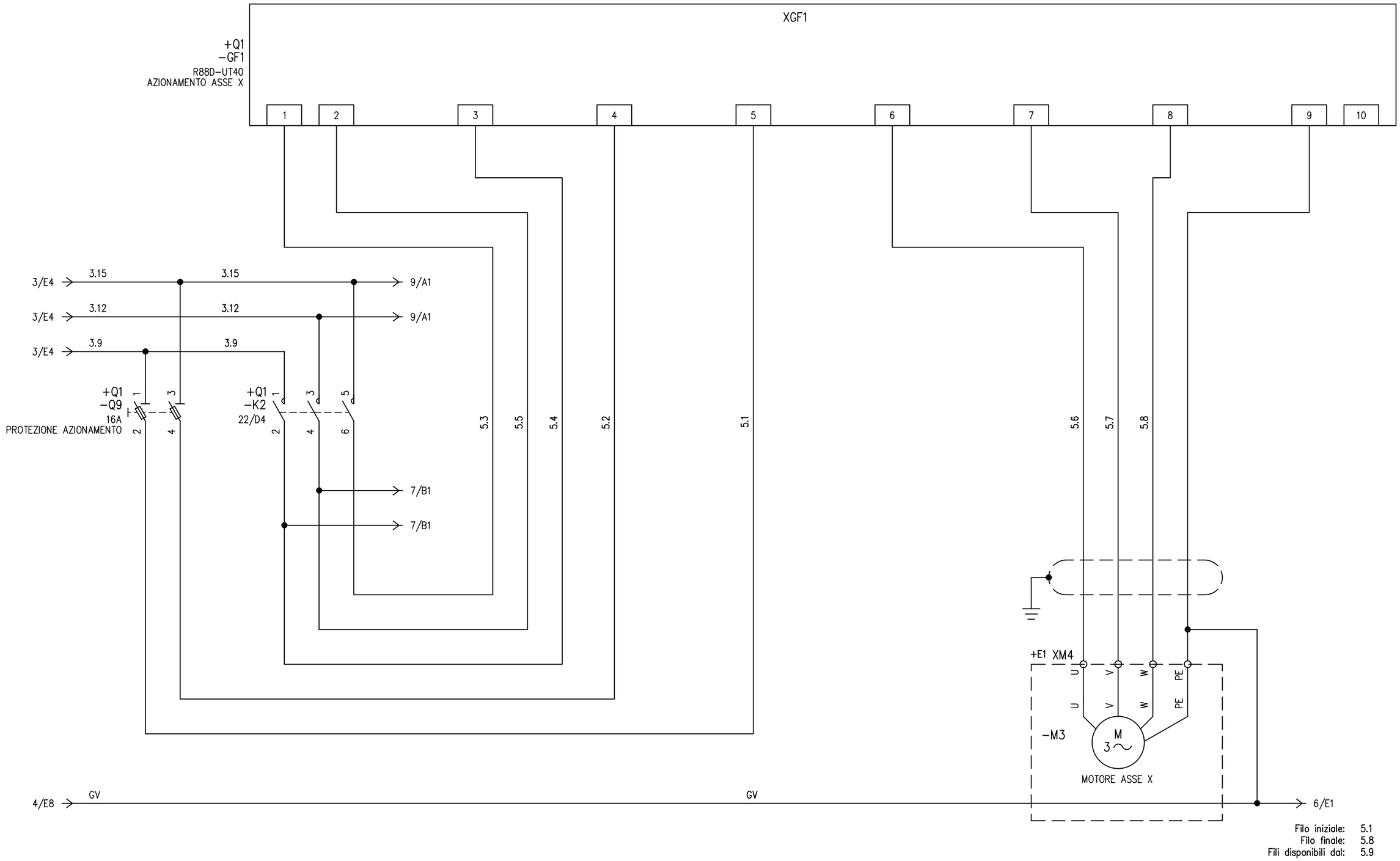

				DATA	05/10/2017	Mario Rossi		Electro Graphics Srl San Martino di Lupari (PD)	Azionamento asse x	Schemi	
				DISEG.	Paolo Antonelli						+Q1
				VISTO	Umberto Bianchi					EG002	EG002.DWG FOGLIO 5 DI 68
REV.	MODIFICA	DATA	FIRMA	APPR.		SOST. IL:	SOST. DA:	ORIGINE:			SEGUE 6

CADElet R. 2018

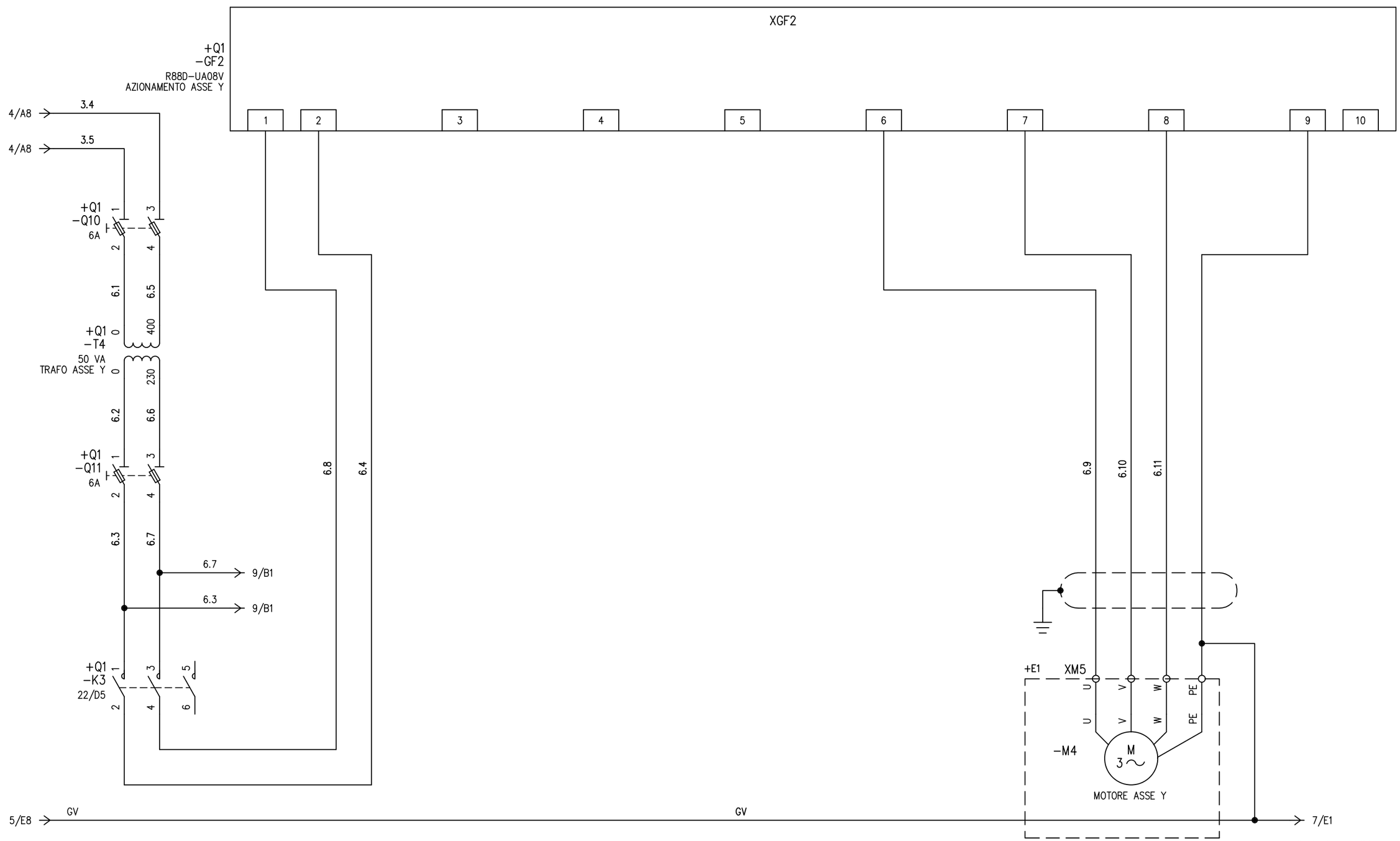

Filo iniziale: 6.1
Filo finale: 6.11
Fili disponibili dal: 6.12

				DATA	05/10/2017	Mario Rossi		Electro Graphics Srl	Azionamento asse y	Schemi		
				DISEG.	Paolo Antonelli			San Martino di Lupari (PD)			+Q1	
				VISTO	Umberto Bianchi					EG002	EG002.DWG	FOGLIO 6 DI 68
REV.	MODIFICA	DATA	FIRMA	APPR.		SOST. IL:	SOST. DA:	ORIGINE:				SEGUE 7

CADElet R. 2018

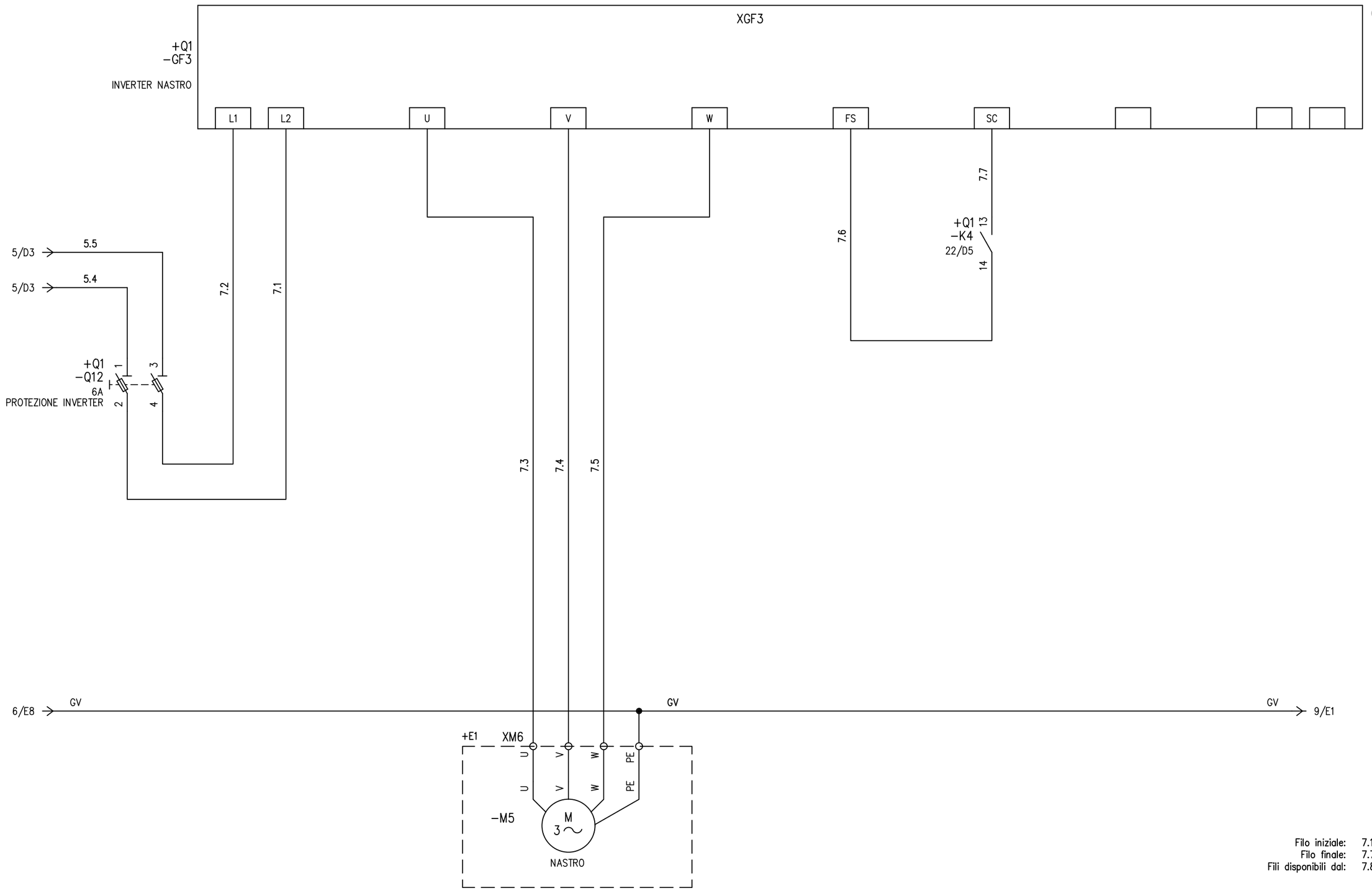

Filo iniziale: 7.1
Filo finale: 7.7
Fili disponibili dal: 7.8

				DATA	05/10/2017	Mario Rossi		Electro Graphics Srl	Nastro	Schemi		
				DISEG.	Paolo Antonelli			San Martino di Lupari (PD)			+Q1	
				VISTO	Umberto Bianchi					EG002	EG002.DWG	FOGLIO 7 DI 68
REV.	MODIFICA	DATA	FIRMA	APPR.		SOST. IL:	SOST. DA:	ORIGINE:				SEGUE 8

CADEJet R. 2018

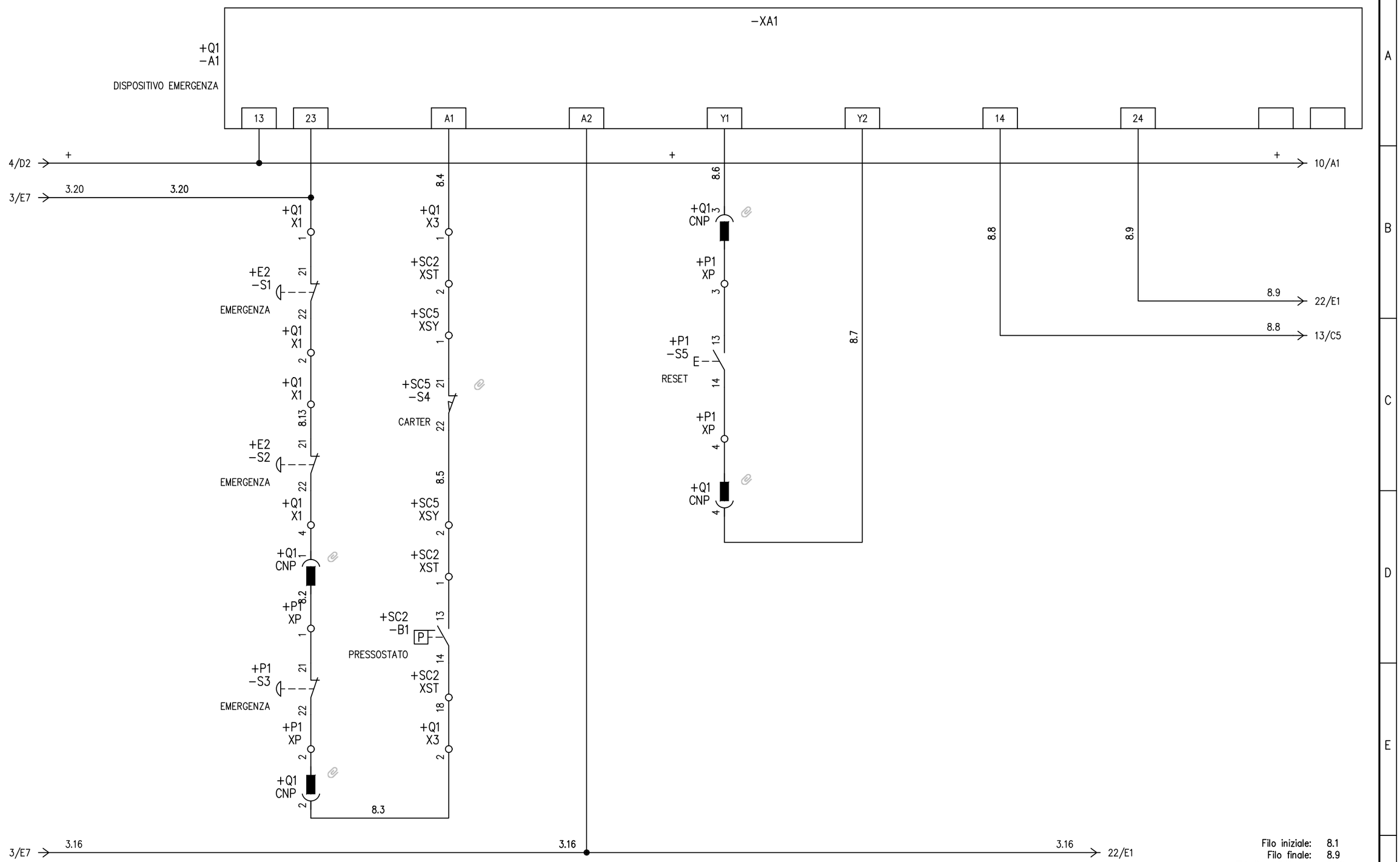

Filo iniziale: 8.1
Filo finale: 8.9
Fili disponibili dal: 8.10

REV.	MODIFICA	DATA	FIRMA						
1	Modifica dispositivo emergenza	31/03/2016	Bianchi	DATA	05/10/2017	Mario Rossi	Electro Graphics Srl San Martino di Lupari (PD)	Emergenza	Schemi
				DISEG.	Paolo Antonelli				+Q1
				VISTO	Umberto Bianchi				EG002 — EG002.DWG — FOGLIO 8 DI 68 — SEGUE 9
				APPR.		SOST. IL:	SOST. DA:	ORIGINE:	

CADEtet R. 2018

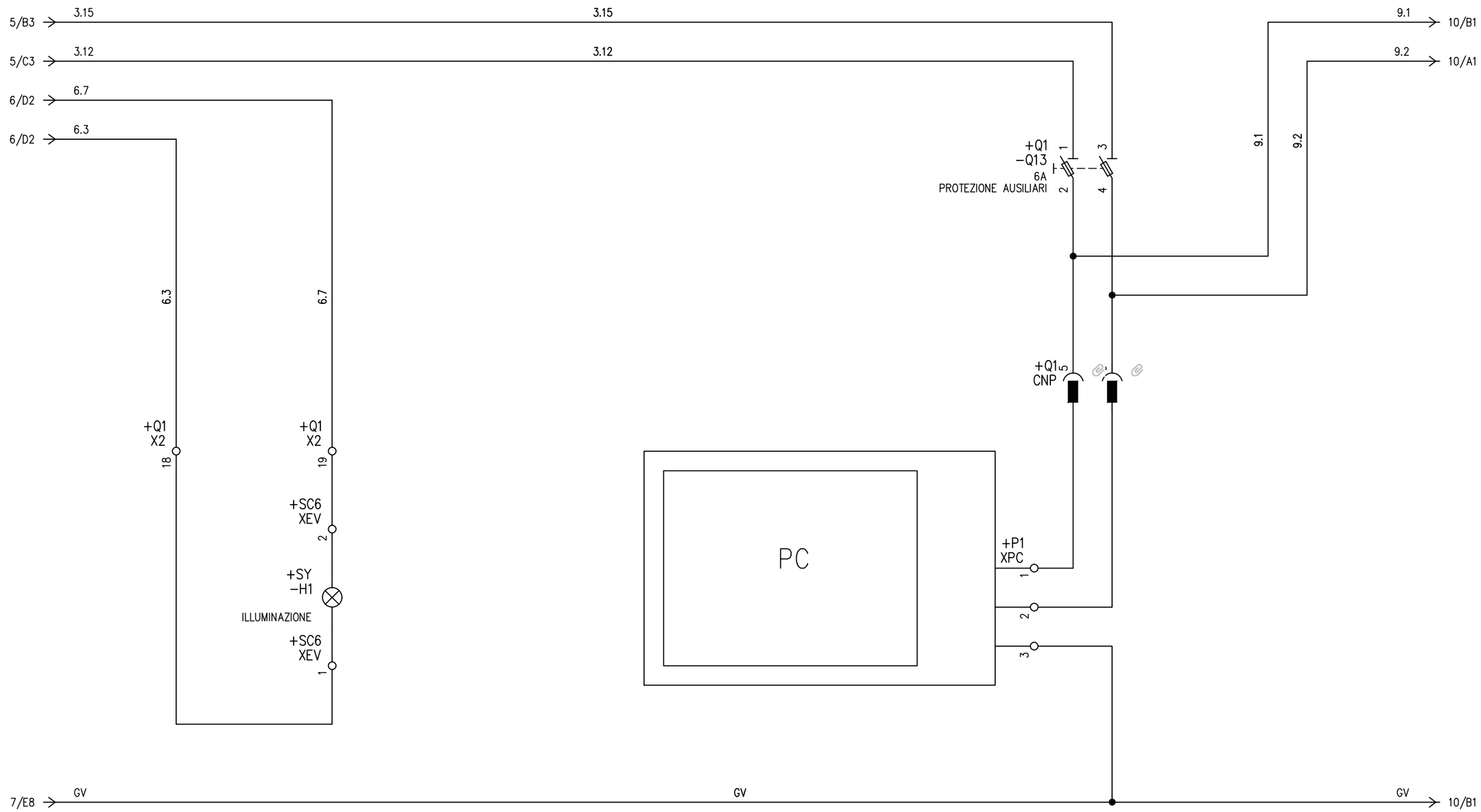

Filo iniziale: 9.1
Filo finale: 9.2
Fili disponibili dal: 9.3

				DATA	05/10/2017	Mario Rossi		Electro Graphics Srl	PC	Schemi		
				DISEG.	Paolo Antonelli			San Martino di Lupari (PD)			+Q1	
				VISTO	Umberto Bianchi					EG002	EG002.DWG	FOGLIO 9 DI 68
REV.	MODIFICA	DATA	FIRMA	APPR.		SOST. IL:	SOST. DA:	ORIGINE:				SEGUE 10

CADEtet R. 2018

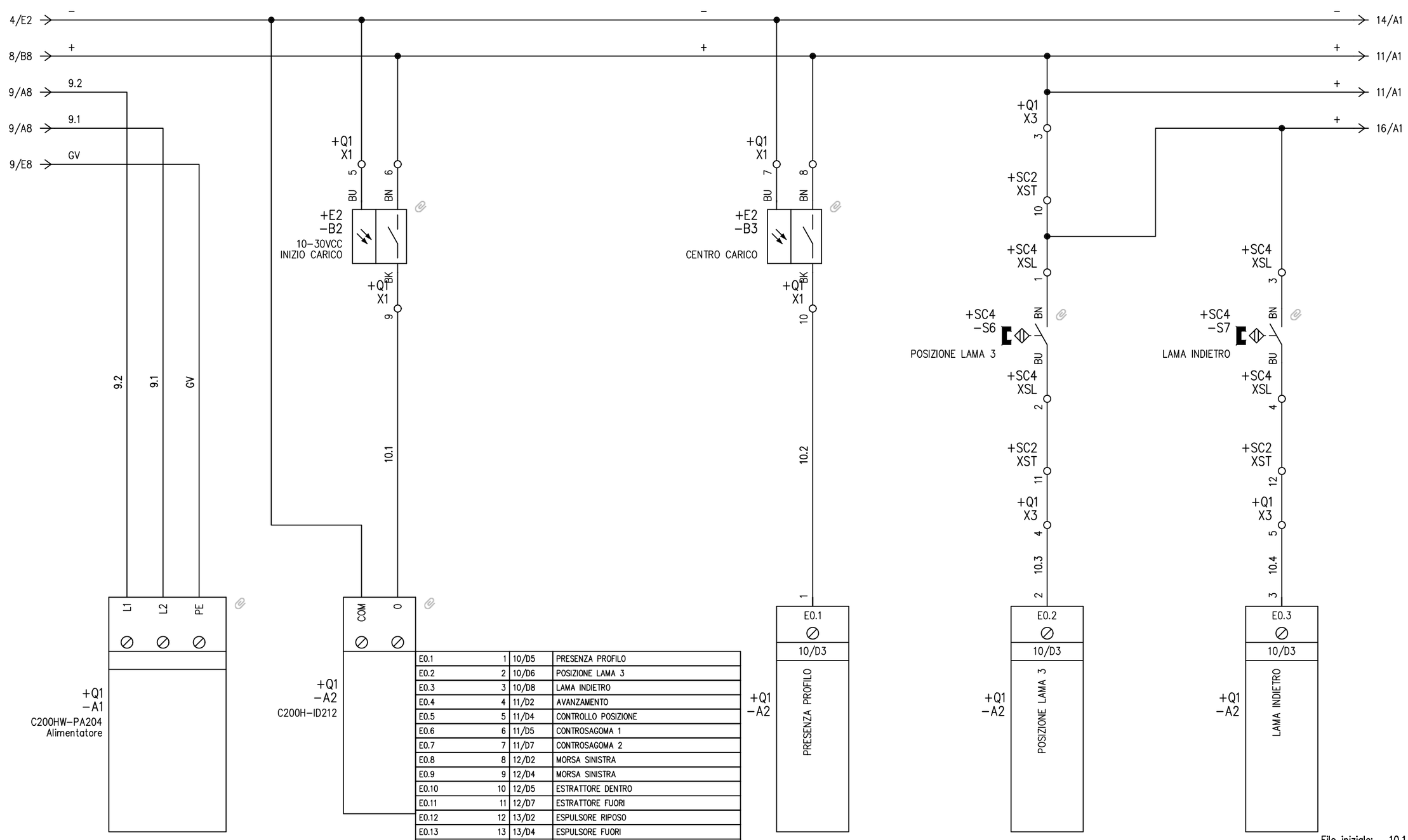

E0.1	1	10/D5	PRESENZA PROFILO
E0.2	2	10/D6	POSIZIONE LAMA 3
E0.3	3	10/D8	LAMA INDIETRO
E0.4	4	11/D2	AVANZAMENTO
E0.5	5	11/D4	CONTROLLO POSIZIONE
E0.6	6	11/D5	CONTROSAGOMA 1
E0.7	7	11/D7	CONTROSAGOMA 2
E0.8	8	12/D2	MORSA SINISTRA
E0.9	9	12/D4	MORSA SINISTRA
E0.10	10	12/D5	ESTRATTORE DENTRO
E0.11	11	12/D7	ESTRATTORE FUORI
E0.12	12	13/D2	ESPULSORE RIPOSO
E0.13	13	13/D4	ESPULSORE FUORI
E0.14	14	13/D5	EMERGENZA
E0.15	15	13/D7	CONTROSAGOMA 2 BASSA

Filo iniziale: 10.1
Filo finale: 10.4
Fili disponibili dal: 10.5

				DATA	05/10/2017	Mario Rossi		Electro Graphics Srl	Ingressi 1	Schemi	
				DISEG.	Paolo Antonelli			San Martino di Lupari (PD)			+Q1
				VISTO	Umberto Bianchi					EG002	EG002.DWG
REV.	MODIFICA	DATA	FIRMA	APPR.		SOST. IL:	SOST. DA:	ORIGINE:			FOGLIO 10 DI 68
											SEGUE 11

CADElet R. 2018

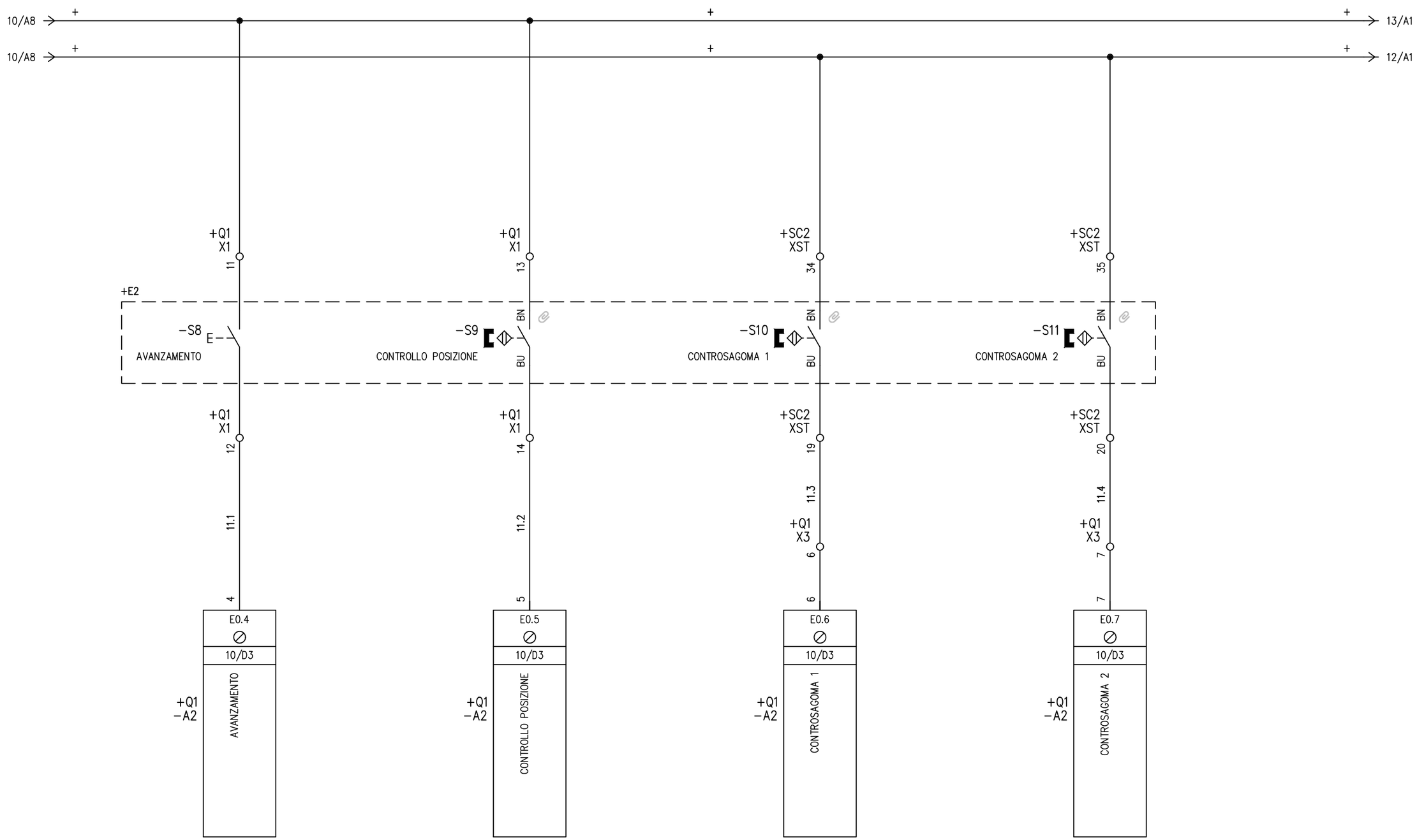

Filo iniziale: 11.1
Filo finale: 11.4
Fili disponibili dal: 11.5

				DATA	05/10/2017	Mario Rossi		Electro Graphics Srl	Ingressi 1	Schemi	
				DISEG.	Paolo Antonelli			San Martino di Lupari (PD)			+Q1
				VISTO	Umberto Bianchi					EG002	EG002.DWG FOGLIO 11 DI 68
REV.	MODIFICA	DATA	FIRMA	APPR.		SOST. IL:	SOST. DA:	ORIGINE:			SEGUE 12

CADEtet R. 2018

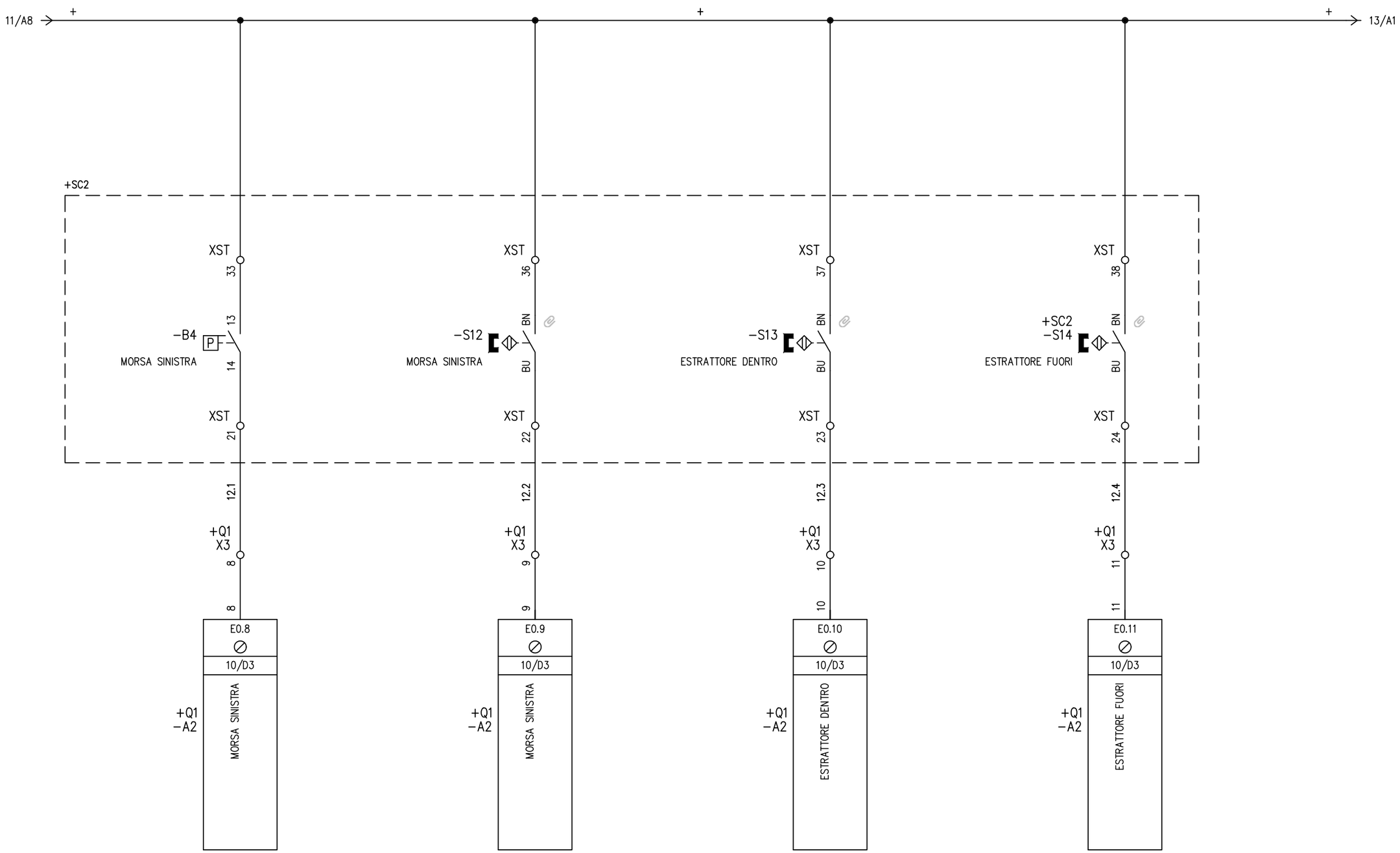

Filo iniziale: 12.1
Filo finale: 12.4
Fili disponibili dal: 12.5

1	Modifica pressostato	31/03/2016	Bianchi	DATA	05/10/2017	Mario Rossi		Electro Graphics Srl San Martino di Lupari (PD)	Ingressi 1	Schemi	
				DISEG.	Paolo Antonelli						+Q1
				VISTO	Umberto Bianchi					EG002	EG002.DWG FOGLIO 12 DI 68
REV.	MODIFICA	DATA	FIRMA	APPR.		SOST. IL:	SOST. DA:	ORIGINE:			SEGUE 13

CADElet R. 2018

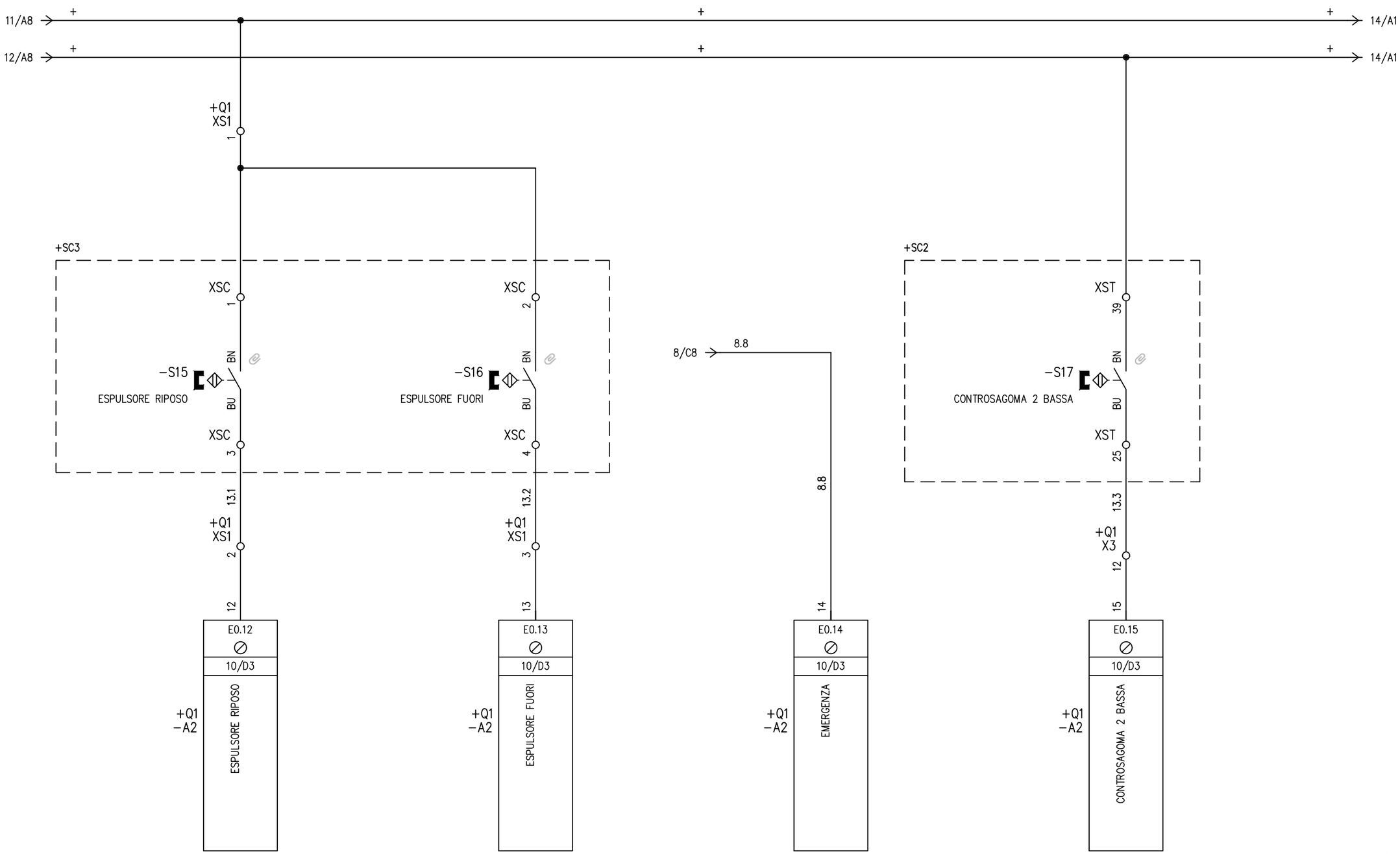

Filo iniziale: 13.1
Filo finale: 13.3
Fili disponibili dal: 13.4

				DATA	05/10/2017	Mario Rossi		Electro Graphics Srl	Ingressi 1	Schemi		
				DISEG.	Paolo Antonelli			San Martino di Lupari (PD)			+Q1	
				VISTO	Umberto Bianchi					EG002	EG002.DWG	FOGLIO 13 DI 68
REV.	MODIFICA	DATA	FIRMA	APPR.		SOST. IL:	SOST. DA:	ORIGINE:				SEGUE 14

CADElet R. 2018

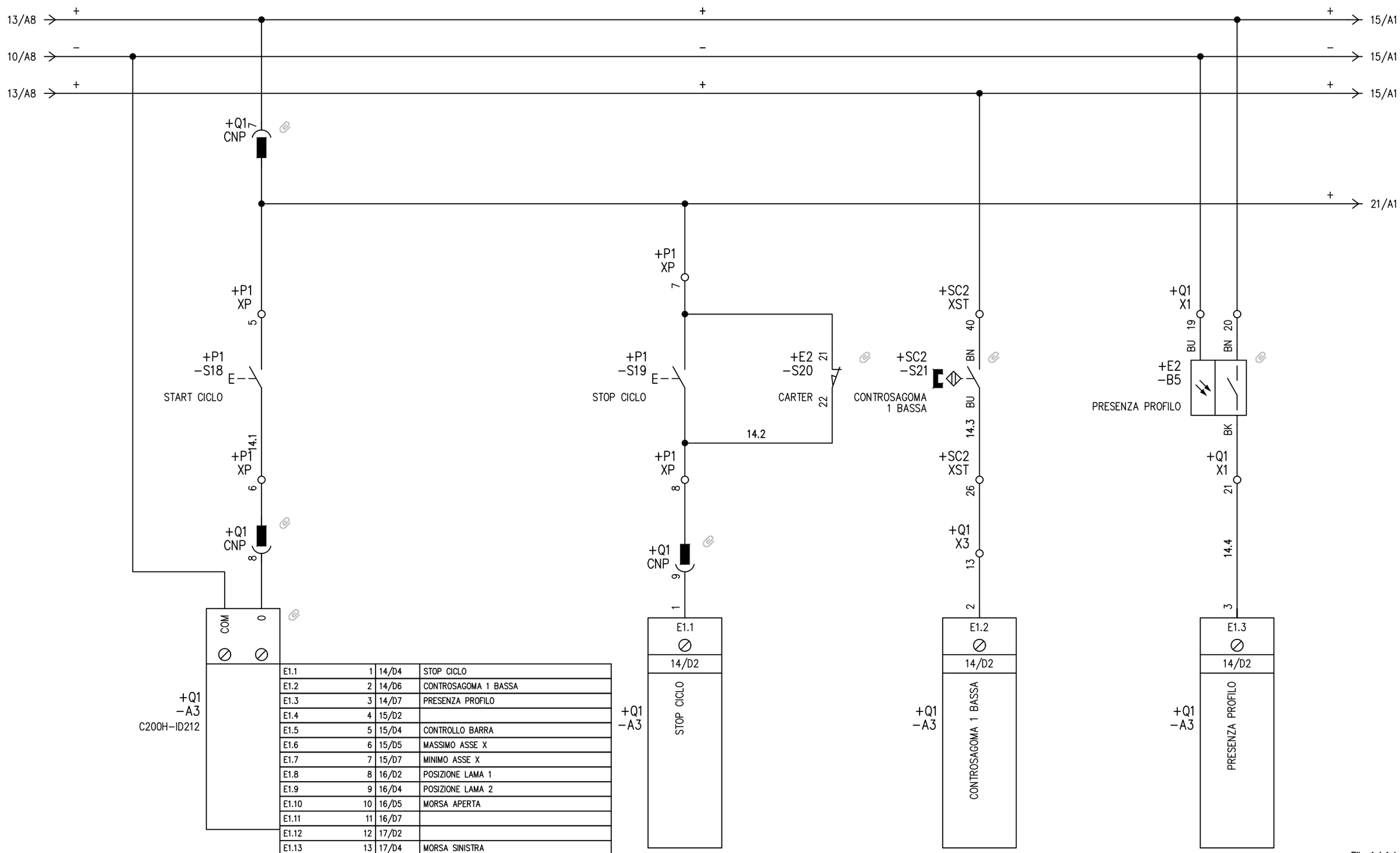

E1.1	1	14/D4	STOP CICLO
E1.2	2	14/D6	CONTROSAGOMA 1 BASSA
E1.3	3	14/D7	PRESENZA PROFILO
E1.4	4	15/D2	
E1.5	5	15/D4	CONTROLLO BARRA
E1.6	6	15/D5	MASSIMO ASSE X
E1.7	7	15/D7	MINIMO ASSE X
E1.8	8	16/D2	POSIZIONE LAMA 1
E1.9	9	16/D4	POSIZIONE LAMA 2
E1.10	10	16/D5	MORSA APERTA
E1.11	11	16/D7	
E1.12	12	17/D2	
E1.13	13	17/D4	MORSA SINISTRA
E1.14	14	17/D5	MORSA DESTRA
E1.15	15	17/D7	

Filo iniziale: 14.1
Filo finale: 14.4
Fili disponibili dal: 14.5

				DATA	05/10/2017	Mario Rossi		Electro Graphics Srl San Martino di Lupari (PD)	Ingressi 2	Schemi	
				DISEG.	Paolo Antonelli						+Q1
				VISTO	Umberto Bianchi					EG002	EG002.DWG
REV.	MODIFICA	DATA	FIRMA	APPR.		SOST. IL:	SOST. DA:	ORIGINE:			

FOGLIO 14 DI 68
SEGUE 15

CADEtet R. 2018

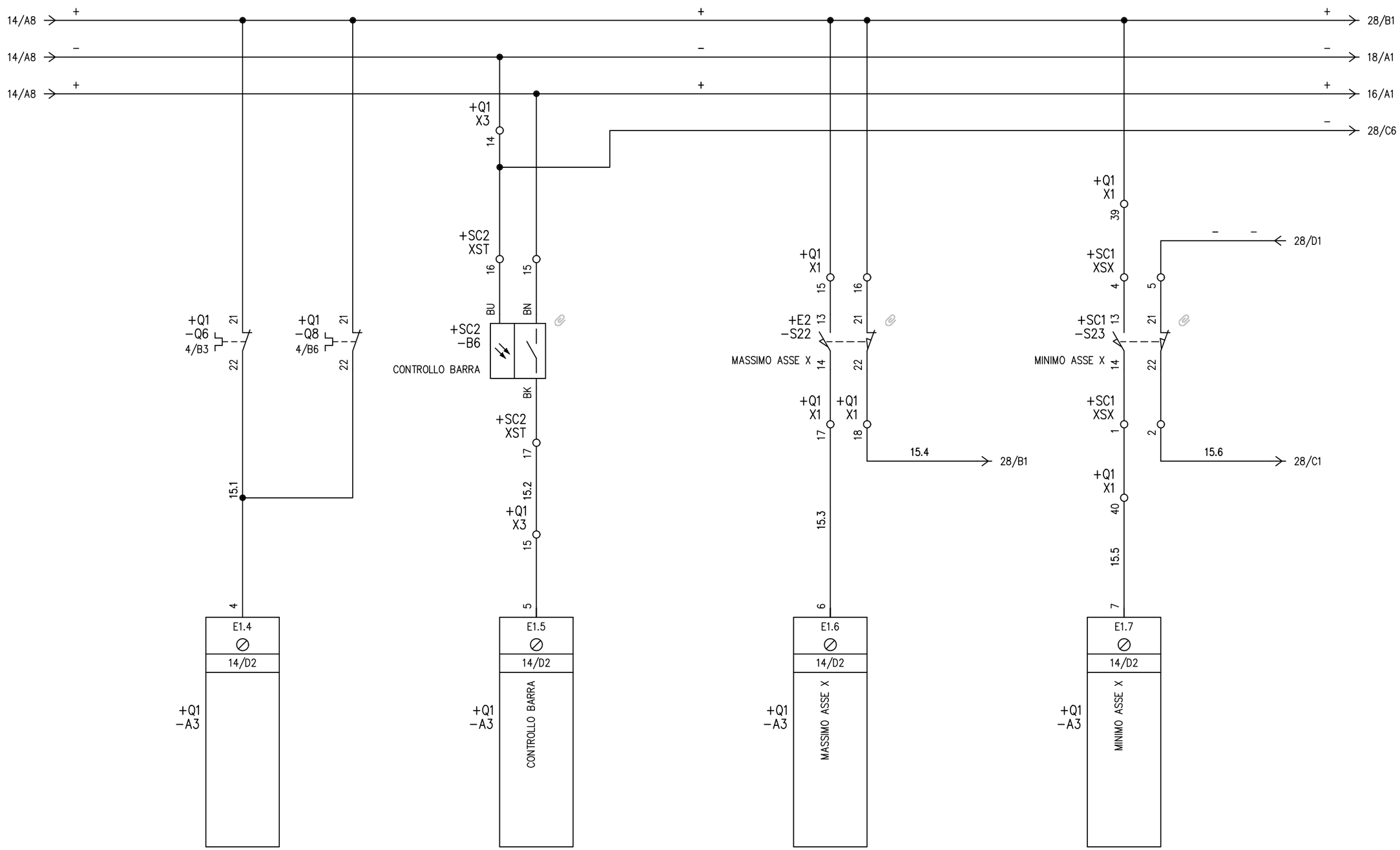

Filo iniziale: 15.1
Filo finale: 15.6
Fili disponibili dal: 15.7

				DATA	05/10/2017	Mario Rossi		Electro Graphics Srl	Ingressi 2	Schemi	
				DISEG.	Paolo Antonelli			San Martino di Lupari (PD)			+Q1
				VISTO	Umberto Bianchi					EG002	EG002.DWG FOGLIO 15 DI 68
REV.	MODIFICA	DATA	FIRMA	APPR.		SOST. IL:	SOST. DA:	ORIGINE:			SEGUE 16

CADEtet R. 2018

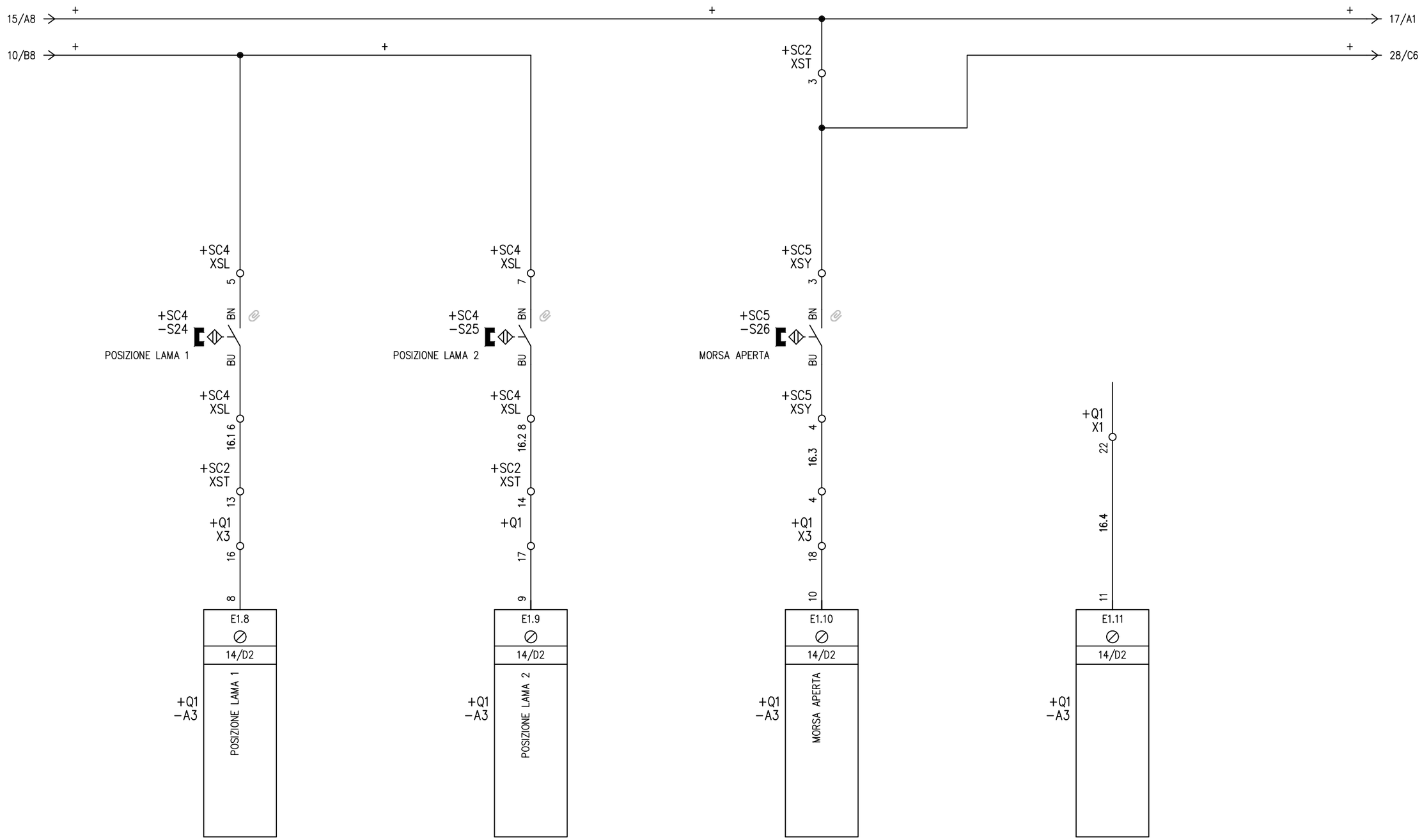

Filo iniziale: 16.1
Filo finale: 16.4
Fili disponibili dal: 16.5

				DATA	05/10/2017	Mario Rossi		Electro Graphics Srl	Ingressi 2	Schemi	
				DISEG.	Paolo Antonelli			San Martino di Lupari (PD)			+Q1
				VISTO	Umberto Bianchi					EG002	EG002.DWG
REV.	MODIFICA	DATA	FIRMA	APPR.		SOST. IL:	SOST. DA:	ORIGINE:			

FOGLIO 16 DI 68
SEGUE 17

CADEtet R. 2018

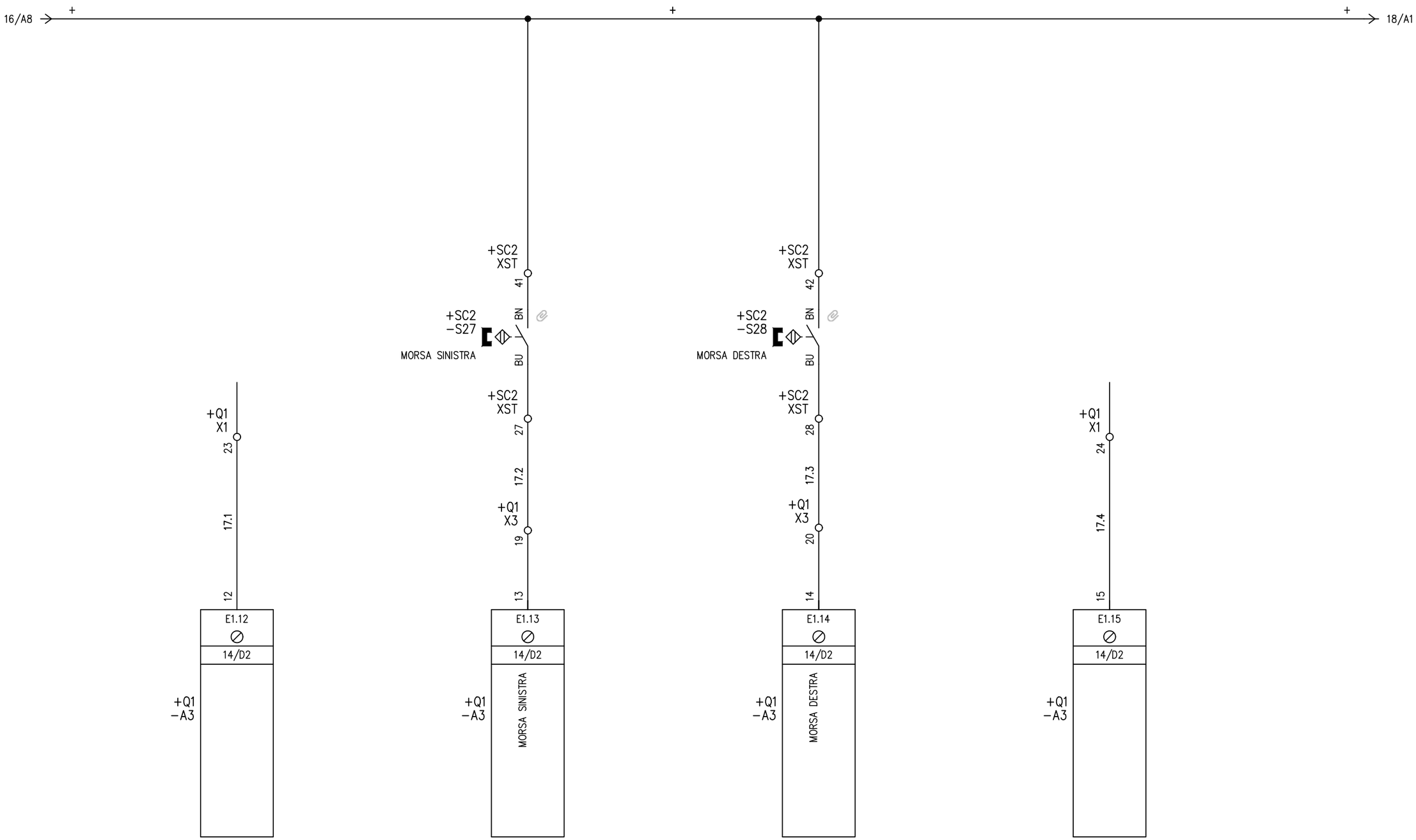

Filo iniziale: 17.1
Filo finale: 17.4
Fili disponibili dal: 17.5

				DATA	05/10/2017	Mario Rossi		Electro Graphics Srl San Martino di Lupari (PD)	Ingressi 2	Schemi	
				DISEG.	Paolo Antonelli						+Q1
				VISTO	Umberto Bianchi					EG002	EG002.DWG FOGLIO 17 DI 68
REV.	MODIFICA	DATA	FIRMA	APPR.		SOST. IL:	SOST. DA:	ORIGINE:			SEGUE 18

CADEtet R. 2018

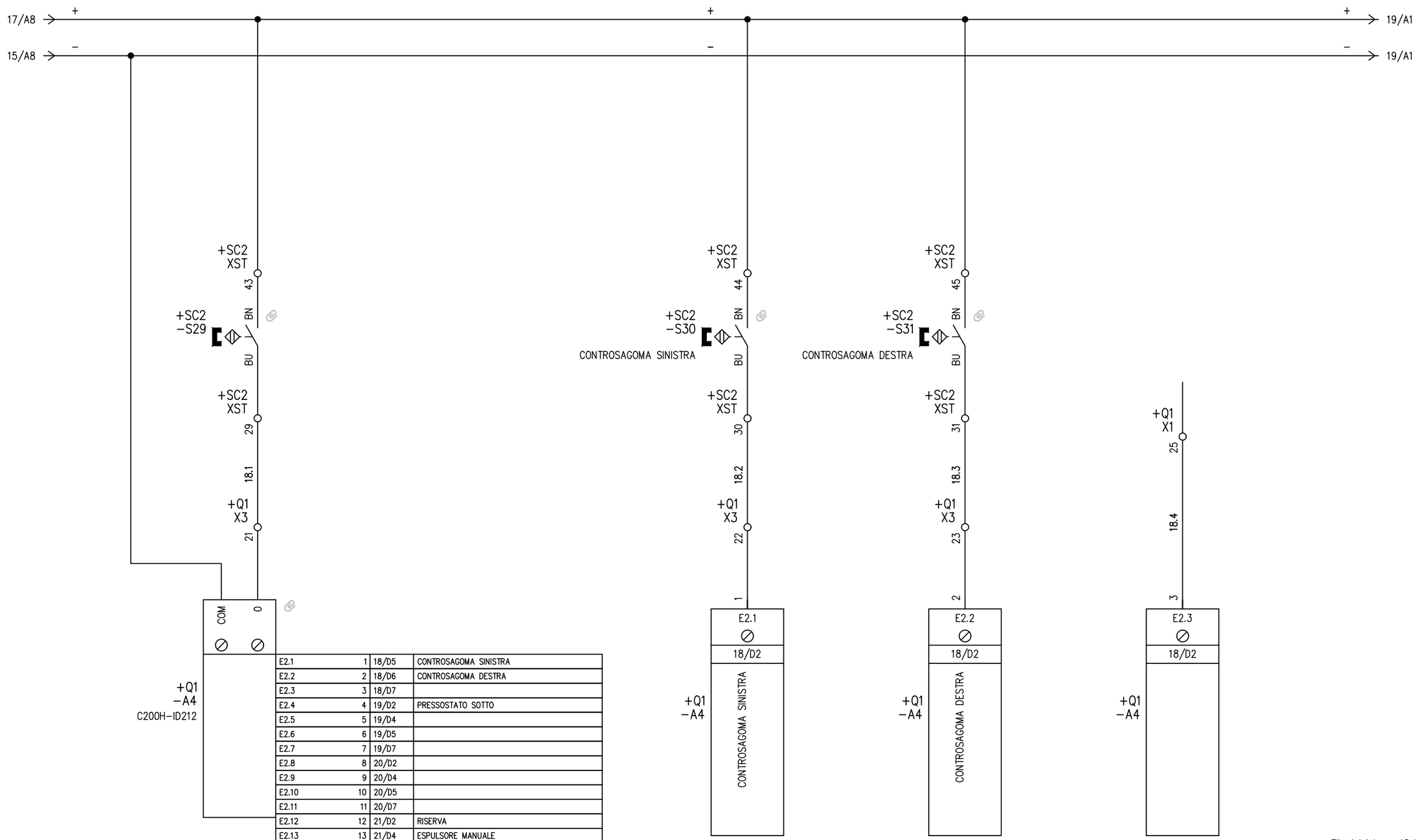

E2.1	1	18/D5	CONTROSAGOMA SINISTRA
E2.2	2	18/D6	CONTROSAGOMA DESTRA
E2.3	3	18/D7	
E2.4	4	19/D2	PRESSOSTATO SOTTO
E2.5	5	19/D4	
E2.6	6	19/D5	
E2.7	7	19/D7	
E2.8	8	20/D2	
E2.9	9	20/D4	
E2.10	10	20/D5	
E2.11	11	20/D7	
E2.12	12	21/D2	RISERVA
E2.13	13	21/D4	ESPULSORE MANUALE
E2.14	14	21/D5	ROTAZIONE DESTRA
E2.15	15	21/D7	ROTAZIONE SINISTRA

Filo iniziale: 18.1
Filo finale: 18.4
Fili disponibili dal: 18.5

				DATA	05/10/2017	Mario Rossi		Electro Graphics Srl	Ingressi 3	Schemi	
				DISEG.	Paolo Antonelli			San Martino di Lupari (PD)			+Q1
				VISTO	Umberto Bianchi					EG002	EG002.DWG
REV.	MODIFICA	DATA	FIRMA	APPR.		SOST. IL:	SOST. DA:	ORIGINE:			FOGLIO 18 DI 68
											SEGUE 19

CADEtet R. 2018

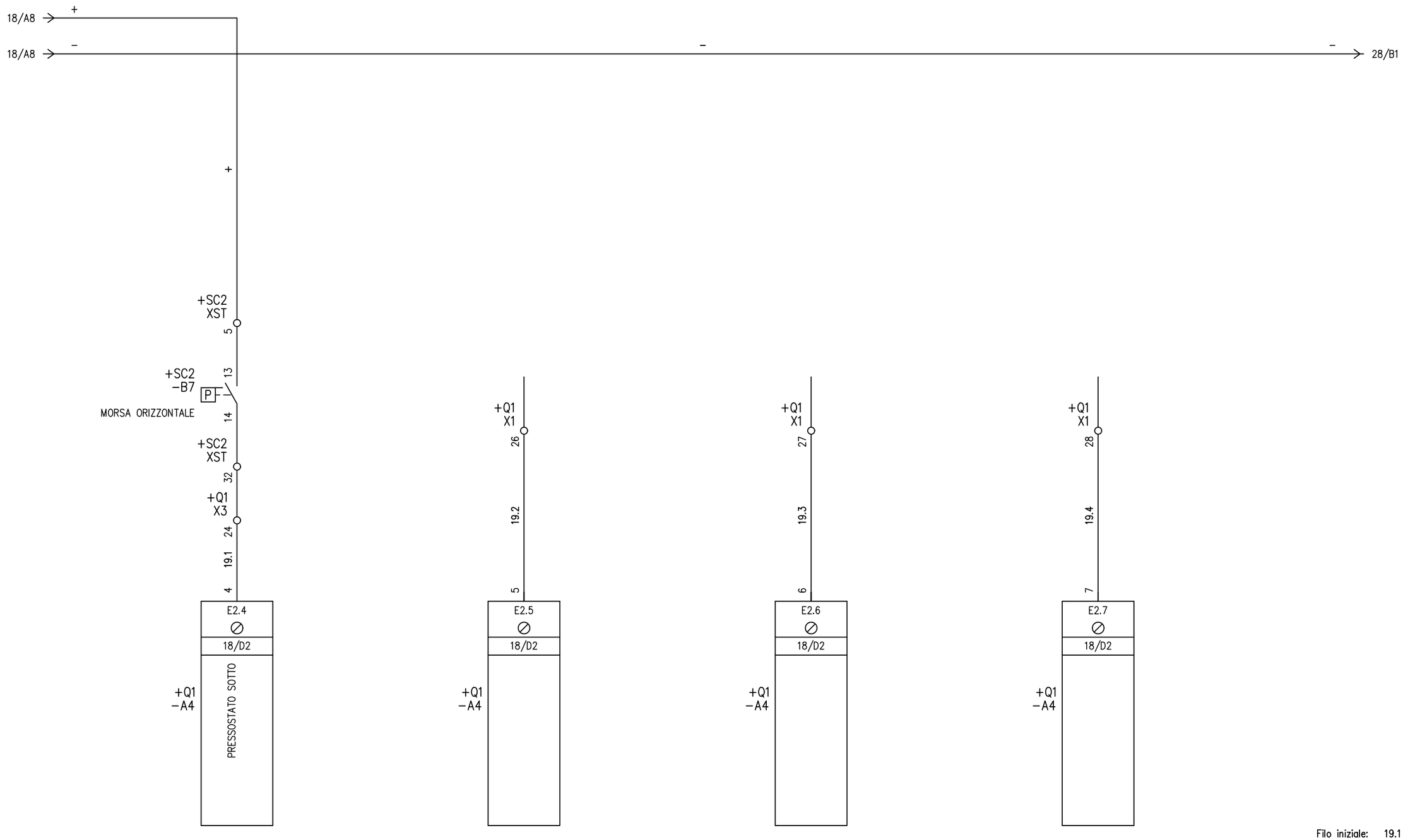

Filo iniziale: 19.1
Filo finale: 19.4
Fili disponibili dal: 19.5

				DATA	05/10/2017	Mario Rossi		Electro Graphics Srl	Ingressi 3	Schemi	
				DISEG.	Paolo Antonelli			San Martino di Lupari (PD)			+Q1
				VISTO	Umberto Bianchi					EG002	EG002.DWG
REV.	MODIFICA	DATA	FIRMA	APPR.		SOST. IL:	SOST. DA:	ORIGINE:			

FOGLIO 19 DI 68
SEGUE 20

CADElet R. 2018

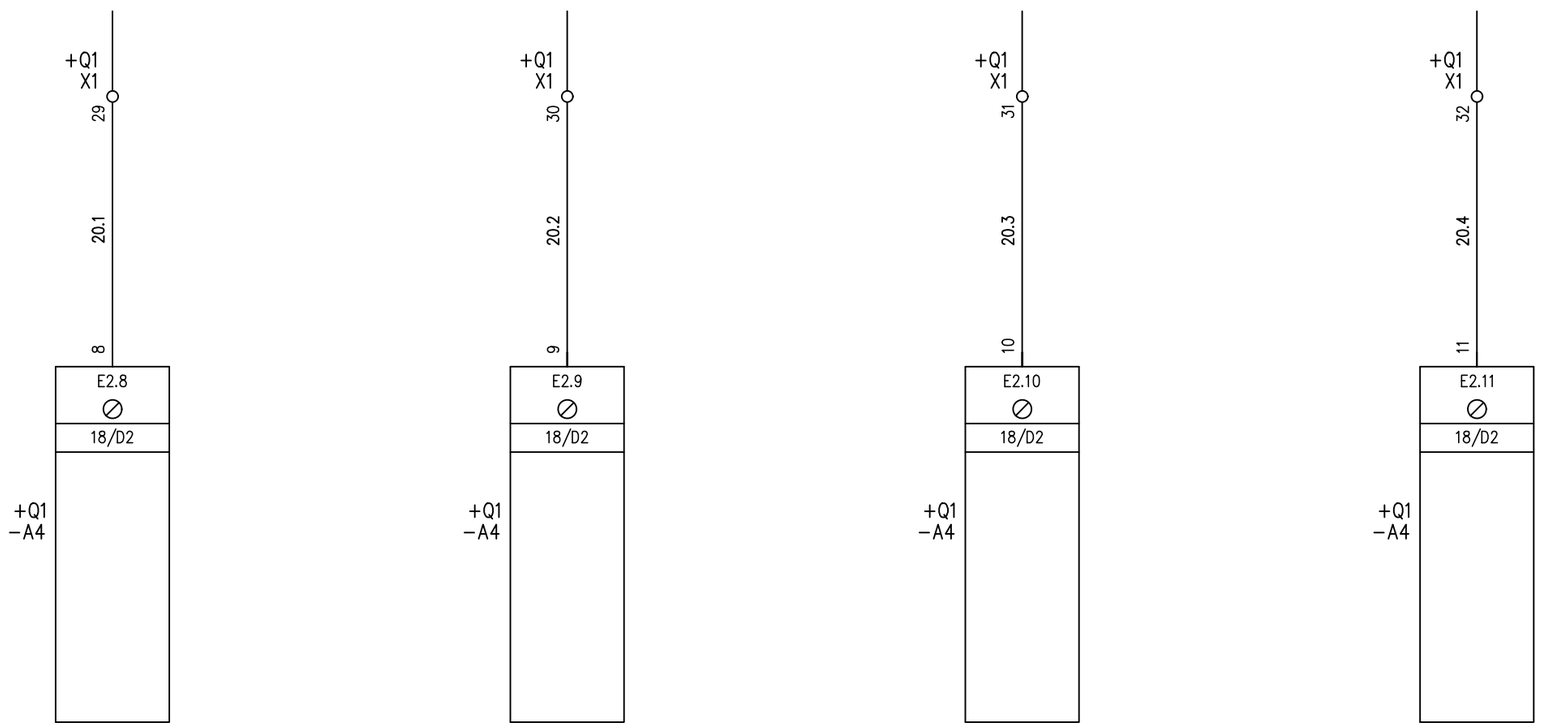

Filo iniziale: 20.1
Filo finale: 20.4
Fili disponibili dal: 20.5

				DATA	05/10/2017	Mario Rossi		Electro Graphics Srl	Ingressi 3	Schemi	
				DISEG.	Paolo Antonelli			San Martino di Lupari (PD)			+Q1
				VISTO	Umberto Bianchi					EG002	EG002.DWG FOGLIO 20 DI 68
REV.	MODIFICA	DATA	FIRMA	APPR.		SOST. IL:	SOST. DA:	ORIGINE:			SEGUE 21

CADEtet R. 2018

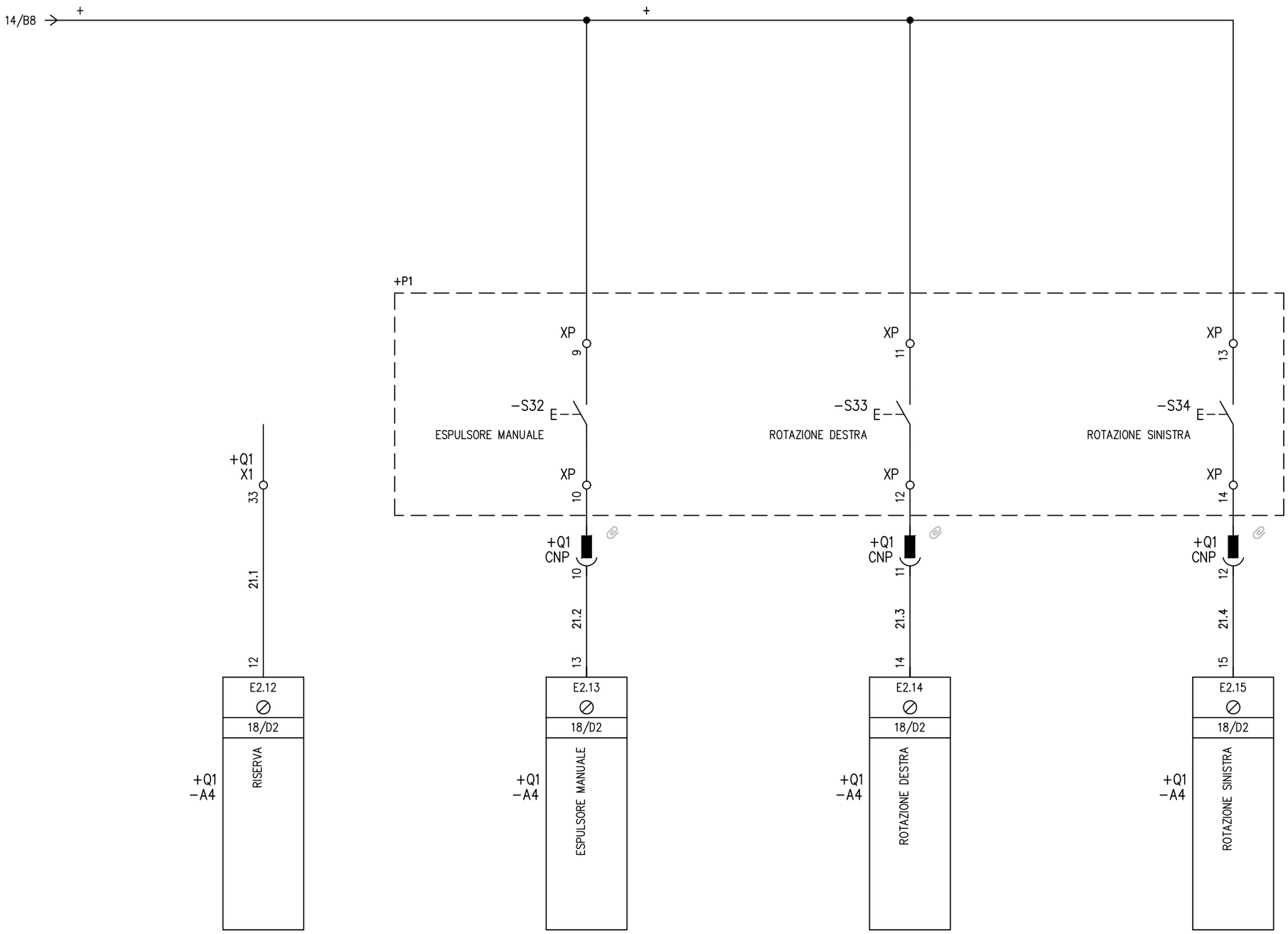

Filo iniziale: 21.1
Filo finale: 21.4
Fili disponibili dal: 21.5

				DATA	05/10/2017	Mario Rossi		Electro Graphics Srl San Martino di Lupari (PD)	Ingressi 3	Schemi		
				DISEG.	Paolo Antonelli						+Q1	
				VISTO	Umberto Bianchi					EG002	EG002.DWG	FOGLIO 21 DI 68
REV.	MODIFICA	DATA	FIRMA	APPR.		SOST. IL:	SOST. DA:	ORIGINE:				SEGUE 22

CADEtet R. 2018

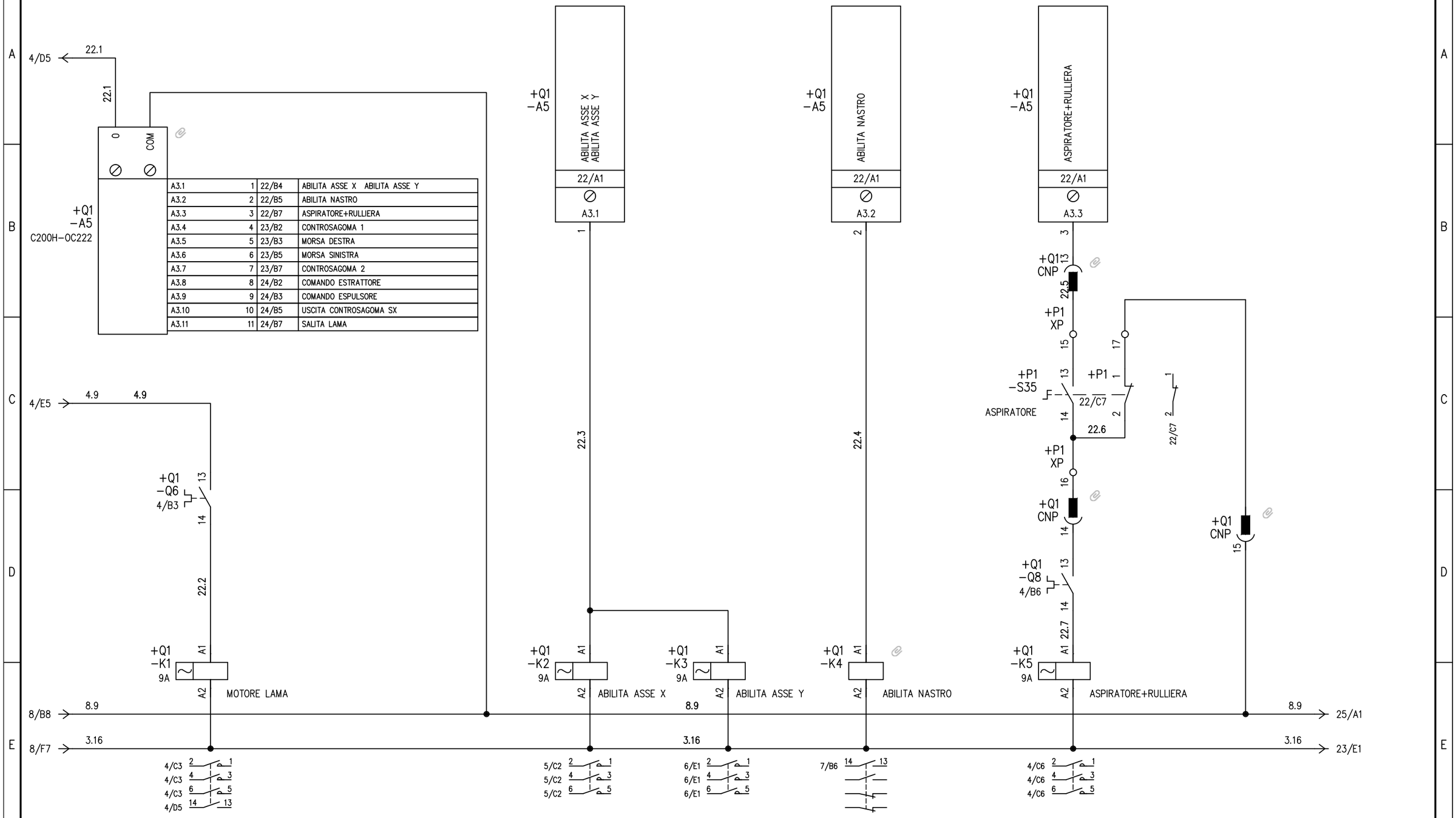

A3.1	1	22/B4	ABILITA ASSE X ABILITA ASSE Y
A3.2	2	22/B5	ABILITA NASTRO
A3.3	3	22/B7	ASPIRATORE+RULLIERA
A3.4	4	23/B2	CONTROSAGOMA 1
A3.5	5	23/B3	MORSA DESTRA
A3.6	6	23/B5	MORSA SINISTRA
A3.7	7	23/B7	CONTROSAGOMA 2
A3.8	8	24/B2	COMANDO ESTRATTORE
A3.9	9	24/B3	COMANDO ESPULSORE
A3.10	10	24/B5	USCITA CONTROSAGOMA SX
A3.11	11	24/B7	SALITA LAMA

Filo iniziale: 22.1
Filo finale: 22.7
Fili disponibili dal: 22.8

				DATA	05/10/2017	Mario Rossi		Electro Graphics Srl	Uscite 1	Schemi		
				DISEG.	Paolo Antonelli			San Martino di Lupari (PD)			+Q1	
				VISTO	Umberto Bianchi					EG002	EG002.DWG	FOGLIO 22 DI 68
REV.	MODIFICA	DATA	FIRMA	APPR.		SOST. IL:	SOST. DA:	ORIGINE:				SEGUE 23

CADEtet R. 2018

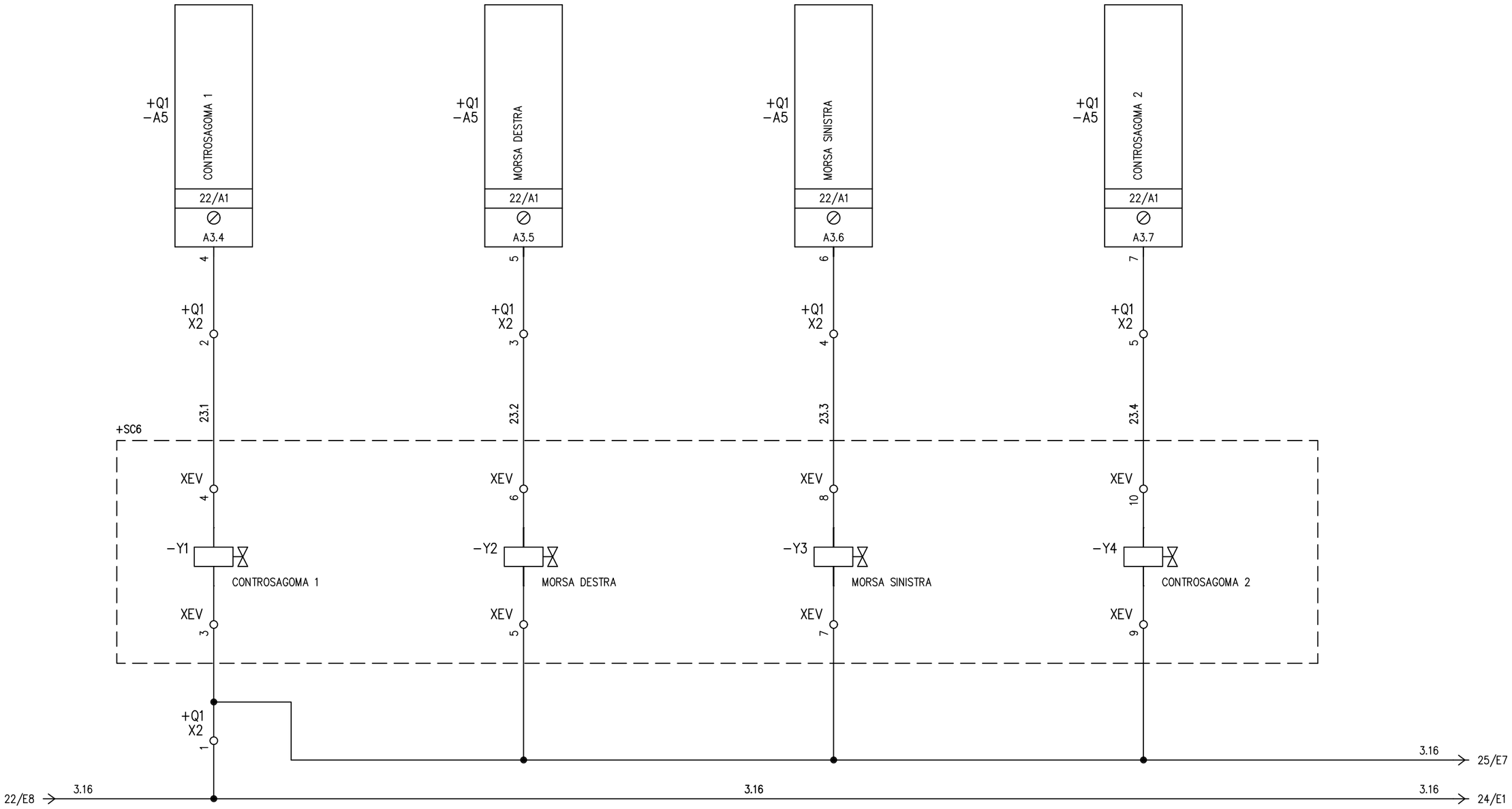

Filo iniziale: 23.1
Filo finale: 23.4
Fili disponibili dal: 23.5

				DATA	05/10/2017	Mario Rossi		Electro Graphics Srl	Uscite 1	Schemi		
				DISEG.	Paolo Antonelli			San Martino di Lupari (PD)			+Q1	
				VISTO	Umberto Bianchi					EG002	EG002.DWG	FOGLIO 23 DI 68
REV.	MODIFICA	DATA	FIRMA	APPR.		SOST. IL:	SOST. DA:	ORIGINE:				SEGUE 24

CADElet R. 2018

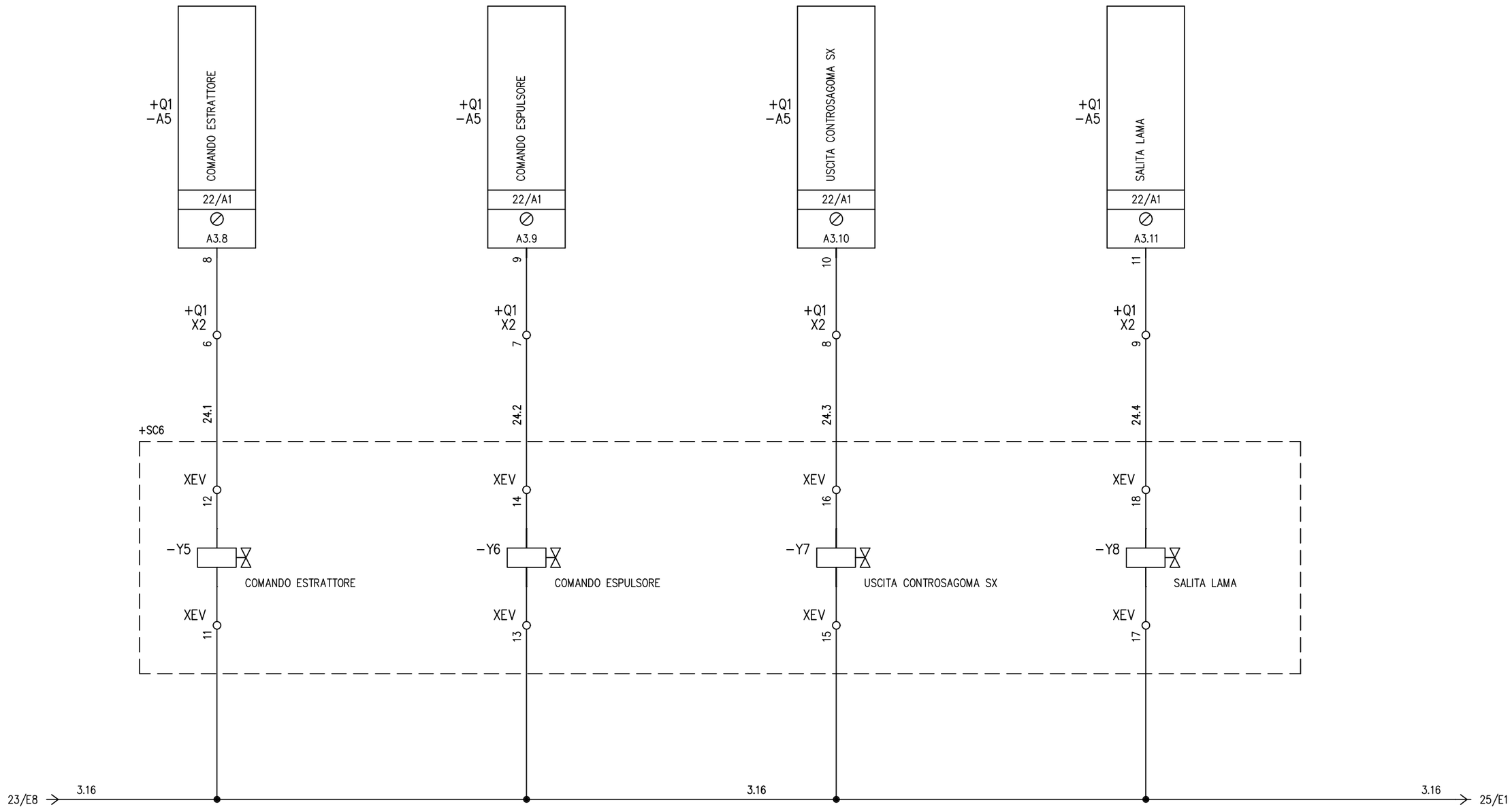

Filo iniziale: 24.1
Filo finale: 24.4
Fili disponibili dal: 24.5

REV.	MODIFICA	DATA	FIRMA						
				DATA	05/10/2017	Mario Rossi		Electro Graphics Srl	Uscite 1
				DISEG.	Paolo Antonelli			San Martino di Lupari (PD)	
				VISTO	Umberto Bianchi				
				APPR.		SOST. IL:	SOST. DA:	ORIGINE:	

Schemi
+Q1
EG002
EG002.DWG
FOGLIO 24 DI 68
SEGUE 25

CADElet R. 2018

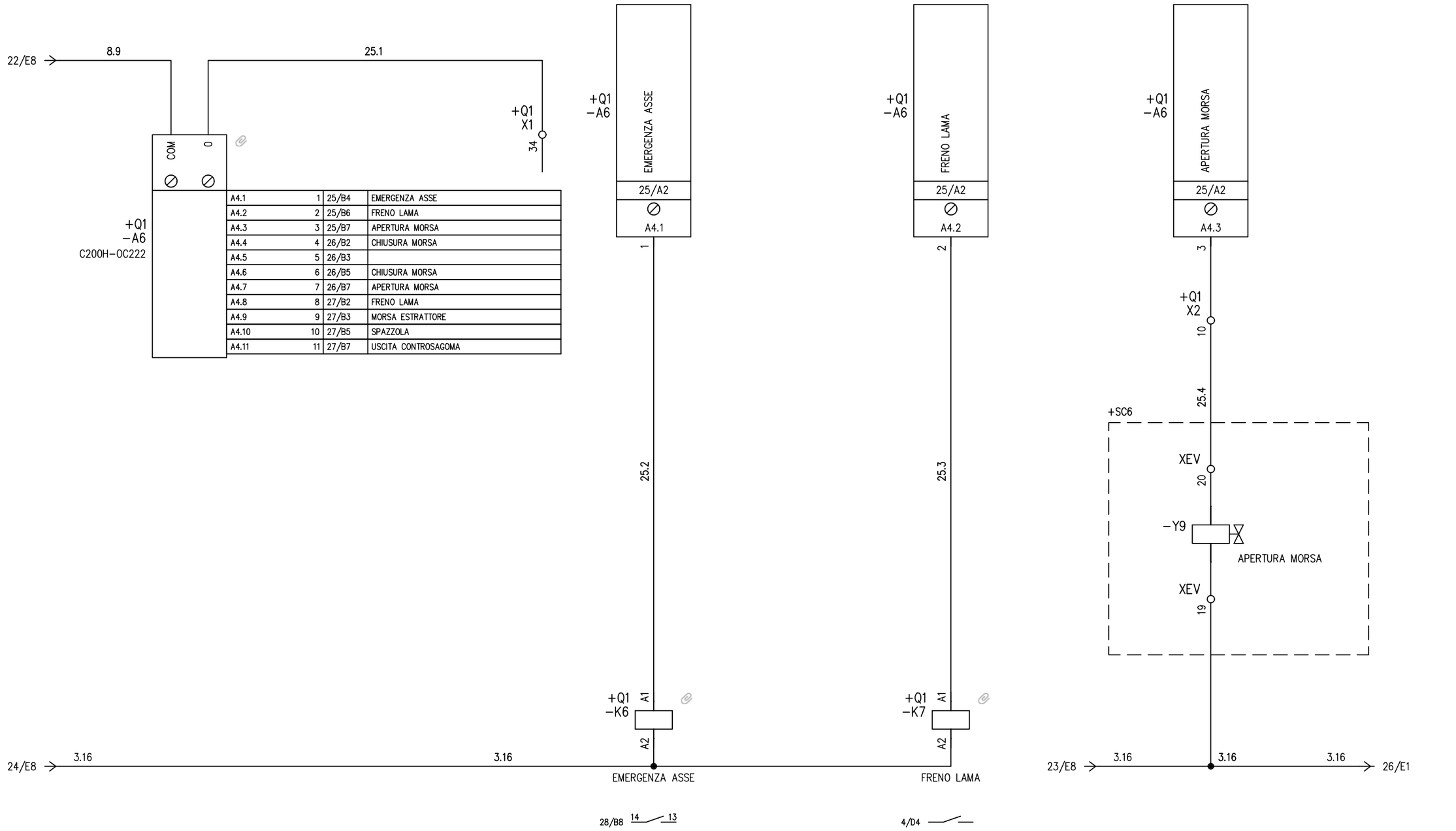

A4.1	1	25/B4	EMERGENZA ASSE
A4.2	2	25/B6	FRENO LAMA
A4.3	3	25/B7	APERTURA MORSA
A4.4	4	26/B2	CHIUSURA MORSA
A4.5	5	26/B3	
A4.6	6	26/B5	CHIUSURA MORSA
A4.7	7	26/B7	APERTURA MORSA
A4.8	8	27/B2	FRENO LAMA
A4.9	9	27/B3	MORSA ESTRATTORE
A4.10	10	27/B5	SPAZZOLA
A4.11	11	27/B7	USCITA CONTROSAGOMA

Filo iniziale: 25.1
Filo finale: 25.4
Fili disponibili dal: 25.5

				DATA	05/10/2017	Mario Rossi		Electro Graphics Srl San Martino di Lupari (PD)	Uscite 2	Schemi	
				DISEG.	Paolo Antonelli						+Q1
				VISTO	Umberto Bianchi					EG002	EG002.DWG
REV.	MODIFICA	DATA	FIRMA	APPR.		SOST. IL:	SOST. DA:	ORIGINE:			FOGLIO 25 DI 68
											SEGUE 26

CADElet R. 2018

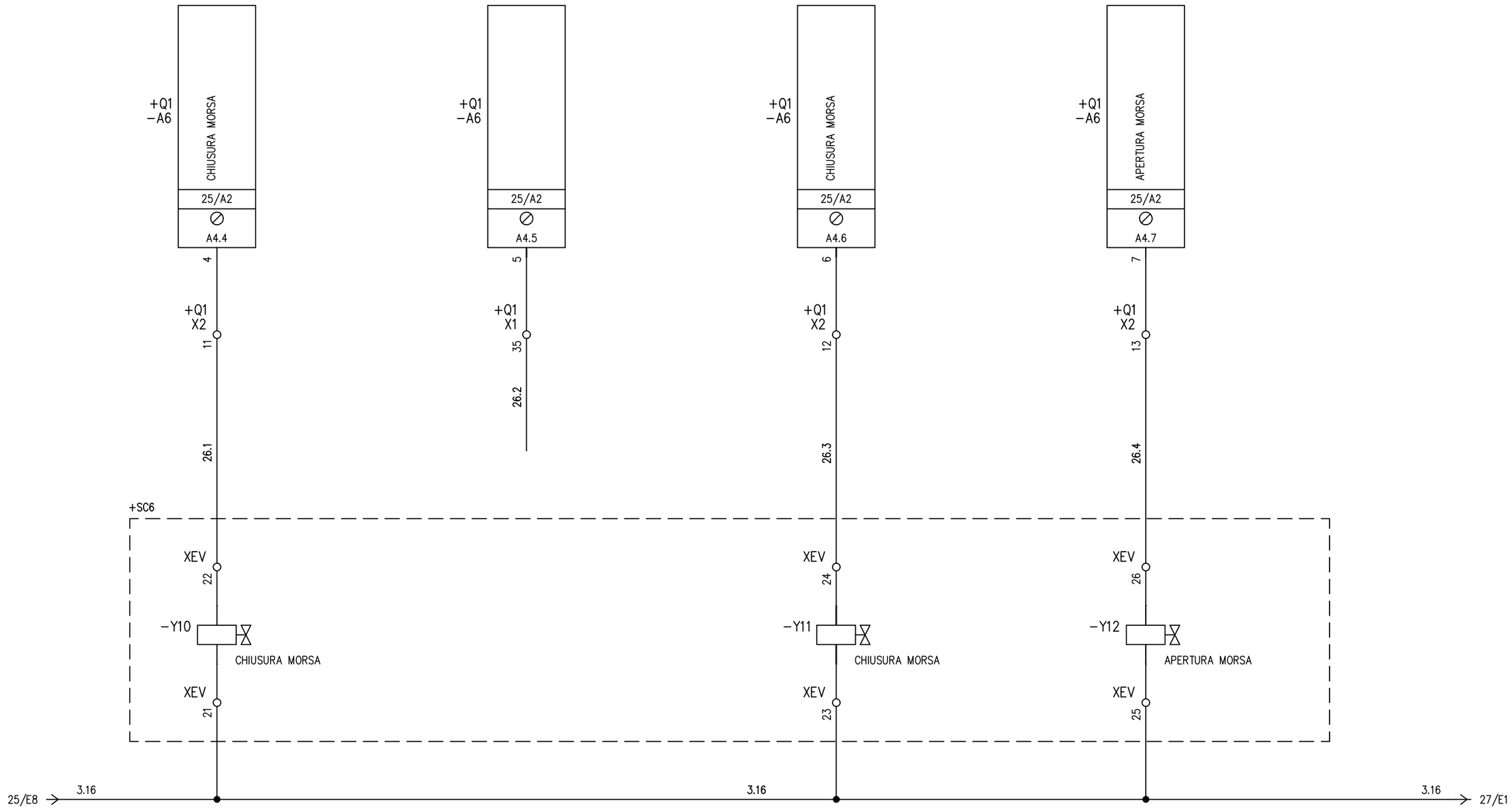

Filo iniziale: 26.1
Filo finale: 26.4
Fili disponibili dal: 26.5

				DATA	05/10/2017	Mario Rossi		Electro Graphics Srl San Martino di Lupari (PD)	Uscite 2	Schemi	
				DISEG.	Paolo Antonelli						+Q1
				VISTO	Umberto Bianchi					EG002	EG002.DWG FOGLIO 26 DI 68
REV.	MODIFICA	DATA	FIRMA	APPR.		SOST. IL:	SOST. DA:	ORIGINE:			SEGUE 27

CADElet R. 2018

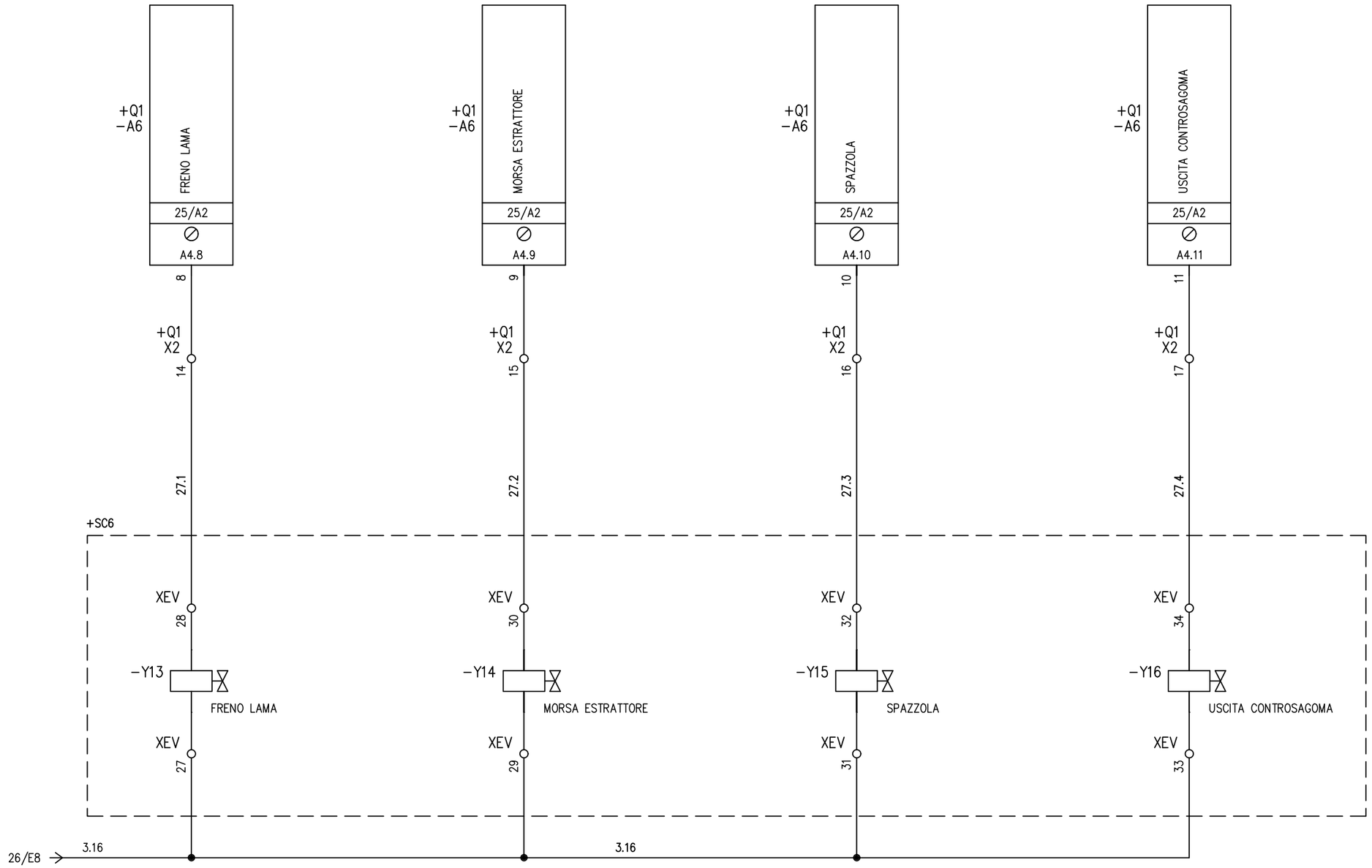

Filo iniziale: 27.1
Filo finale: 27.4
Fili disponibili dal: 27.5

				DATA	05/10/2017	Mario Rossi		Electro Graphics Srl San Martino di Lupari (PD)	Uscite 2	Schemi		
				DISEG.	Paolo Antonelli						+Q1	
				VISTO	Umberto Bianchi					EG002	EG002.DWG	FOGLIO 27 DI 68
REV.	MODIFICA	DATA	FIRMA	APPR.		SOST. IL:	SOST. DA:	ORIGINE:				SEGUE 28

CADElet R. 2018

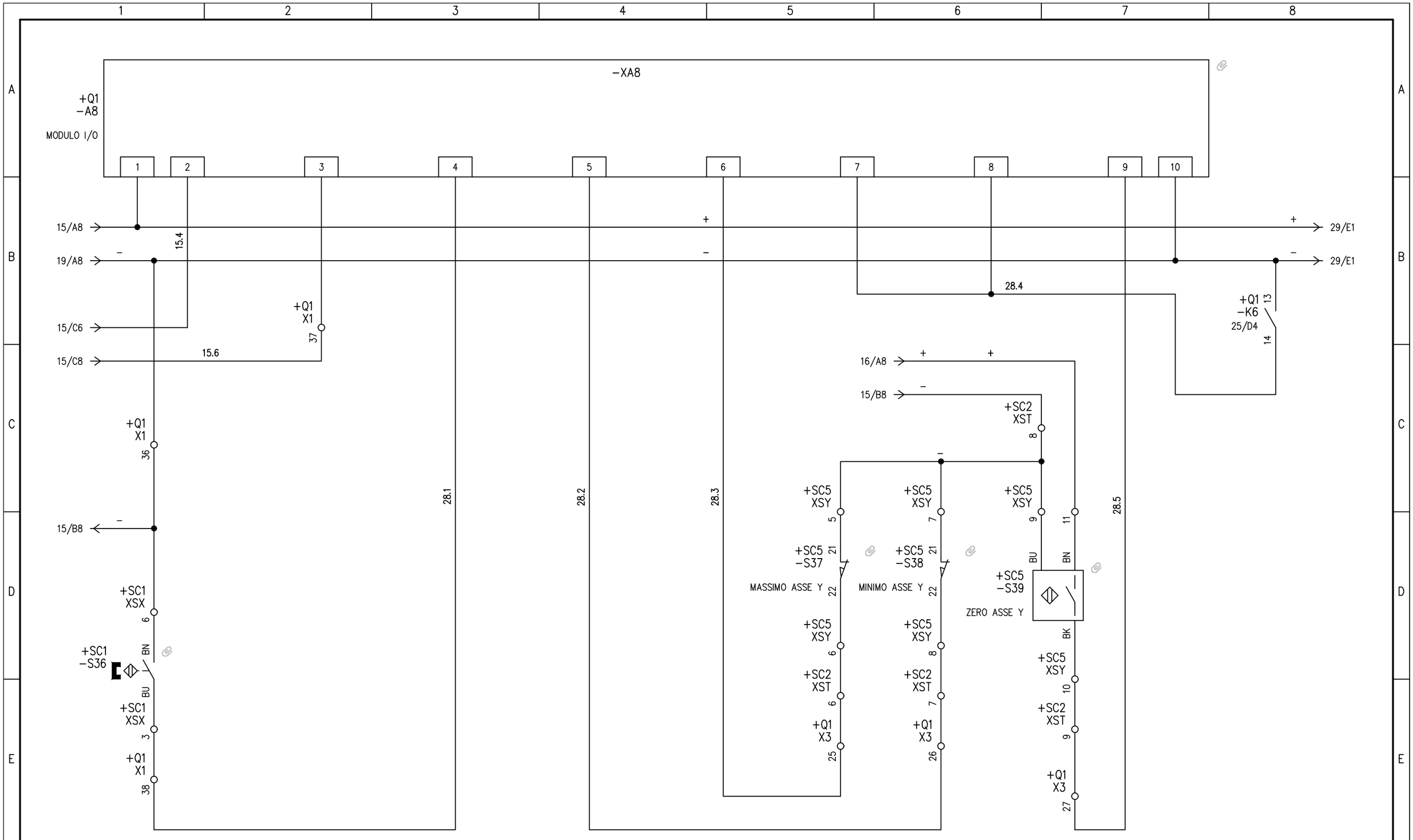

Filo iniziale: 28.1
Filo finale: 28.5
Fili disponibili dal: 28.6

1	Modifica sensori asse	31/03/2016	Bianchi	DATA	05/10/2017	Mario Rossi		Electro Graphics Srl	Scheda I/O	Schemi	
				DISEG.	Paolo Antonelli			San Martino di Lupari (PD)			+Q1
				VISTO	Umberto Bianchi					EG002	EG002.DWG FOGLIO 28 DI 68
REV.	MODIFICA	DATA	FIRMA	APPR.		SOST. IL:	SOST. DA:	ORIGINE:			SEGUE 29

CADElet R. 2018

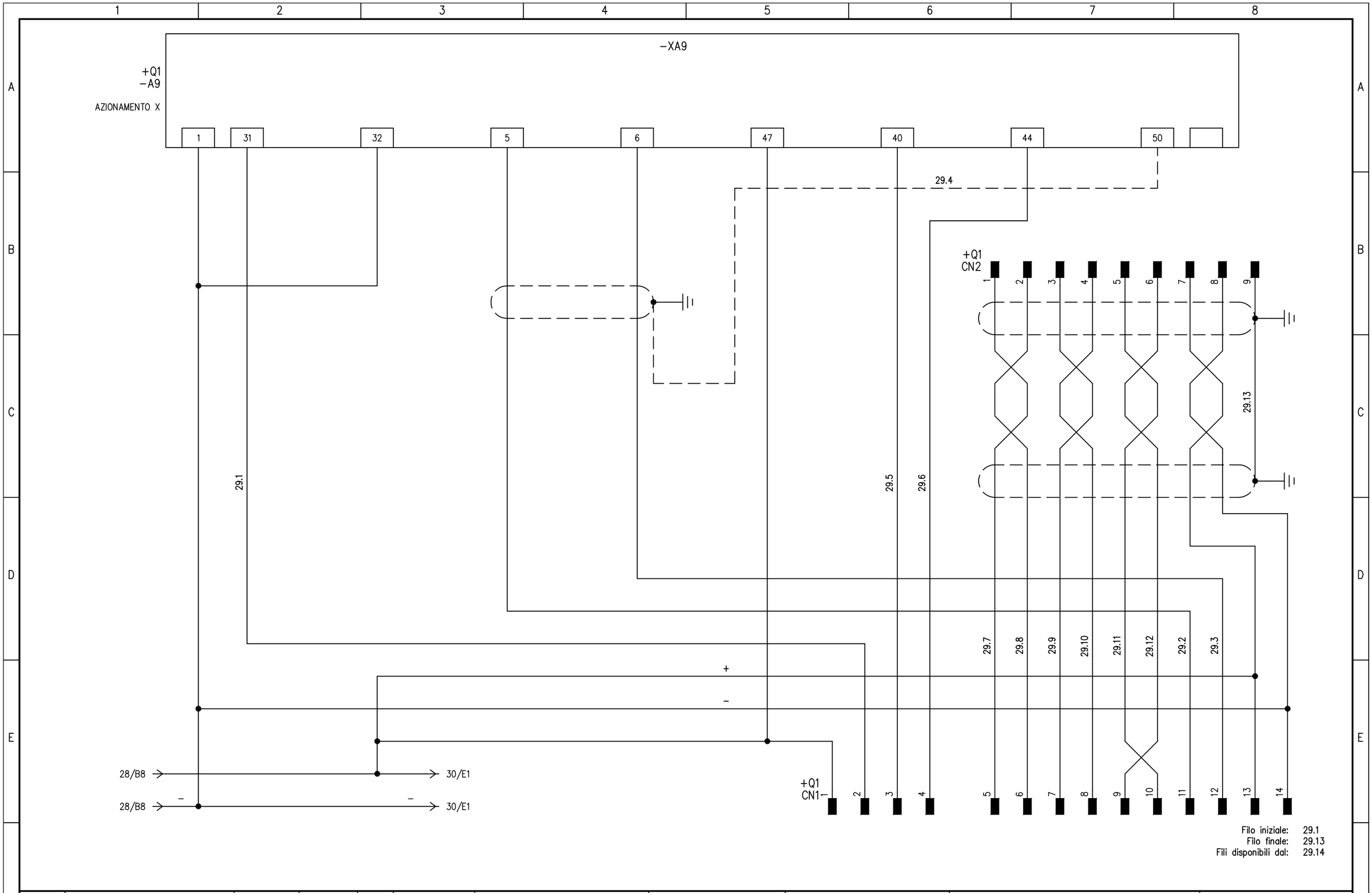

				DATA	05/10/2017	Mario Rossi		Electro Graphics Srl	Modulo asse x	Schemi		
				DISEG.	Paolo Antonelli			San Martino di Lupari (PD)			+Q1	
				VISTO	Umberto Bianchi					EG002	EG002.DWG	FOGLIO 29 DI 68
REV.	MODIFICA	DATA	FIRMA	APPR.		SOST. IL:	SOST. DA:	ORIGINE:				SEGUE 30

CADEtet R. 2018

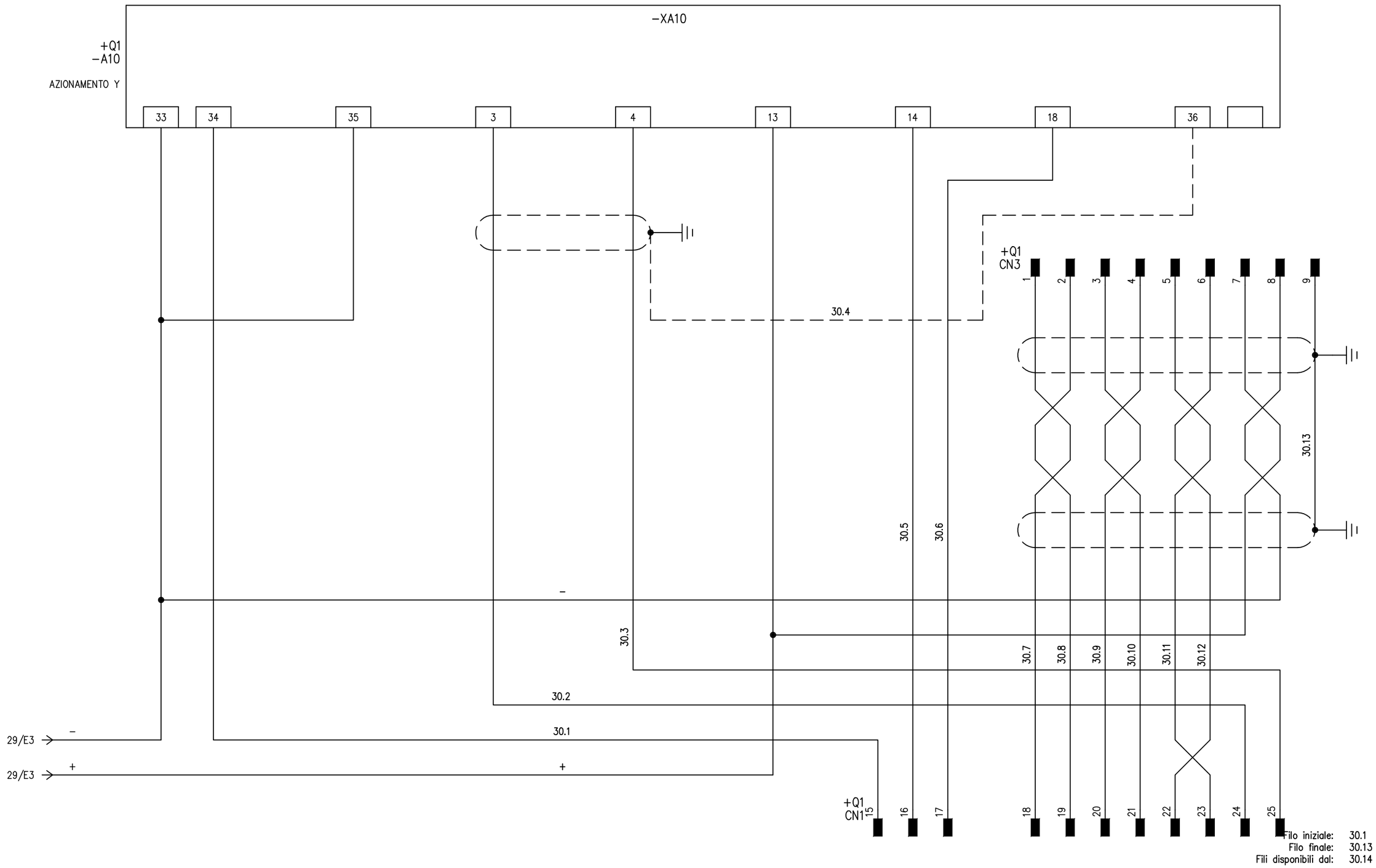

				DATA	05/10/2017	Mario Rossi		Electro Graphics Srl	Modulo asse y	Schemi		
				DISEG.	Paolo Antonelli			San Martino di Lupari (PD)			+Q1	
				VISTO	Umberto Bianchi					EG002	EG002.DWG	FOGLIO 30 DI 68
REV.	MODIFICA	DATA	FIRMA	APPR.		SOST. IL:	SOST. DA:	ORIGINE:				SEGUE 31

CADElet R. 2018

Simbolo	Descrizione	Simbolo	Descrizione
	Terra		Finecorsa a due circuiti
	Lampada, lampada di segnalazione		Contatto di posizione di apertura (fine corsa)
	Sezionatore con fusibile incorporato	F	Contat.di chiusura,con comando rotativo senza ritorno aut.
	Sezionatore con fusibile incorporato	E	Contat.di chiusura,con comando a pulsante con ritorno aut.
	Sezionatore con fusibile incorporato		Contatto di apertura, con comando di sicurezza
	Dispos.sensib.alla prossimita', comand.dall'avv.di un magn.	P	Pressostato
BU BN BK	Finecorsa		Contatto di apertura (rele' termico)
	Bobina di comando di un rele' a corrente alternata		Contatto di chiusura (rele' termico)
	Bobina di comando rele' ausiliari		Contatto di apertura
I> I> I>	Interrut.di pot.ad apert.autom.funz. per corr.magnetoterm.		Contatto di chiusura
	Interruttore di manovra-sezionatore	AC DC − +	Alimentatore
	Contattore (contatto di chiusura)	U V W PE M 3~	Mot.asincr.trifase con rotore in corto circuito

				DATA	05/10/2017	Mario Rossi		Electro Graphics Srl	Legenda simboli	Schemi	
				DISEG.	Paolo Antonelli			San Martino di Lupari (PD)			
				VISTO	Umberto Bianchi					EG002	EG002.DWG	FOGLIO 31 DI 68
REV.	MODIFICA	DATA	FIRMA	APPR.		SOST. IL:	SOST. DA:	ORIGINE:				SEGUE 32

CADElet R. 2018

Simbolo	Descrizione
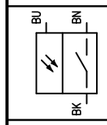	Fotocellula
	Presa e spina (femmina e maschio)
	Presa e spina (femmina e maschio)
	Spina (maschio) o polo di una spina
	Spina (maschio) o polo di una spina

				DATA	05/10/2017	Mario Rossi		Electro Graphics Srl San Martino di Lupari (PD)	Legenda simboli	Schemi	
				DISEG.	Paolo Antonelli						
				VISTO	Umberto Bianchi					EG002	EG002.DWG	FOGLIO 32 DI 68
REV.	MODIFICA	DATA	FIRMA	APPR.		SOST. IL:	SOST. DA:	ORIGINE:				SEGUE 33

CADEtet R. 2018

Sigla	Descrizione	Posizione
-A1	Alimentatore	10/D1
-A2	AVANZAMENTO	11/D2
-A2	CONTROLLO POSIZIONE	11/D4
-A2	CONTROSAGOMA 1	11/D5
-A2	CONTROSAGOMA 2 BASSA	13/D7
-A2	CONTROSAGOMA 2	11/D7
-A2	EMERGENZA	13/D5
-A2	ESPULSORE FUORI	13/D4
-A2	ESPULSORE RIPOSO	13/D2
-A2	ESTRATTORE DENTRO	12/D5
-A2	ESTRATTORE FUORI	12/D7
-A2	LAMA INDIETRO	10/D8
-A2	MORSA SINISTRA	12/D2
-A2	MORSA SINISTRA	12/D4
-A2	POSIZIONE LAMA 3	10/D6
-A2	PRESENZA PROFILO	10/D5
-A3	CONTROLLO BARRA	15/D4
-A3	CONTROSAGOMA 1 BASSA	14/D6
-A3	MASSIMO ASSE X	15/D5
-A3	MINIMO ASSE X	15/D7
-A3	MORSA APERTA	16/D5
-A3	MORSA DESTRA	17/D5
-A3	MORSA SINISTRA	17/D4
-A3	POSIZIONE LAMA 1	16/D2
-A3	POSIZIONE LAMA 2	16/D4
-A3	PRESENZA PROFILO	14/D7
-A3	STOP CICLO	14/D4
-A4	CONTROSAGOMA DESTRA	18/D6
-A4	CONTROSAGOMA SINISTRA	18/D5
-A4	ESPULSORE MANUALE	21/D4
-A4	PRESSOSTATO SOTTO	19/D2
-A4	RISERVA	21/D2
-A4	ROTAZIONE DESTRA	21/D5
-A4	ROTAZIONE SINISTRA	21/D7
-A5	ABILITA ASSE X	22/B4
-A5	ABILITA NASTRO	22/B5
-A5	ASPIRATORE+RULLIERA	22/B7
-A5	COMANDO ESPULSORE	24/B3
-A5	COMANDO ESTRATTORE	24/B2
-A5	CONTROSAGOMA 1	23/B2
-A5	CONTROSAGOMA 2	23/B7
-A5	MORSA DESTRA	23/B3
-A5	MORSA SINISTRA	23/B5
-A5	SALITA LAMA	24/B7
-A5	USCITA CONTROSAGOMA SX	24/B5
-A6	APERTURA MORSA	25/B7
-A6	APERTURA MORSA	26/B7
-A6	CHIUSURA MORSA	26/B2
-A6	CHIUSURA MORSA	26/B5
-A6	EMERGENZA ASSE	25/B4

Sigla	Descrizione	Posizione
-A6	FRENO LAMA	25/B6
-A6	FRENO LAMA	27/B2
-A6	MORSA ESTRATTORE	27/B3
-A6	SPAZZOLA	27/B5
-A6	USCITA CONTROSAGOMA	27/B7
-B1	PRESSOSTATO	8/D3
-B2	INIZIO CARICO	10/B3
-B3	CENTRO CARICO	10/B5
-B4	MORSA SINISTRA	12/C2
-B5	PRESENZA PROFILO	14/C7
-B6	CONTROLLO BARRA	15/C3
-B7	MORSA ORIZZONTALE	19/C2
-G1	ALIMENTATORE 24 VDC	4/C1
-H1	ILLUMINAZIONE	9/D2
-K1	MOTORE LAMA	22/D2
-K2	ABILITA ASSE X	22/D4
-K3	ABILITA ASSE Y	22/D5
-K4	ABILITA NASTRO	22/D5
-K5	ASPIRATORE+RULLIERA	22/D7
-K6	EMERGENZA ASSE	25/D4
-K7	FRENO LAMA	25/D6
-M1	MOTORE LAMA	4/E3
-M2	RULLIERA CARICO	4/E7
-M3	MOTORE ASSE X	5/E7
-M4	MOTORE ASSE Y	6/E7
-M5	NASTRO	7/E4
-M10	ASPIRATORE	4/E6
-Q1	INTERRUTTORE GENERALE	3/A1
-Q2	PROTEZIONE TRAFO	3/B3
-Q3	PROTEZIONE SECONDARIO	3/D3
-Q4	PROTEZIONE AUSILIARI	3/B6
-Q5	AUSILIARI	3/C6
-Q6	MOTORE LAMA	4/B3
-Q7	FRENO LAMA	4/B4
-Q8	ASPIRATORE RULLIERA	4/B6
-Q9	PROTEZIONE AZIONAMENTO	5/C1
-Q12	PROTEZIONE INVERTER	7/C1
-Q13	PROTEZIONE AUSILIARI	9/B6
-S1	EMERGENZA	8/B2
-S2	EMERGENZA	8/C2
-S3	EMERGENZA	8/E2
-S4	CARTER	8/C3
-S5	RESET	8/C5
-S6	POSIZIONE LAMA 3	10/C6
-S7	LAMA INDIETRO	10/C8
-S8	AVANZAMENTO	11/C2
-S9	CONTROLLO POSIZIONE	11/C4
-S10	CONTROSAGOMA 1	11/C5
-S11	CONTROSAGOMA 2	11/C7
-S12	MORSA SINISTRA	12/C4

Sigla	Descrizione	Posizione
-S13	ESTRATTORE DENTRO	12/C5
-S14	ESTRATTORE FUORI	12/C7
-S15	ESPULSORE RIPOSO	13/C2
-S16	ESPULSORE FUORI	13/C4
-S17	CONTROSAGOMA 2 BASSA	13/C7
-S18	START CICLO	14/C2
-S19	STOP CICLO	14/C4
-S20	CARTER	14/C5
-S21	CONTROSAGOMA	14/C6
-S22	MASSIMO ASSE X	15/C5
-S23	MINIMO ASSE X	15/C7
-S24	POSIZIONE LAMA 1	16/C2
-S25	POSIZIONE LAMA 2	16/C4
-S26	MORSA APERTA	16/C5
-S27	MORSA SINISTRA	17/C4
-S28	MORSA DESTRA	17/C5
-S30	CONTROSAGOMA SINISTRA	18/C5
-S31	CONTROSAGOMA DESTRA	18/C6
-S32	ESPULSORE MANUALE	21/C4
-S33	ROTAZIONE DESTRA	21/C5
-S34	ROTAZIONE SINISTRA	21/C7
-S35	ASPIRATORE	22/C7
-S37	MASSIMO ASSE Y	28/D5
-S38	MINIMO ASSE Y	28/D6
-S39	ZERO ASSE Y	28/D7
-S40	ROTAZIONE DESTRA	38/B1
-S41	ESPULSORE MANUALE	38/C1
-S42	ASPIRATORE	38/C2
-S43	EMERGENZA	38/E2
-S44	ROTAZIONE SINISTRA	38/B3
-S45	EMERGENZA	38/E4
-S46	AVANZAMENTO	38/E6
-S47	EMERGENZA	38/B7
-S48	START CICLO	38/C7
-S49	RESET	38/B8
-S50	STOP CICLO	38/C8
-T1	TRAFO AZIONAMENTI	3/C3
-T2	AUSILIARI AC	3/C6
-T3	AUSILIARI DC	4/C1
-T4	TRAFO ASSE Y	6/C1
-XA1	DISPOSITIVO EMERGENZA	8/A2
-XA8	MODULO I/O	28/A1
-XA9	AZIONAMENTO X	29/A1
-XA10	AZIONAMENTO Y	30/A1
-Y1	CONTROSAGOMA 1	23/C2
-Y2	MORSA DESTRA	23/C3
-Y3	MORSA SINISTRA	23/C5
-Y4	CONTROSAGOMA 2	23/C7
-Y5	COMANDO ESTRATTORE	24/C2
-Y6	COMANDO ESPULSORE	24/C3

Sigla	Descrizione	Posizione
-Y7	USCITA CONTROSAGOMA SX	24/C5
-Y8	SALITA LAMA	24/C7
-Y9	APERTURA MORSA	25/C7
-Y10	CHIUSURA MORSA	26/D2
-Y11	CHIUSURA MORSA	26/D5
-Y12	APERTURA MORSA	26/D7
-Y13	FRENO LAMA	27/D2
-Y14	MORSA ESTRATTORE	27/D3
-Y15	SPAZZOLA	27/D5
-Y16	USCITA CONTROSAGOMA	27/D7
CN1	CONNETTORE MODULO I/O	29/E5
CN1	CONNETTORE MODULO I/O	29/E6
CN1	CONNETTORE MODULO I/O	29/E6
CN1	CONNETTORE MODULO I/O	29/E6
CN1	CONNETTORE MODULO I/O	29/E6
CN1	CONNETTORE MODULO I/O	29/E7
CN1	CONNETTORE MODULO I/O	29/E7
CN1	CONNETTORE MODULO I/O	29/E7
CN1	CONNETTORE MODULO I/O	29/E7
CN1	CONNETTORE MODULO I/O	29/E7
CN1	CONNETTORE MODULO I/O	29/E7
CN1	CONNETTORE MODULO I/O	29/E8
CN1	CONNETTORE MODULO I/O	29/E8
CN1	CONNETTORE MODULO I/O	29/E8
CN1	CONNETTORE MODULO I/O	29/E8
CN1	CONNETTORE MODULO I/O	30/E6
CN1	CONNETTORE MODULO I/O	30/E6
CN1	CONNETTORE MODULO I/O	30/E6
CN1	CONNETTORE MODULO I/O	30/E7
CN1	CONNETTORE MODULO I/O	30/E7
CN1	CONNETTORE MODULO I/O	30/E7
CN1	CONNETTORE MODULO I/O	30/E7
CN1	CONNETTORE MODULO I/O	30/E8
CN1	CONNETTORE MODULO I/O	30/E8
CN1	CONNETTORE MODULO I/O	30/E8
CN2	CONNETTORE AZIONAMENTO X	29/B6
CN2	CONNETTORE AZIONAMENTO X	29/B7
CN2	CONNETTORE AZIONAMENTO X	29/B7
CN2	CONNETTORE AZIONAMENTO X	29/B7
CN2	CONNETTORE AZIONAMENTO X	29/B7
CN2	CONNETTORE AZIONAMENTO X	29/B7
CN2	CONNETTORE AZIONAMENTO X	29/B8
CN2	CONNETTORE AZIONAMENTO X	29/B8
CN2	CONNETTORE AZIONAMENTO X	29/B8
CN3	CONNETTORE AZIONAMENTO Y	30/B7
CN3	CONNETTORE AZIONAMENTO Y	30/B7
CN3	CONNETTORE AZIONAMENTO Y	30/B7
CN3	CONNETTORE AZIONAMENTO Y	30/B7
CN3	CONNETTORE AZIONAMENTO Y	30/B7
CN3	CONNETTORE AZIONAMENTO Y	30/B8

Sigla	Descrizione	Posizione
CN3	CONNETTORE AZIONAMENTO Y	30/B8
CN3	CONNETTORE AZIONAMENTO Y	30/B8
CN3	CONNETTORE AZIONAMENTO Y	30/B8
CNP	CONNETTORE PULSANTIERA	14/B2
CNP	CONNETTORE PULSANTIERA	14/D2
CNP	CONNETTORE PULSANTIERA	14/D4
CNP	CONNETTORE PULSANTIERA	21/D4
CNP	CONNETTORE PULSANTIERA	21/D5
CNP	CONNETTORE PULSANTIERA	21/D7
CNP	CONNETTORE PULSANTIERA	22/B7
CNP	CONNETTORE PULSANTIERA	22/D7
CNP	CONNETTORE PULSANTIERA	22/D8
CNP	CONNETTORE PULSANTIERA	8/B5
CNP	CONNETTORE PULSANTIERA	8/D2
CNP	CONNETTORE PULSANTIERA	8/D5
CNP	CONNETTORE PULSANTIERA	8/E2
CNP	CONNETTORE PULSANTIERA	9/C6
CNP	CONNETTORE PULSANTIERA	9/C6
XGF1	AZIONAMENTO ASSE X	5/A2
XGF2	AZIONAMENTO ASSE Y	6/A2
XGF3	INVERTER NASTRO	7/A2

REV.	MODIFICA	DATA	FIRMA					
				DATA	05/10/2017	Mario Rossi	Electro Graphics Srl San Martino di Lupari (PD)	Elenco simboli
				DISEG.	Paolo Antonelli			
				VISTO	Umberto Bianchi			
				APPR.		SOST. IL:	SOST. DA:	ORIGINE:

Schemi

EG002

EG002.DWG

FOGLIO 33 DI 68

SEGUE 34

CADElet R. 2018

-K1		
MOTORE LAMA 9A		
FOG./CAT. 22/D2		
NA	NC	POS
1:2		4/C3
3:4		4/C3
5:6		4/C3
13:14		4/D5
A DISPOSIZIONE		
0	0	0

-K2		
ABILITA ASSE X 9A		
FOG./CAT. 22/D4		
NA	NC	POS
1:2		5/C2
3:4		5/C2
5:6		5/C2
A DISPOSIZIONE		
0	0	0

-K3		
ABILITA ASSE Y 9A		
FOG./CAT. 22/D5		
NA	NC	POS
1:2		6/E1
3:4		6/E1
5:6		6/E1
A DISPOSIZIONE		
0	0	0

-K4		
ABILITA NASTRO		
FOG./CAT. 22/D5		
NA	NC	POS
13:14		7/B6
A DISPOSIZIONE		
1	2	0

-K5		
ASPIRATORE+RULLIERA 9A		
FOG./CAT. 22/D7		
NA	NC	POS
1:2		4/C6
3:4		4/C6
5:6		4/C6
A DISPOSIZIONE		
0	0	0

-K6		
EMERGENZA ASSE		
FOG./CAT. 25/D4		
NA	NC	POS
13:14		28/B8
A DISPOSIZIONE		
0	0	0

-K7		
FRENO LAMA		
FOG./CAT. 25/D6		
NA	NC	POS
–		4/D4
A DISPOSIZIONE		
0	0	0

-Q6		
MOTORE LAMA		
FOG./CAT. 4/B3		
NA	NC	POS
13:14		22/C2
	21:22	15/C2
A DISPOSIZIONE		
0	0	0

-Q8		
ASPIRATORE RULLIERA		
FOG./CAT. 4/B6		
NA	NC	POS
13:14		22/D7
	21:22	15/C3
A DISPOSIZIONE		
0	0	0

				DATA	05/10/2017	Mario Rossi		Electro Graphics Srl San Martino di Lupari (PD)	Tabelle cross-reference	Schemi		
				DISEG.	Paolo Antonelli							
				VISTO	Umberto Bianchi					EG002	EG002.DWG	FOGLIO 34 DI 68
REV.	MODIFICA	DATA	FIRMA	APPR.		SOST. IL:	SOST. DA:	ORIGINE:				SEGUE 35

CADEtet R. 2018

Filo	Posizione	Sezione
3.1	3/A1	2.5
3.2	3/A1	2.5
3.3	3/A1	2.5
3.4	3/B3	1.5
3.5	3/B3	1.5
3.6	3/A1	2.5
3.7	3/B3	2.5
3.8	3/C3	2.5
3.9	3/D3	2.5
3.10	3/B3	2.5
3.11	3/C3	2.5
3.12	5/C2	1.5
3.13	3/B3	2.5
3.14	3/C3	2.5
3.15	3/D3	2.5
3.16	22/D2	1.5
3.17	3/B6	1.5
3.18	3/B6	1.5
3.19	3/C6	1.5
3.20	8/B2	1.5
4.1	4/C1	1.5
4.2	4/C1	1.5
4.3	4/B3	1.5
4.4	4/E3	2.5
4.5	4/B3	1.5
4.6	4/E3	2.5
4.7	4/B3	1.5
4.8	4/E3	2.5
4.9	4/C5	1.5
4.10	4/B4	1.5
4.11	4/B4	1.5
4.12	4/D4	1.5
4.13	4/D4	1.5
4.14	4/D5	1.5
4.15	4/B6	2.5
4.16	4/E6	1.5
4.17	4/B6	2.5
4.18	4/E6	1.5
4.19	4/B6	2.5
4.20	4/E6	1.5

Filo	Posizione	Sezione
5.1	5/C1	2.5
5.2	5/C1	2.5
5.3	5/A2	2.5
5.4	5/A2	2.5
5.5	5/A2	2.5
5.6	5/E7	2.5
5.7	5/E7	2.5
5.8	5/E7	2.5
6.1	6/B1	1.5
6.2	6/C1	1.5
6.3	9/E2	1.5
6.4	6/E1	1.5
6.5	6/B1	1.5
6.6	6/C1	1.5
6.7	9/D2	1.5
6.8	6/E1	1.5
6.9	6/E7	1.5
6.10	6/E7	1.5
6.11	6/E7	1.5
7.1	7/C1	1.5
7.2	7/C1	1.5
7.3	7/E4	1.5
7.4	7/E4	1.5
7.5	7/E4	1.5
7.6	7/A2	1.5
7.7	7/B6	1.5
8.1	8/B2	1.5
8.2	8/D2	1.5
8.3	8/D3	1.5
8.4	8/C3	1.5
8.5	8/D3	1.5
8.6	8/B5	1.5
8.7	8/C5	1.5
8.8	8/A2	1.5
8.9	22/C7	1.5
9.1	9/D6	1.5
9.2	9/D6	1.5
10.1	10/B3	1.5
10.2	10/B5	1.5
10.3	10/C6	1.5

Filo	Posizione	Sezione
10.4	10/C8	1.5
11.1	11/C2	1.5
11.2	11/C4	1.5
11.3	11/C5	1.5
11.4	11/C7	1.5
12.1	12/C2	1.5
12.2	12/C4	1.5
12.3	12/C5	1.5
12.4	12/C7	1.5
13.1	13/C2	1.5
13.2	13/C4	1.5
13.3	13/C7	1.5
14.1	14/D2	1.5
14.2	14/D4	1.5
14.3	14/C6	1.5
14.4	14/C7	1.5
15.1	15/C2	1.5
15.2	15/C3	1.5
15.3	15/C5	1.5
15.4	15/C5	1.5
15.5	15/C7	1.5
15.6	15/C7	1.5
16.1	16/C2	1.5
16.2	16/C4	1.5
16.3	16/C5	1.5
16.4	16/C7	1.5
17.1	17/C2	1.5
17.2	17/C4	1.5
17.3	17/C5	1.5
17.4	17/C7	1.5
18.1	18/C2	1.5
18.2	18/C5	1.5
18.3	18/C6	1.5
18.4	18/C7	1.5
19.1	19/C2	1.5
19.2	19/C4	1.5
19.3	19/C5	1.5
19.4	19/C7	1.5
20.1	20/C2	1.5
20.2	20/C4	1.5

Filo	Posizione	Sezione
20.3	20/C5	1.5
20.4	20/C7	1.5
21.1	21/C2	1.5
21.2	21/C4	1.5
21.3	21/C5	1.5
21.4	21/C7	1.5
22.1	4/C5	1.5
22.2	22/C2	1.5
22.3	22/D4	1.5
22.4	22/B5	1.5
22.5	22/C7	1.5
22.6	22/D7	1.5
22.7	22/D7	1.5
23.1	23/B2	1.5
23.2	23/B3	1.5
23.3	23/B5	1.5
23.4	23/B7	1.5
24.1	24/B2	1.5
24.2	24/B3	1.5
24.3	24/B5	1.5
24.4	24/B7	1.5
25.1	25/A4	1.5
25.2	25/B4	1.5
25.3	25/B6	1.5
25.4	25/B7	1.5
26.1	26/B2	1.5
26.2	26/B3	1.5
26.3	26/B5	1.5
26.4	26/B7	1.5
27.1	27/B2	1.5
27.2	27/B3	1.5
27.3	27/B5	1.5
27.4	27/B7	1.5
28.1	28/D1	1.5
28.2	28/D6	1.5
28.3	28/D5	1.5
28.4	28/A1	1.5
28.5	28/D7	1.5
29.1	29/A1	1.5
29.2	29/A1	1.5

Filo	Posizione	Sezione
29.3	29/A1	1.5
29.4	29/A1	1.5
29.5	29/A1	1.5
29.6	29/E6	1.5
29.7	29/B6	1.5
29.8	29/B7	1.5
29.9	29/B7	1.5
29.10	29/B7	1.5
29.11	29/B7	1.5
29.12	29/E7	1.5
29.13	29/B8	1.5
30.1	30/A1	1.5
30.2	30/A1	1.5
30.3	30/A1	1.5
30.4	30/A1	1.5
30.5	30/A1	1.5
30.6	30/E6	1.5
30.7	30/B7	1.5
30.8	30/B7	1.5
30.9	30/B7	1.5
30.10	30/B7	1.5
30.11	30/B7	1.5
30.12	30/E7	1.5
30.13	30/B8	1.5
+	15/C2	1.5
–	29/B8	1.5
GV	4/E3	1.5
PE	3/B1	2.5

				DATA	05/10/2017	Mario Rossi		Electro Graphics Srl	Riepilogo fili	Schemi	
				DISEG.	Paolo Antonelli			San Martino di Lupari (PD)			
				VISTO	Umberto Bianchi					EG002	EG002.DWG	FOGLIO 35 DI 68
REV.	MODIFICA	DATA	FIRMA	APPR.		SOST. IL:	SOST. DA:	ORIGINE:				SEGUE 36

CADElet R. 2018

+Q1
CNP
Costruttore ITT CANNON
Connett. a saldare invol. stagno maschio
Tipo D Subminiature
CONNETTORE PULSANTIERA

Pin	Filo	Posizione
1	8.2	8/D2
2	8.3	8/E2
3	8.6	8/B5
4	8.7	8/D5
5	9.1	9/C6
6	9.2	9/C6
7	+	14/B2
8	14.1	14/D2
9	14.2	14/D4
10	21.2	21/D4
11	21.3	21/D5
12	21.4	21/D7
13	22.5	22/B7
14	22.6	22/D7
15	8.9	22/D8
16		
17		
18		
19		
20		
21		
22		
23		
24		
25		

+Q1
CN1
Costruttore ITT CANNON
Connettore per fili discreti IDC maschio
Tipo DW Subminiature
CONNETTORE MODULO I/O

Pin	Filo	Posizione
1	+	29/E5
2	29.1	29/E6
3	29.5	29/E6
4	29.6	29/E6
5	29.7	29/E6
6	29.8	29/E7
7	29.9	29/E7
8	29.10	29/E7
9	29.12	29/E7
10	29.11	29/E7
11	29.2	29/E8
12	29.3	29/E8
13	+	29/E8
14	–	29/E8
15	30.1	30/E6
16	30.5	30/E6
17	30.6	30/E6
18	30.7	30/E7
19	30.8	30/E7
20	30.9	30/E7
21	30.10	30/E7
22	30.12	30/E7
23	30.11	30/E8
24	30.2	30/E8
25	30.3	30/E8

+Q1
CN2
Costruttore ITT CANNON
Connettore per fili discreti IDC maschio
Tipo DW Subminiature
CONNETTORE AZIONAMENTO X

Pin	Filo	Posizione
1	29.7	29/B6
2	29.8	29/B7
3	29.9	29/B7
4	29.10	29/B7
5	29.11	29/B7
6	29.12	29/B7
7	+	29/B8
8	–	29/B8
9	29.13	29/B8

+Q1
CN3
Costruttore ITT CANNON
Connettore per fili discreti IDC maschio
Tipo DW Subminiature
CONNETTORE AZIONAMENTO Y

Pin	Filo	Posizione
1	30.7	30/B7
2	30.8	30/B7
3	30.9	30/B7
4	30.10	30/B7
5	30.11	30/B7
6	30.12	30/B8
7	+	30/B8
8	–	30/B8
9	30.13	30/B8

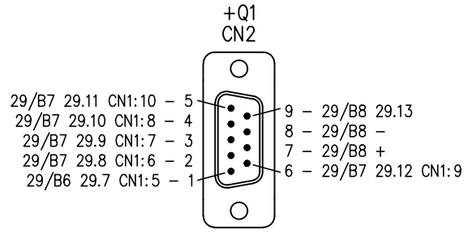

Costruttore ITT CANNON
Connettore per fili discreti IDC maschio
Tipo DW Subminiature
CONNETTORE AZIONAMENTO X

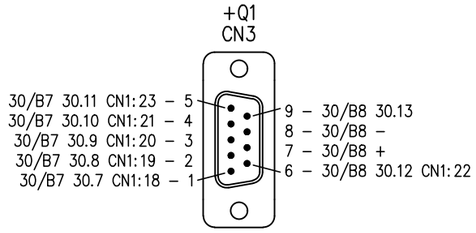

Costruttore ITT CANNON
Connettore per fili discreti IDC maschio
Tipo DW Subminiature
CONNETTORE AZIONAMENTO Y

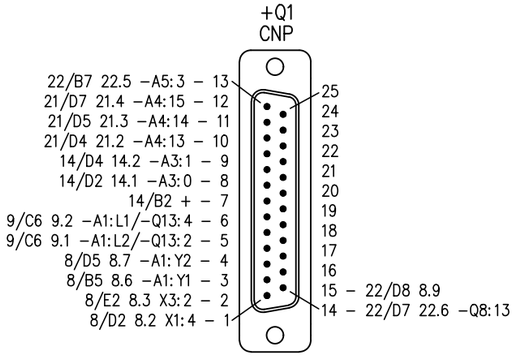

Costruttore ITT CANNON
Connett. a saldare invol. stagno maschio
Tipo D Subminiature
CONNETTORE PULSANTIERA

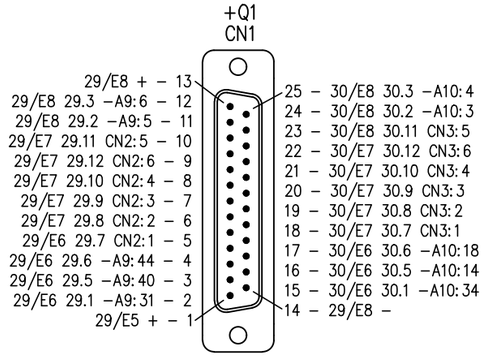

Costruttore ITT CANNON
Connettore per fili discreti IDC maschio
Tipo DW Subminiature
CONNETTORE MODULO I/O

REV.	MODIFICA	DATA	FIRMA					
				DATA	05/10/2017	Mario Rossi	Electro Graphics Srl	Riepilogo connettori
				DISEG.	Paolo Antonelli		San Martino di Lupari (PD)	
				VISTO	Umberto Bianchi			
				APPR.		SOST. IL:	SOST. DA:	ORIGINE:

Schemi

EG002 — EG002.DWG — FOGLIO 36 DI 68 — SEGUE 37

CADEtet R. 2018

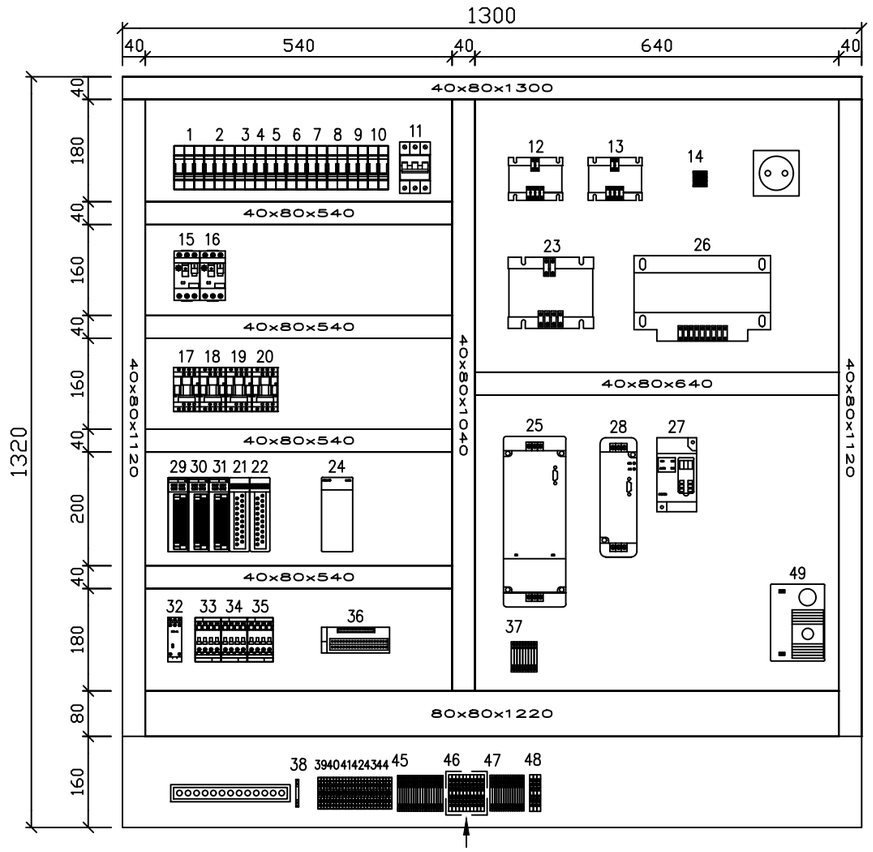

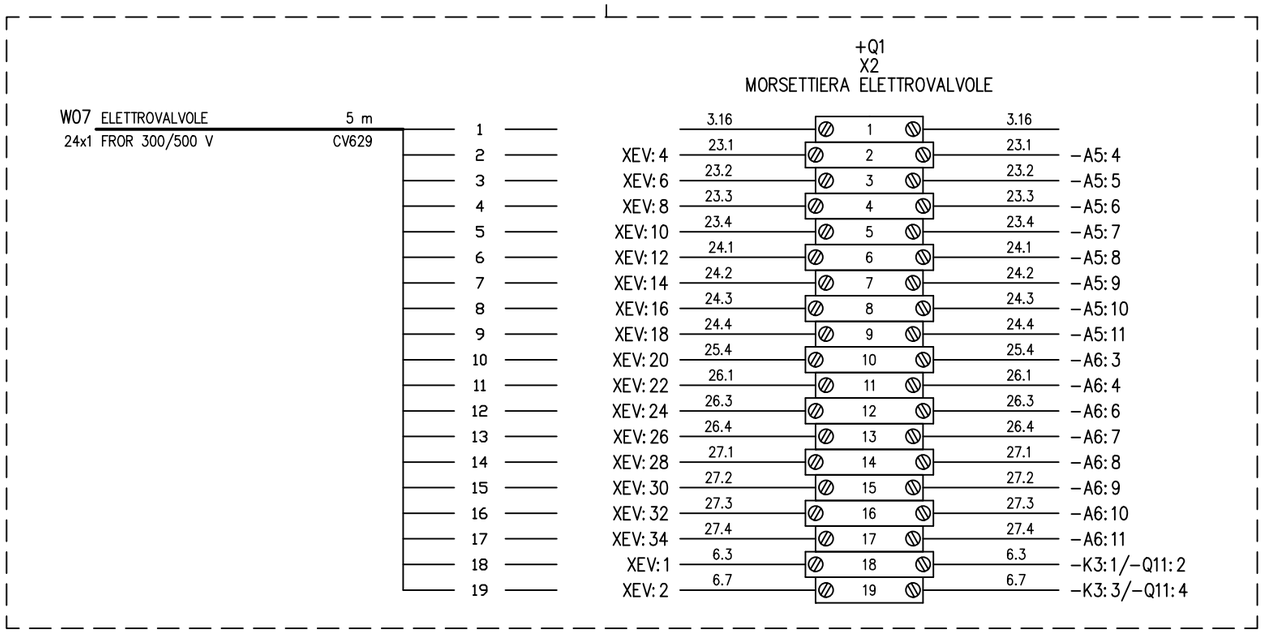

Nr.	Sigla	Descrizione	Posizione	Codice articolo
1	-Q2	PROTEZIONE TRAFO	3/B3	3NW7030
2	-Q3	PROTEZIONE SECONDARIO	3/D3	3NW7030
3	-Q4	PROTEZIONE AUSILIARI	3/B6	3NW7020
4	-Q5	AUSILIARI	3/C6	3NW7010
5	-Q7	FRENO LAMA	4/B4	3NW7020
6	-Q9	PROTEZIONE AZIONAMENTO	5/C1	3NW7020
7	-Q10		6/B1	3NW7020
8	-Q11		6/C1	3NW7020
9	-Q12	PROTEZIONE INVERTER	7/C1	3NW7020
10	-Q13	PROTEZIONE AUSILIARI	9/B6	3NW7020
11	-Q1	INTERRUTTORE GENERALE	3/A1	5TE7413
12	-T2	AUSILIARI AC	3/C6	TRASF001A
13	-T3	AUSILIARI DC	4/C1	TRASF001B
14	XIN	MORSETTIERA INGRESSO	3/A1	029432
15	-Q6	MOTORE LAMA	4/B3	GV2M10AN11TQ
16	-Q8	ASPIRATORE RULLIERA	4/B6	GV2M14AN11TQ
17	-K1	MOTORE LAMA	22/D2	LC1D0910B7
18	-K2	ABILITA ASSE X	22/D4	LC1D0910B7
19	-K3	ABILITA ASSE Y	22/D5	LC1D0910B7
20	-K5	ASPIRATORE+RULLIERA	22/D7	LC1D0910B7
21	-A5		22/A1	OTC20H3658
22	-A6		25/A2	OTC20H3658
23	-T4	TRAFO ASSE Y	6/C1	TRASF002A
24	-A1	Alimentatore	10/D1	OUC2201006
25	XGF1	AZIONAMENTO ASSE X	5/A2	O5DH--2357
26	-T1	TRAFO AZIONAMENTI	3/C3	TRASF003A
27	XGF3	INVERTER NASTRO	7/A2	O53G3J2004
28	XGF2	AZIONAMENTO ASSE Y	6/A2	O5DH--1607
29	-A2		10/D3	OTC20H3359
30	-A3		14/D2	OTC20H3359
31	-A4		18/D2	OTC20H3359
32	-XA1	DISPOSITIVO EMERGENZA	8/A2	XPSAL5110
33	-K4	ABILITA NASTRO	22/D5	3TH30220AC2
34	-K6	EMERGENZA ASSE	25/D4	3TH30220AN2
35	-K7	FRENO LAMA	25/D6	3TH30220AN2
36	-XA8	MODULO I/O	28/A1	OXXW--2000
37	XFR	MORSETTIERA FRENO MOTORE	4/B5	280901
38	XPE	MORSETTIERA BARRA DI TERRA	3/E2	3031238
39	XM1	MORSETTIERA MOTORE LAMA	4/E3	3003211
40	XM2	MORSETTIERA ASPIRATORE	4/E6	3003211
41	XM3	MORSETTIERA RULLIERA	4/E7	3003211
42	XM4	MORSETTIERA MOTORE ASSE X	5/E7	3003211
43	XM5	MORSETTIERA MOTORE ASSE Y	6/E7	3003211
44	XM6	MORSETTIERA NASTRO	7/E4	3003211
45	X1	MORSETTIERA QUADRO	8/C2	279681
46	X2	MORSETTIERA ELETTROVALVOLE	23/E2	2775016
47	X3	MORSETTIERA QUADRO SENSORI TAGLIO	8/B3	279681
48	XS1	MORSETTIERA SENSORI SCARICO	13/B2	2775016
49	-G1	ALIMENTATORE 24 VDC	4/C1	09S82J5000

REV.	MODIFICA	DATA	FIRMA					
				DATA	05/10/2017	Mario Rossi	Electro Graphics Srl San Martino di Lupari (PD)	Layout quadro
				DISEG.	Paolo Antonelli			
				VISTO	Umberto Bianchi			
				APPR.		SOST. IL:	SOST. DA:	ORIGINE:

Schemi

EG002 — EG002.DWG — FOGLIO 37 DI 68 — SEGUE 38

CADEtet R. 2018

PULSANTIERA PC

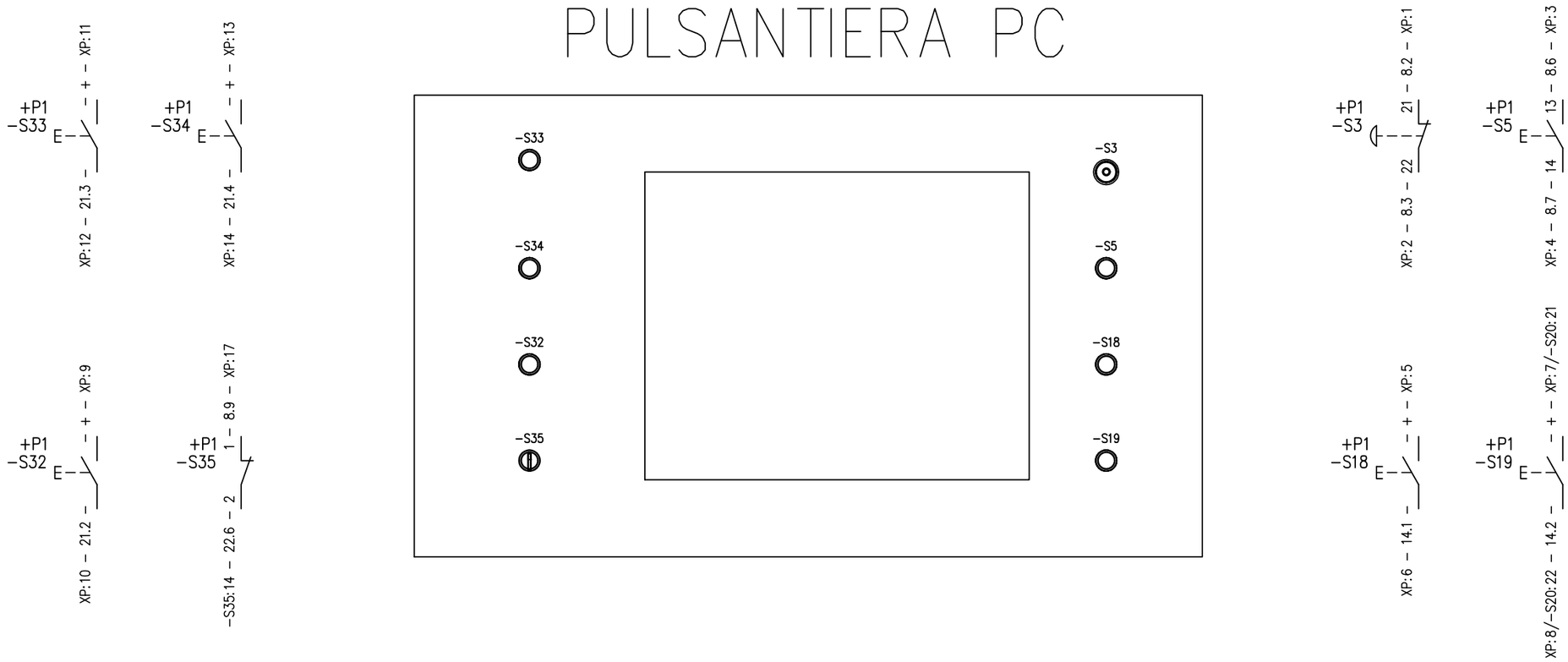

PULSANTIERE ESTERNE

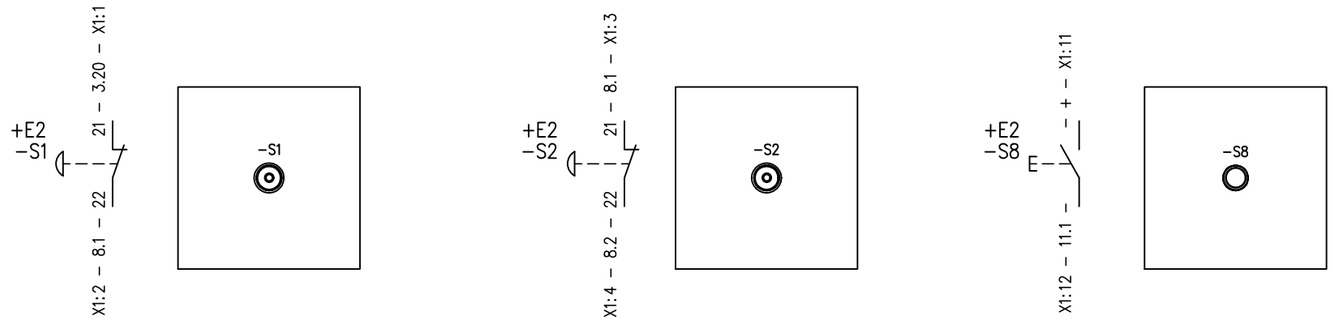

				DATA	05/10/2017	Mario Rossi		Electro Graphics Srl	Layout pulsantiere	Schemi		
				DISEG.	Paolo Antonelli			San Martino di Lupari (PD)				
				VISTO	Umberto Bianchi					EG002	EG002.DWG	FOGLIO 38 DI 68
REV.	MODIFICA	DATA	FIRMA	APPR.		SOST. IL:	SOST. DA:	ORIGINE:				SEGUE 39

CADEtet R. 2018

PULSANTIERA PC

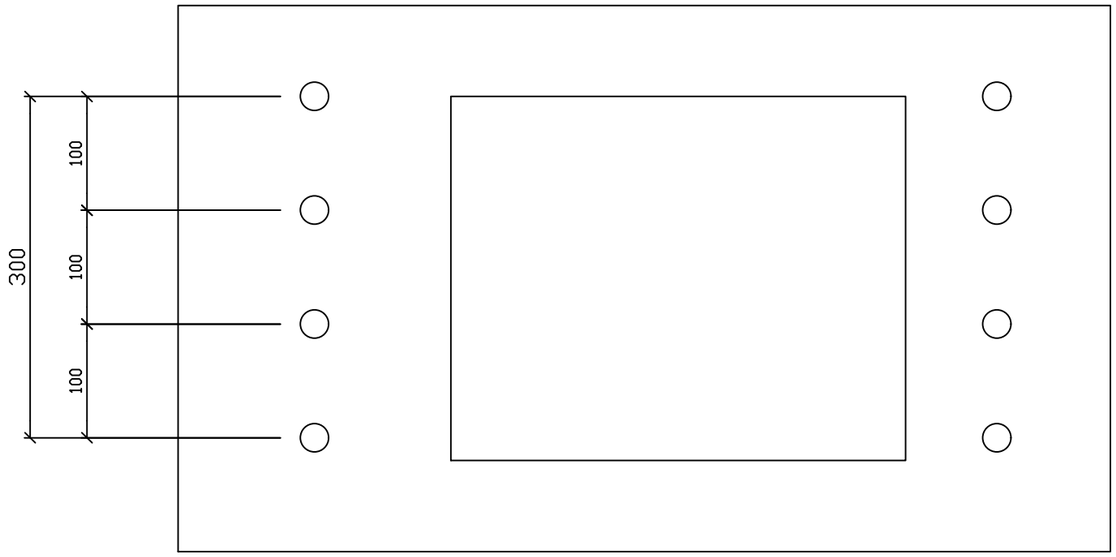

PULSANTIERE ESTERNE

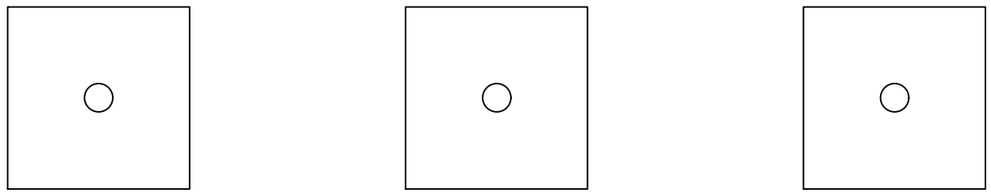

				DATA	05/10/2017	Mario Rossi		Electro Graphics Srl San Martino di Lupari (PD)	Layout pulsantiere	Schemi		
				DISEG.	Paolo Antonelli							
				VISTO	Umberto Bianchi					EG002	EG002.DWG	FOGLIO 39 DI 68
REV.	MODIFICA	DATA	FIRMA	APPR.		SOST. IL:	SOST. DA:	ORIGINE:				SEGUE 40

CADEtet R. 2018

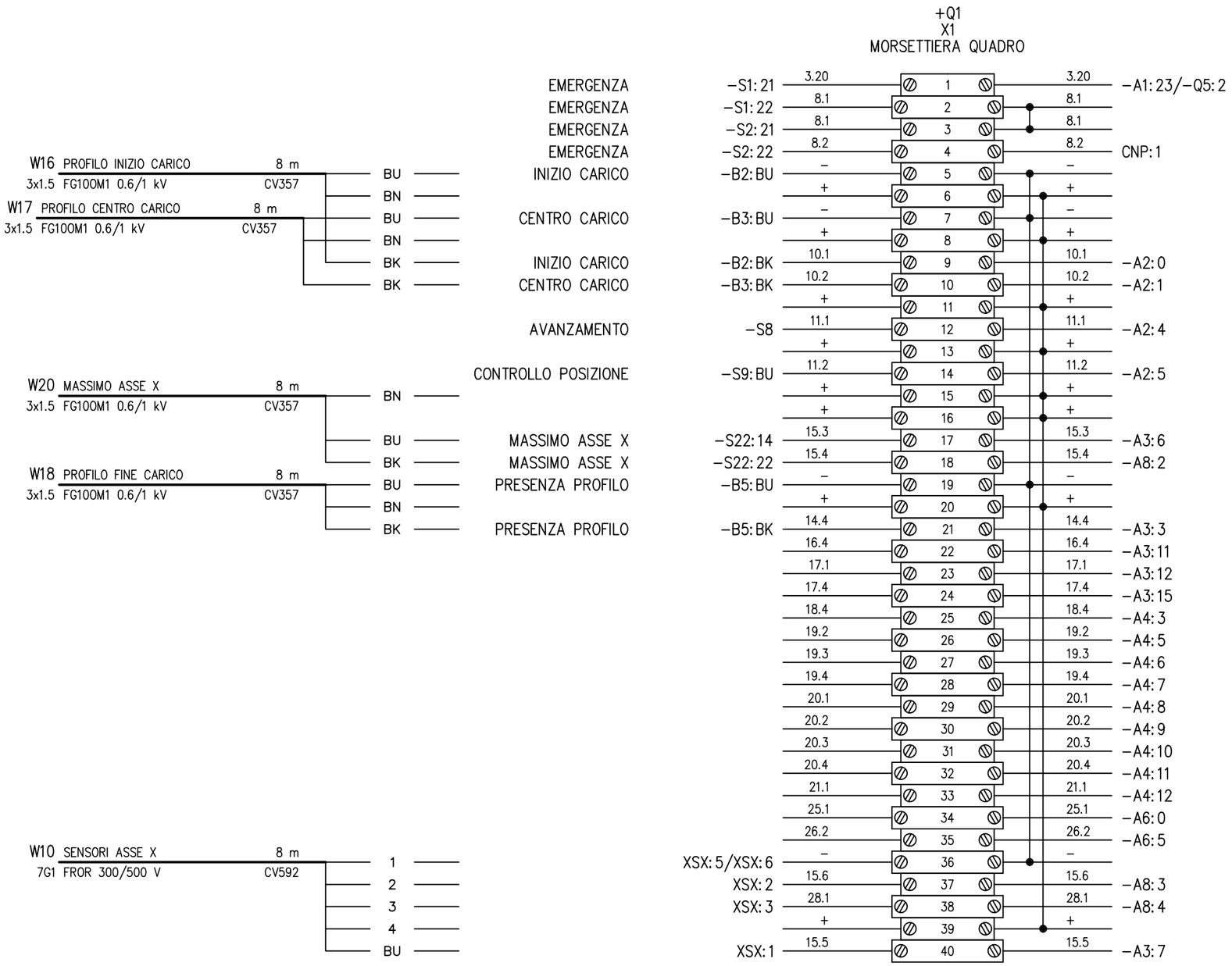

				DATA	05/10/2017	Mario Rossi		Electro Graphics Srl	Morsettiera quadro	Schemi		
				DISEG.	Paolo Antonelli			San Martino di Lupari (PD)				
				VISTO	Umberto Bianchi					EG002	EG002.DWG	FOGLIO 40 DI 68
REV.	MODIFICA	DATA	FIRMA	APPR.		SOST. IL:	SOST. DA:	ORIGINE:				SEGUE 41

CADElet R. 2018

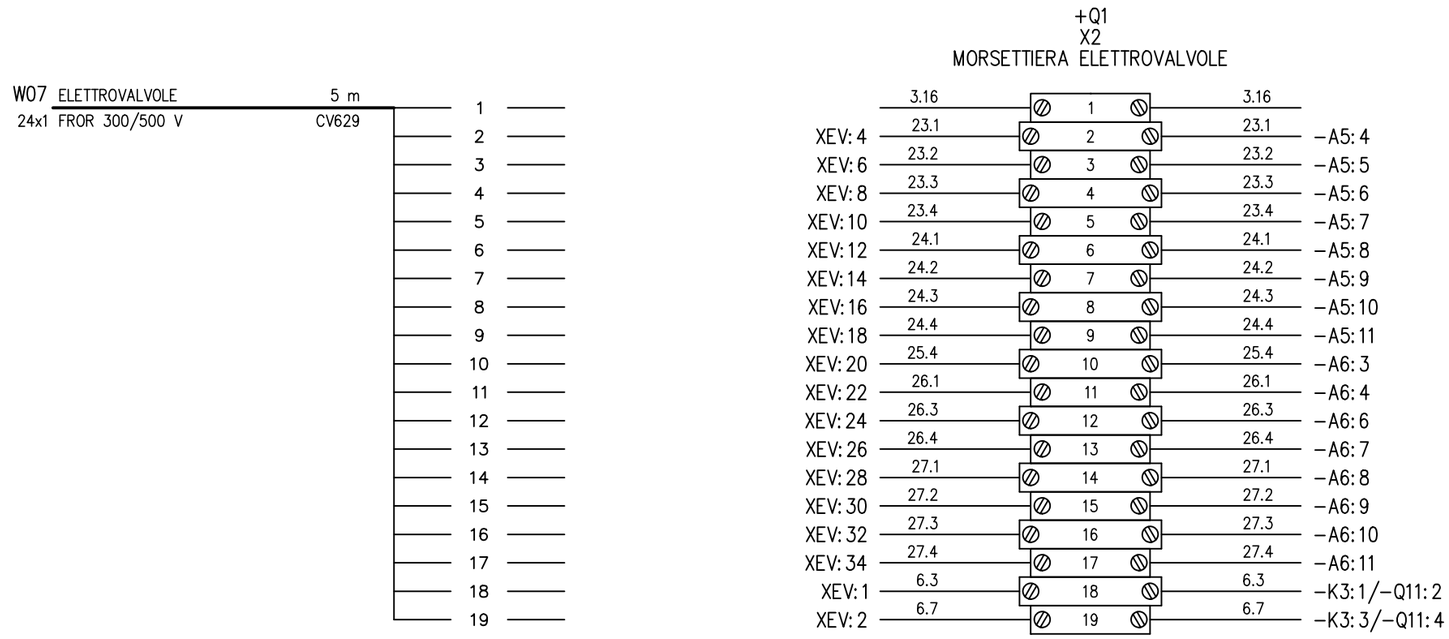

				DATA	05/10/2017	Mario Rossi		Electro Graphics Srl San Martino di Lupari (PD)	Morsettiera elettrovalvole	Schemi		
				DISEG.	Paolo Antonelli							
				VISTO	Umberto Bianchi					EG002	EG002.DWG	FOGLIO 41 DI 68
REV.	MODIFICA	DATA	FIRMA	APPR.		SOST. IL:	SOST. DA:	ORIGINE:				SEGUE 42

CADEtet R. 2018

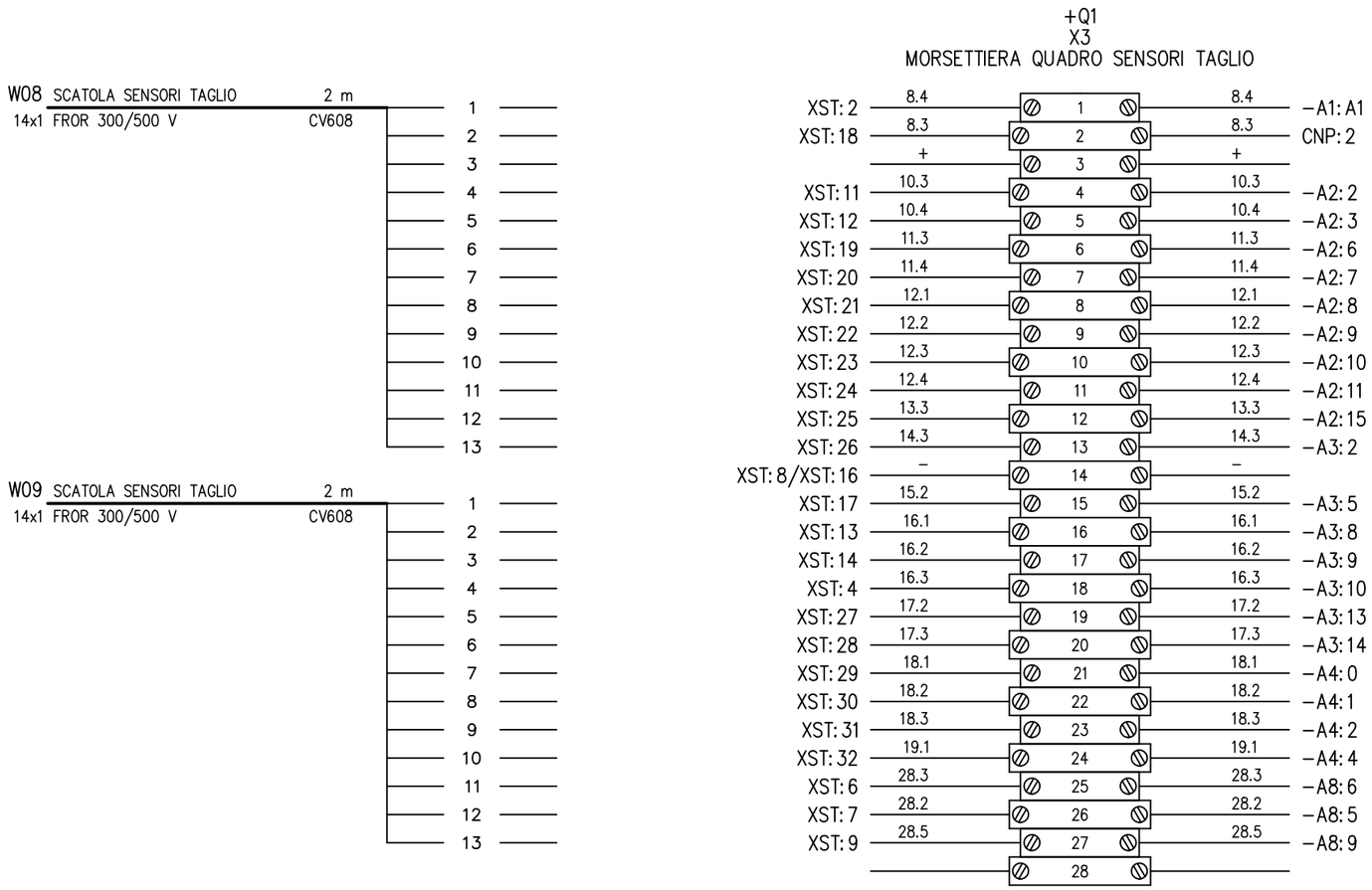

				DATA	05/10/2017	Mario Rossi		Electro Graphics Srl San Martino di Lupari (PD)	Morsettiera quadro sensori	Schemi	
				DISEG.	Paolo Antonelli						
				VISTO	Umberto Bianchi					EG002	EG002.DWG
REV.	MODIFICA	DATA	FIRMA	APPR.		SOST. IL:	SOST. DA:	ORIGINE:			

FOGLIO 42 DI 68
SEGUE 43

CADEtet R. 2018

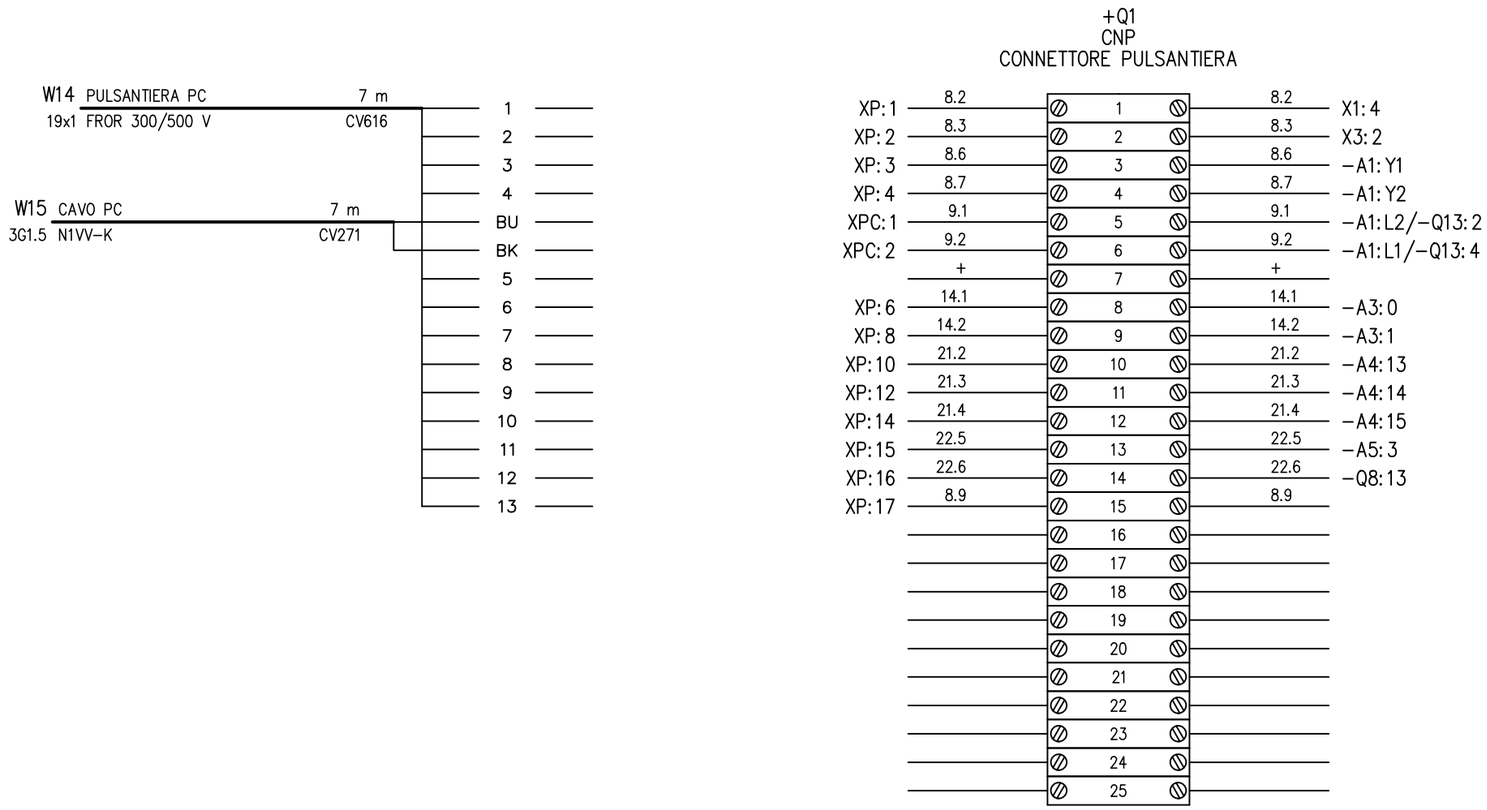

				DATA	05/10/2017	Mario Rossi		Electro Graphics Srl San Martino di Lupari (PD)	Connettore pulsantiera	Schemi	
				DISEG.	Paolo Antonelli						
				VISTO	Umberto Bianchi					EG002	EG002.DWG FOGLIO 43 DI 68
REV.	MODIFICA	DATA	FIRMA	APPR.		SOST. IL:	SOST. DA:	ORIGINE:			SEGUE 44

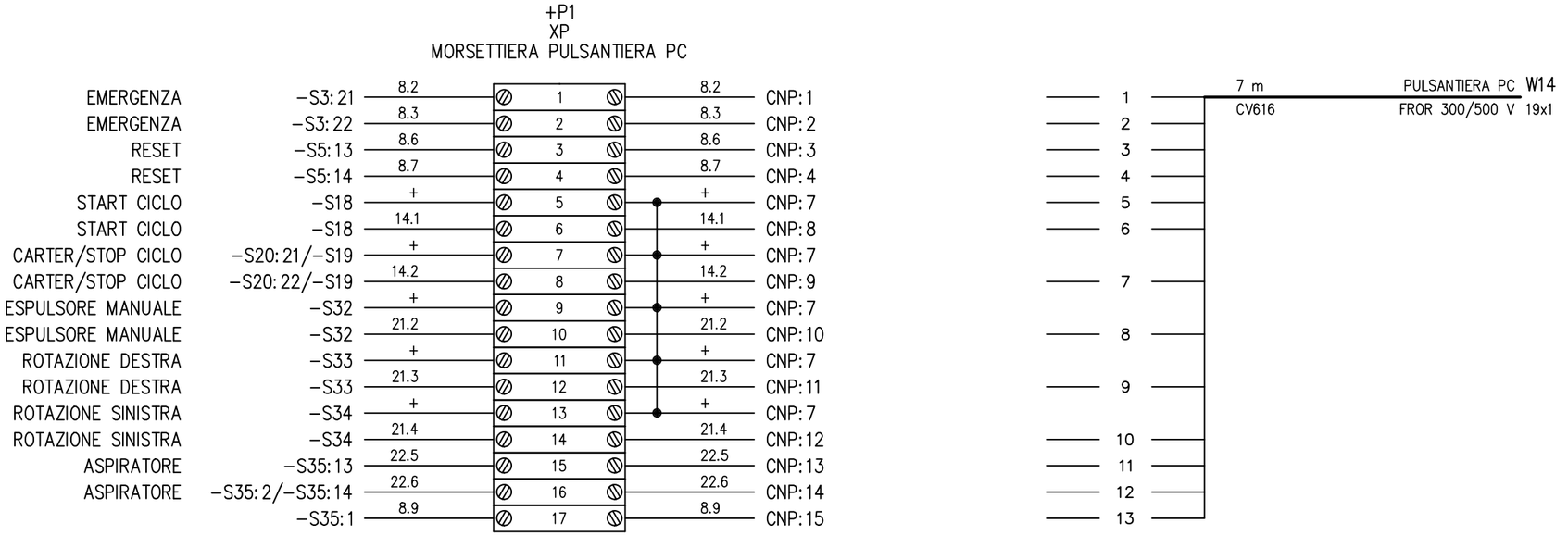

				DATA	05/10/2017	Mario Rossi		Electro Graphics Srl San Martino di Lupari (PD)	Morsettiera pulsantiera	Schemi	
				DISEG.	Paolo Antonelli						
				VISTO	Umberto Bianchi					EG002	EG002.DWG
REV.	MODIFICA	DATA	FIRMA	APPR.		SOST. IL:	SOST. DA:	ORIGINE:			

FOGLIO 44 DI 68
SEGUE 45

CADEtet R. 2018

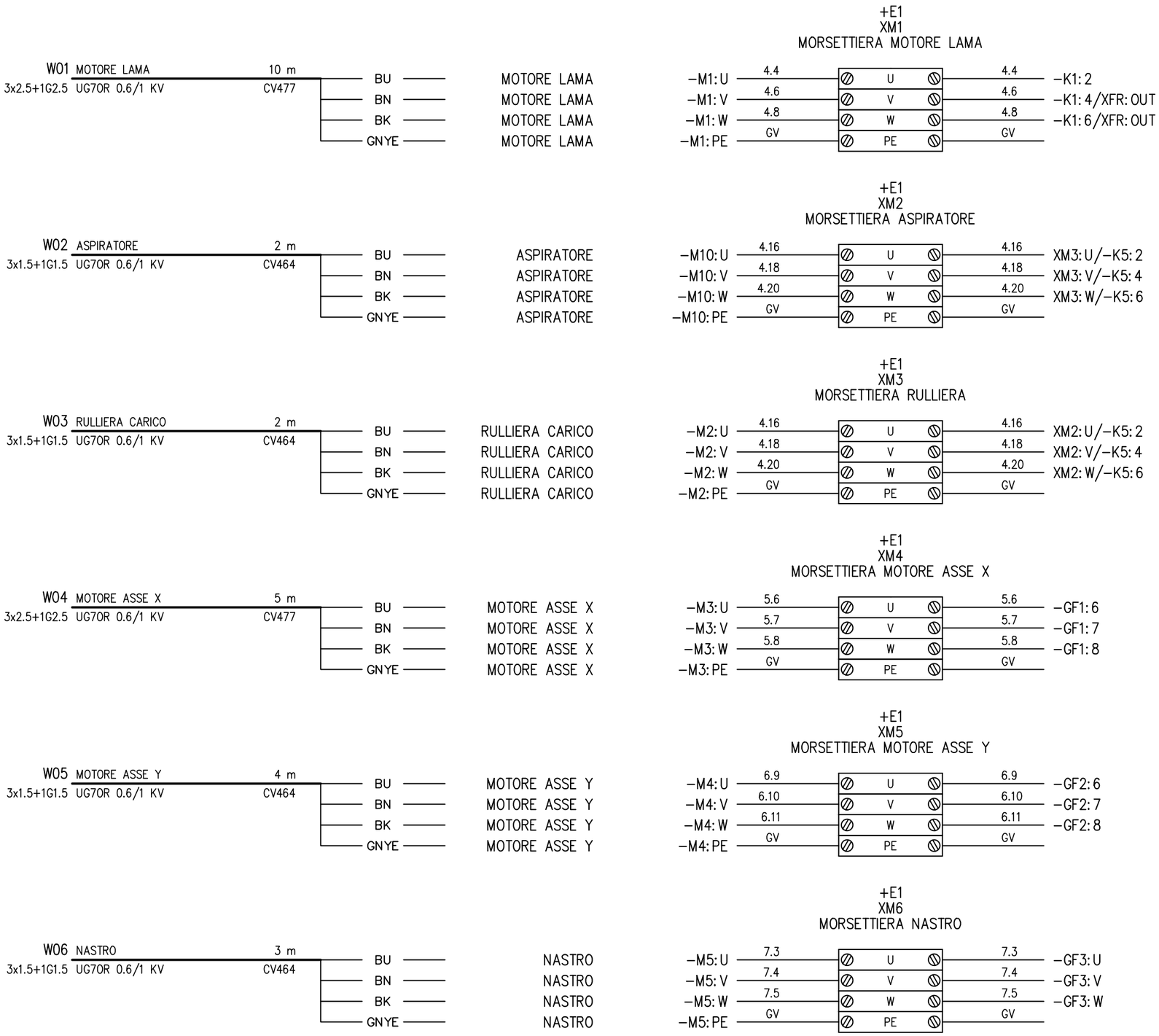

				DATA	05/10/2017	Mario Rossi		Electro Graphics Srl San Martino di Lupari (PD)	Morsettiere motori	Schemi		
				DISEG.	Paolo Antonelli							
				VISTO	Umberto Bianchi					EG002	EG002.DWG	FOGLIO 45 DI 68
REV.	MODIFICA	DATA	FIRMA	APPR.		SOST. IL:	SOST. DA:	ORIGINE:				SEGUE 46

CADEtet R. 2018

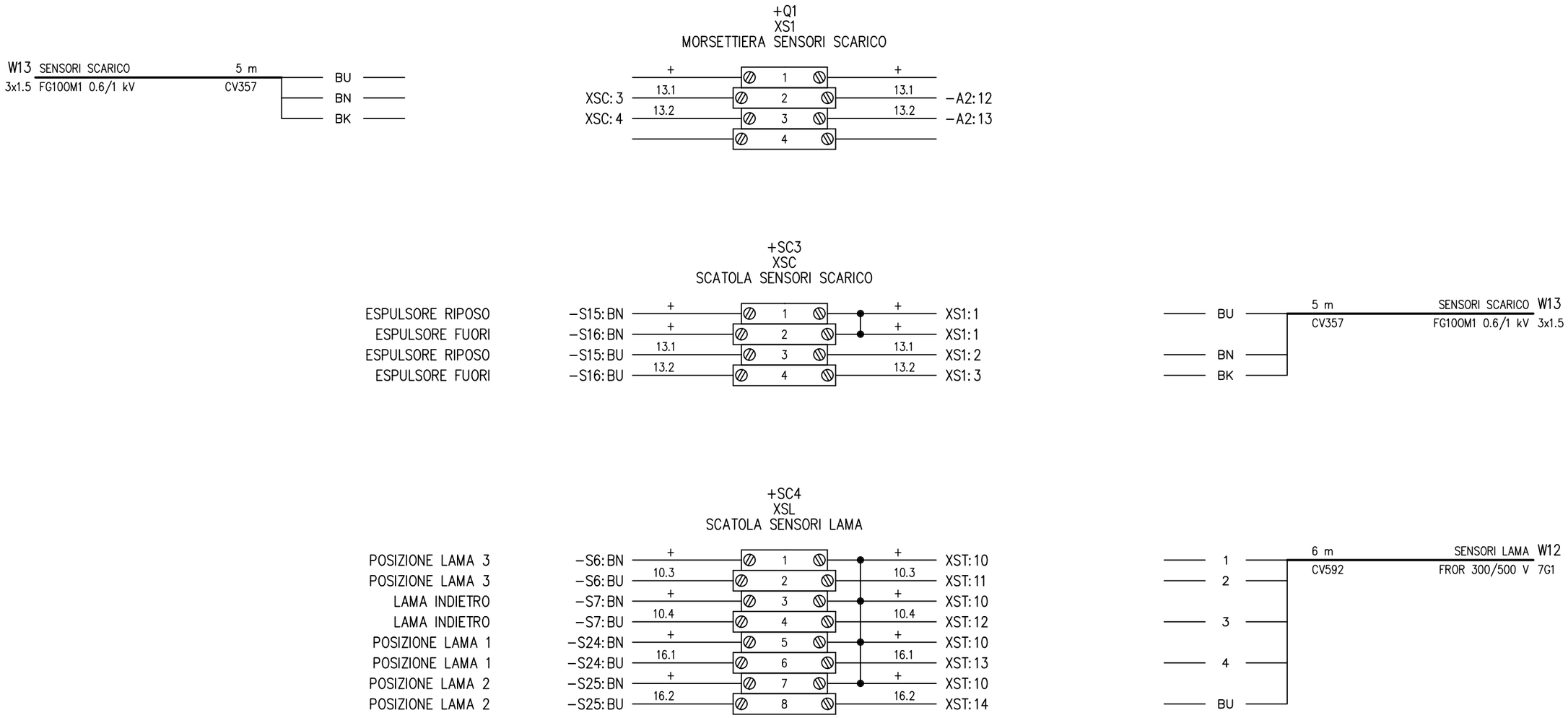

				DATA	05/10/2017	Mario Rossi		Electro Graphics Srl San Martino di Lupari (PD)	Morsettiere sensori	Schemi		
				DISEG.	Paolo Antonelli							
				VISTO	Umberto Bianchi					EG002	EG002.DWG	FOGLIO 46 DI 68
REV.	MODIFICA	DATA	FIRMA	APPR.		SOST. IL:	SOST. DA:	ORIGINE:				SEGUE 47

CADEtet R. 2018

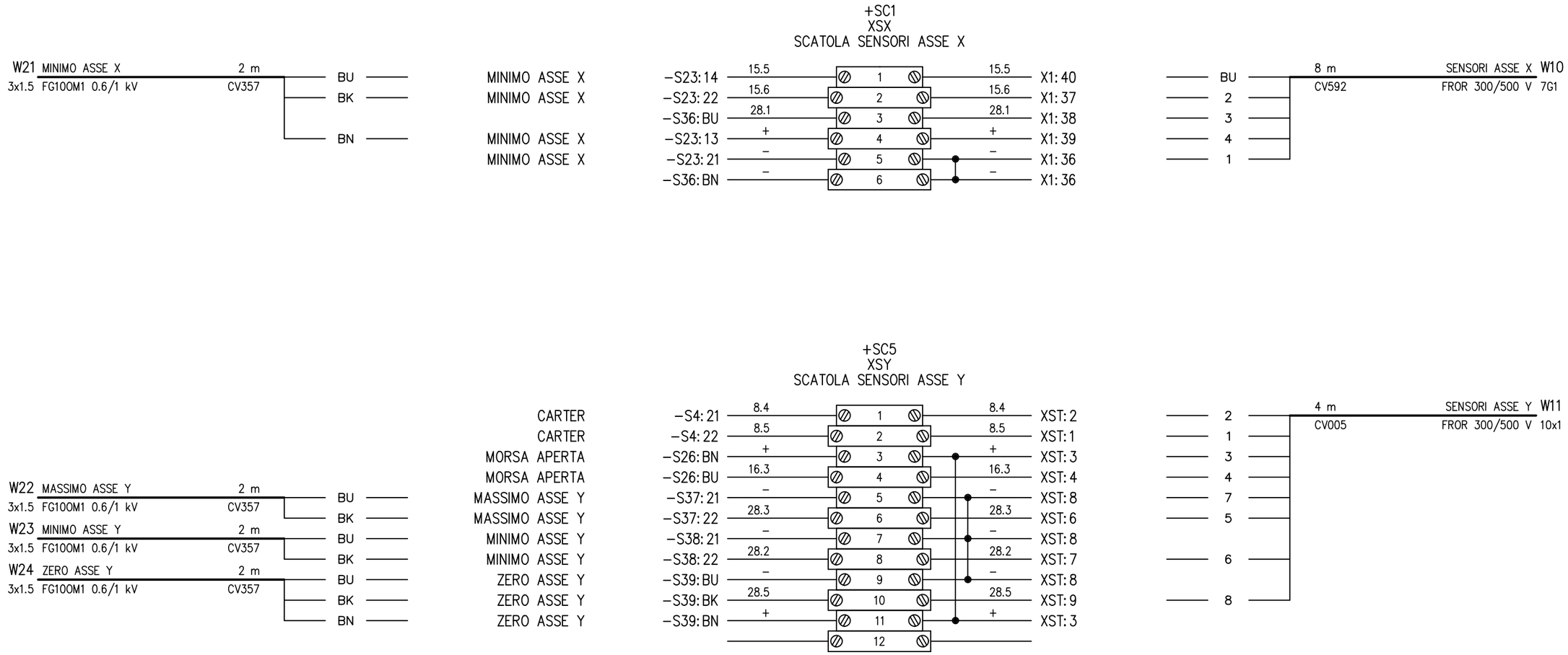

				DATA	05/10/2017	Mario Rossi		Electro Graphics Srl San Martino di Lupari (PD)	Morsettiere sensori assi	Schemi		
				DISEG.	Paolo Antonelli							
				VISTO	Umberto Bianchi					EG002	EG002.DWG	FOGLIO 47 DI 68
REV.	MODIFICA	DATA	FIRMA	APPR.		SOST. IL:	SOST. DA:	ORIGINE:				SEGUE 48

CADElet R. 2018

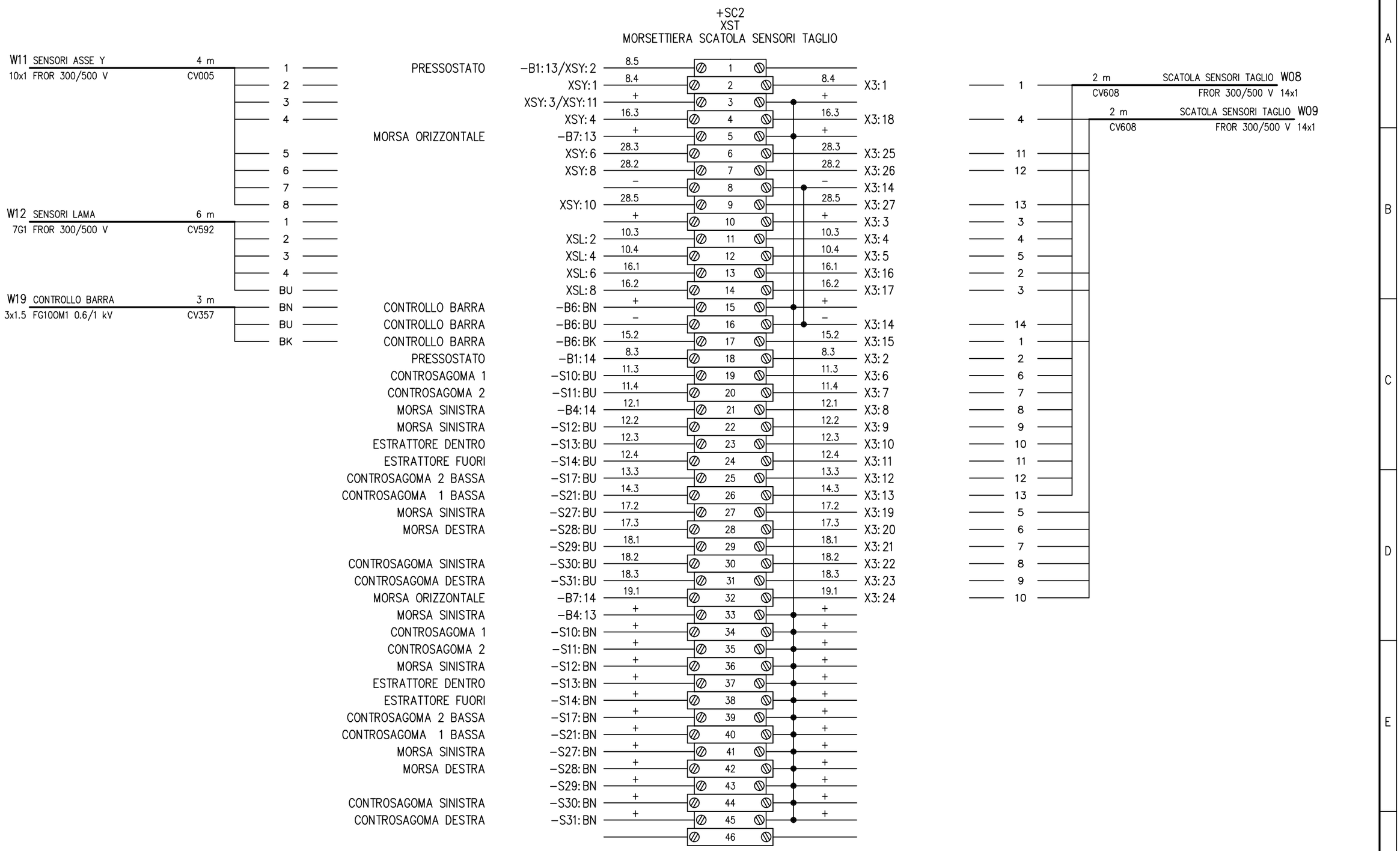

				DATA	05/10/2017	Mario Rossi		Electro Graphics Srl	Morsettiera scatola sensori	Schemi		
				DISEG.	Paolo Antonelli			San Martino di Lupari (PD)				
				VISTO	Umberto Bianchi					EG002	EG002.DWG	FOGLIO 48 DI 68
REV.	MODIFICA	DATA	FIRMA	APPR.		SOST. IL:	SOST. DA:	ORIGINE:				SEGUE 49

CADElet R. 2018

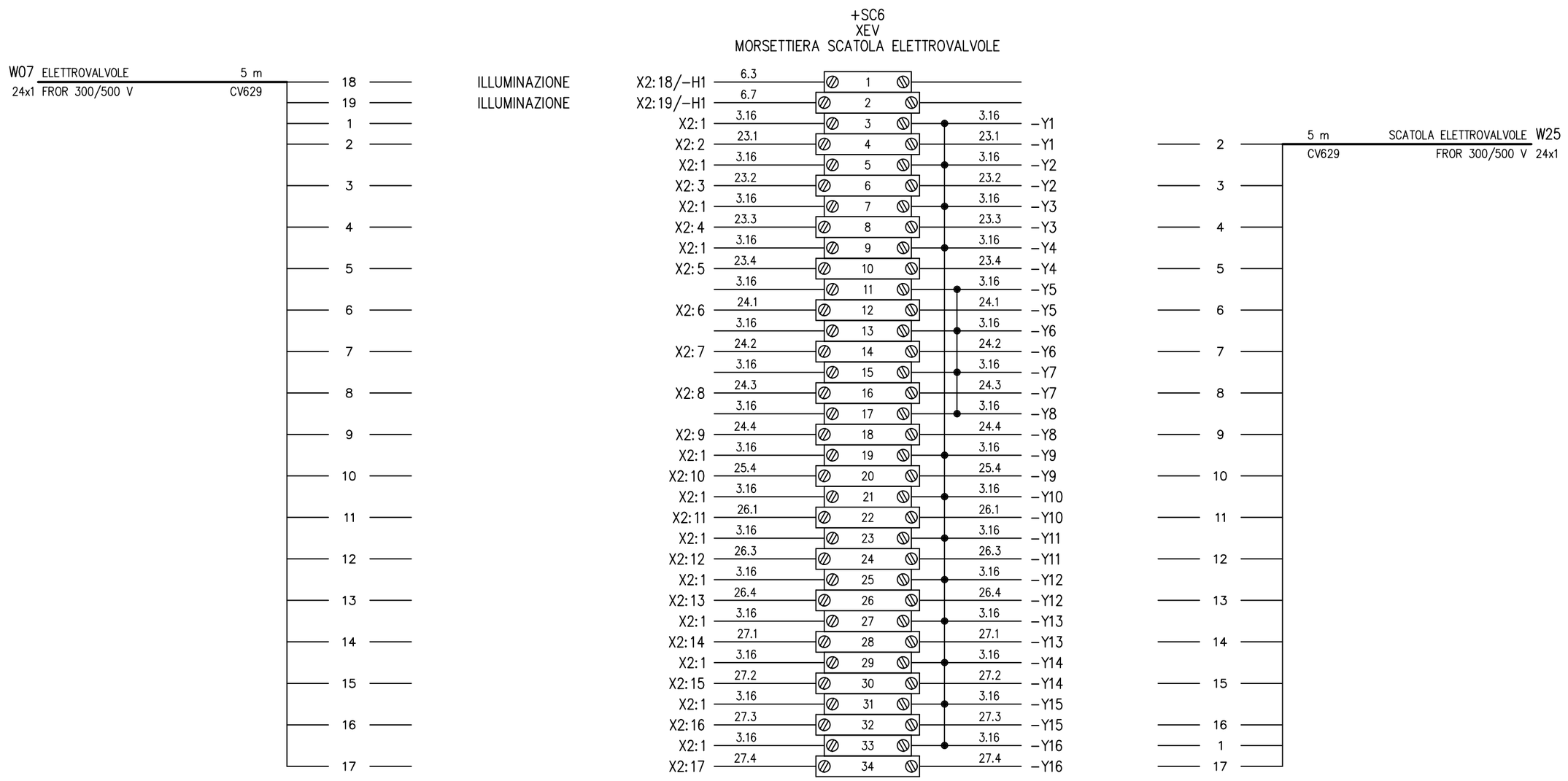

				DATA	05/10/2017	Mario Rossi		Electro Graphics Srl	Morsettiera elettrovalvole	Schemi	
				DISEG.	Paolo Antonelli			San Martino di Lupari (PD)			
				VISTO	Umberto Bianchi					EG002	EG002.DWG
REV.	MODIFICA	DATA	FIRMA	APPR.		SOST. IL:	SOST. DA:	ORIGINE:			

FOGLIO 49 DI 68
SEGUE 50

CADElet R. 2018

MORSETTIERA

+SC2
XST
MORSETTIERA SCATOLA SENSORI TAGLIO

N.Cavo Nr.Cable	Formazione Formation	Descrizione Description	Lun. (m) Len. (m)
W09	14x1	SCATOLA SENSORI TAGLIO	2
W08	14x1	SCATOLA SENSORI TAGLIO	2

Morsetti Terminal Blocks	Destinazione Destination	Origine Origin	Ponti Junctions	Tipo – Type	Liv. dist. – Noise	Posizione Position	Identif. Conduttore Single Conductor	Sezione Section mm?2	Descrizione Description
1	-B1:13/XSY:2					8/D3	8.5	1.5	PRESSOSTATO
2	XSY:1	X3:1				8/B3	8.4	1.5	
3	XSY:3/XSY:11		2			16/A5	+	1.5	
4	XSY:4	X3:18				16/D5	16.3	1.5	
5	-B7:13		2			19/C2	+	1.5	MORSA ORIZZONTALE
6	XSY:6	X3:25			3	28/E5	28.3	1.5	
7	XSY:8	X3:26			3	28/E6	28.2	1.5	
8		X3:14	1		3	28/C7	–	1.5	
9	XSY:10	X3:27			3	28/E7	28.5	1.5	
10		X3:3				10/B6	+	1.5	
11	XSL:2	X3:4				10/D6	10.3	1.5	
12	XSL:4	X3:5				10/D8	10.4	1.5	
13	XSL:6	X3:16				16/D2	16.1	1.5	
14	XSL:8	X3:17				16/D4	16.2	1.5	
15	-B6:BN		2			15/B4	+	1.5	CONTROLLO BARRA
16	-B6:BU	X3:14	1			15/B3	–	1.5	CONTROLLO BARRA
17	-B6:BK	X3:15				15/C4	15.2	1.5	CONTROLLO BARRA
18	-B1:14	X3:2				8/E3	8.3	1.5	PRESSOSTATO
19	-S10:BU	X3:6				11/C5	11.3	1.5	CONTROSAGOMA 1
20	-S11:BU	X3:7				11/C7	11.4	1.5	CONTROSAGOMA 2
21	-B4:14	X3:8				12/C2	12.1	1.5	MORSA SINISTRA
22	-S12:BU	X3:9				12/C4	12.2	1.5	MORSA SINISTRA
23	-S13:BU	X3:10				12/C5	12.3	1.5	ESTRATTORE DENTRO
24	-S14:BU	X3:11				12/C7	12.4	1.5	ESTRATTORE FUORI
25	-S17:BU	X3:12				13/C7	13.3	1.5	CONTROSAGOMA 2 BASSA
26	-S21:BU	X3:13				14/D6	14.3	1.5	CONTROSAGOMA 1 BASSA
27	-S27:BU	X3:19				17/C4	17.2	1.5	MORSA SINISTRA
28	-S28:BU	X3:20				17/C5	17.3	1.5	MORSA DESTRA
29	-S29:BU	X3:21				18/C2	18.1	1.5	
30	-S30:BU	X3:22				18/C5	18.2	1.5	CONTROSAGOMA SINISTRA
31	-S31:BU	X3:23				18/C6	18.3	1.5	CONTROSAGOMA DESTRA
32	-B7:14	X3:24				19/D2	19.1	1.5	MORSA ORIZZONTALE
33	-B4:13		2			12/B2	+	1.5	MORSA SINISTRA
34	-S10:BN		2			11/B5	+	1.5	CONTROSAGOMA 1
35	-S11:BN		2			11/B7	+	1.5	CONTROSAGOMA 2
36	-S12:BN		2			12/B4	+	1.5	MORSA SINISTRA
37	-S13:BN		2			12/B5	+	1.5	ESTRATTORE DENTRO
38	-S14:BN		2			12/B7	+	1.5	ESTRATTORE FUORI
39	-S17:BN		2			13/C7	+	1.5	CONTROSAGOMA 2 BASSA
40	-S21:BN		2			14/C6	+	1.5	CONTROSAGOMA 1 BASSA
41	-S27:BN		2			17/B4	+	1.5	MORSA SINISTRA
42	-S28:BN		2			17/B5	+	1.5	MORSA DESTRA
43	-S29:BN		2			18/B2	+	1.5	
44	-S30:BN		2			18/B5	+	1.5	CONTROSAGOMA SINISTRA
45	-S31:BN		2			18/B6	+	1.5	CONTROSAGOMA DESTRA
46								1.5	

N.Cavo Nr.Cable	Formazione Formation	Descrizione Description	Lun. (m) Len. (m)	1	2	3	4	5	6	7	8
W11	10x1	SENSORI ASSE Y	4	1	2	3	4	5	6	7	8
W12	7G1	SENSORI LAMA	6								
W19	3x1.5	CONTROLLO BARRA	3								

W11	9	10	11	12	13	14	15	16	17	18	19
W12	1	2	3	4	BU						
W19						BN	BU	BK			

W11	20	21	22	23	24	25	26	27	28	29	30
W12											
W19											

W11	31	32	33	34	35	36	37	38	39	40	41
W12											
W19											

W11	42	43	44	45	46						
W12											
W19											

W11				

MORSETTIERA

+SC6
XEV
MORSETTIERA SCATOLA ELETTROVALVOLE

N.Cavo Nr.Cable	Formazione Formation	Descrizione Description	Lun. (m) Len. (m)
W25	24x1	SCATOLA ELETTROVALVOLE	5

Morsetti Terminal Blocks	Destinazione Destination	Origine Origin	Ponti Junctions	Tipo – Type	Liv. dist. – Noise	Posizione Position	Identif. Conduttore Single Conductor	Sezione Section mm?2	Descrizione Description
1	X2:18/-H1			1		9/E2	6.3	1.5	ILLUMINAZIONE
2	X2:19/-H1			1		9/D2	6.7	1.5	ILLUMINAZIONE
3	X2:1	-Y1	1	1		23/D2	3.16	1.5	
4	X2:2	-Y1		1		23/C2	23.1	1.5	
5	X2:1	-Y2	1	1		23/D3	3.16	1.5	
6	X2:3	-Y2		1		23/C3	23.2	1.5	
7	X2:1	-Y3	1	1		23/D5	3.16	1.5	
8	X2:4	-Y3		1		23/C5	23.3	1.5	
9	X2:1	-Y4	1	1		23/D7	3.16	1.5	
10	X2:5	-Y4		1		23/C7	23.4	1.5	
11		-Y5	2	1		24/D2	3.16	1.5	
12	X2:6	-Y5		1		24/C2	24.1	1.5	
13		-Y6	2	1		24/D3	3.16	1.5	
14	X2:7	-Y6		1		24/C3	24.2	1.5	
15		-Y7	2	1		24/D5	3.16	1.5	
16	X2:8	-Y7		1		24/C5	24.3	1.5	
17		-Y8	2	1		24/D7	3.16	1.5	
18	X2:9	-Y8		1		24/C7	24.4	1.5	
19	X2:1	-Y9	1	1		25/D7	3.16	1.5	
20	X2:10	-Y9		1		25/C7	25.4	1.5	
21	X2:1	-Y10	1	1		26/D2	3.16	1.5	
22	X2:11	-Y10		1		26/D2	26.1	1.5	
23	X2:1	-Y11	1	1		26/D5	3.16	1.5	
24	X2:12	-Y11		1		26/D5	26.3	1.5	
25	X2:1	-Y12	1	1		26/D7	3.16	1.5	
26	X2:13	-Y12		1		26/D7	26.4	1.5	
27	X2:1	-Y13	1	1		27/D2	3.16	1.5	
28	X2:14	-Y13		1		27/D2	27.1	1.5	
29	X2:1	-Y14	1	1		27/D3	3.16	1.5	
30	X2:15	-Y14		1		27/D3	27.2	1.5	
31	X2:1	-Y15	1	1		27/D5	3.16	1.5	
32	X2:16	-Y15		1		27/D5	27.3	1.5	
33	X2:1	-Y16	1	1		27/D7	3.16	1.5	
34	X2:17	-Y16		1		27/D7	27.4	1.5	

N.Cavo Nr.Cable	Formazione Formation	Descrizione Description	Lun. (m) Len. (m)
W07	24x1	ELETTROVALVOLE	5

				DATA	05/10/2017	Mario Rossi	Electro Graphics Srl San Martino di Lupari (PD)	Tabella morsettiera XEV
				DISEG.	Paolo Antonelli			
				VISTO	Umberto Bianchi			
REV.	MODIFICA	DATA	FIRMA	APPR.		SOST. IL:	SOST. DA:	ORIGINE:

Schemi

EG002

EG002.DWG

FOGLIO 51 DI 68

SEGUE 52

+SC2
XST
MORSETTIERA SCATOLA SENSORI TAGLIO

Filo	Sezione	Colore	Designazione	Descrizione	Destinazione	Ponti	Pin	Ponti	Origine	Posizione	Note
	1.5	RD	N1VV-K	PRESSOSTATO	-B1:13/XSY:2		1			8/D3	
8.4	1.5	RD	N1VV-K		XSY:1		2		X3:1	8/B3	
+	1.5	BU	N1VV-K		XSY:3/XSY:11		3	●		16/A5	
16.3	1.5	BU	N1VV-K		XSY:4		4		X3:18	16/D5	
+	1.5	BU	N1VV-K	MORSA ORIZZONTALE	-B7:13		5	●		19/C2	
28.3	1.5	BU	N1VV-K		XSY:6		6		X3:25	28/E5	
28.2	1.5	BU	N1VV-K		XSY:8		7		X3:26	28/E6	
-	1.5	BU	N1VV-K				8	●	X3:14	28/C7	
28.5	1.5	BU	N1VV-K		XSY:10		9		X3:27	28/E7	
+	1.5	BU	N1VV-K				10		X3:3	10/B6	
10.3	1.5	BU	N1VV-K		XSL:2		11		X3:4	10/D6	
10.4	1.5	BU	N1VV-K		XSL:4		12		X3:5	10/D8	
16.1	1.5	BU	N1VV-K		XSL:6		13		X3:16	16/D2	
16.2	1.5	BU	N1VV-K		XSL:8		14		X3:17	16/D4	
+	1.5	BU	N1VV-K	CONTROLLO BARRA	-B6:BN		15	●		15/B4	
-	1.5	BU	N1VV-K	CONTROLLO BARRA	-B6:BU		16	●	X3:14	15/B3	
15.2	1.5	BU	N1VV-K	CONTROLLO BARRA	-B6:BK		17		X3:15	15/C4	
8.3	1.5	RD	N1VV-K	PRESSOSTATO	-B1:14		18		X3:2	8/E3	
11.3	1.5	BU	N1VV-K	CONTROSAGOMA 1	-S10:BU		19		X3:6	11/C5	
11.4	1.5	BU	N1VV-K	CONTROSAGOMA 2	-S11:BU		20		X3:7	11/C7	
12.1	1.5	BU	N1VV-K	MORSA SINISTRA	-B4:14		21		X3:8	12/C2	
12.2	1.5	BU	N1VV-K	MORSA SINISTRA	-S12:BU		22		X3:9	12/C4	
12.3	1.5	BU	N1VV-K	ESTRATTORE DENTRO	-S13:BU		23		X3:10	12/C5	
12.4	1.5	BU	N1VV-K	ESTRATTORE FUORI	-S14:BU		24		X3:11	12/C7	
13.3	1.5	BU	N1VV-K	CONTROSAGOMA 2 BASSA	-S17:BU		25		X3:12	13/C7	
14.3	1.5	BU	N1VV-K	CONTROSAGOMA 1 BASSA	-S21:BU		26		X3:13	14/D6	
17.2	1.5	BU	N1VV-K	MORSA SINISTRA	-S27:BU		27		X3:19	17/C4	
17.3	1.5	BU	N1VV-K	MORSA DESTRA	-S28:BU		28		X3:20	17/C5	
18.1	1.5	BU	N1VV-K		-S29:BU		29		X3:21	18/C2	
18.2	1.5	BU	N1VV-K	CONTROSAGOMA SINISTRA	-S30:BU		30		X3:22	18/C5	
18.3	1.5	BU	N1VV-K	CONTROSAGOMA DESTRA	-S31:BU		31		X3:23	18/C6	
19.1	1.5	BU	N1VV-K	MORSA ORIZZONTALE	-B7:14		32		X3:24	19/D2	
+	1.5	BU	N1VV-K	MORSA SINISTRA	-B4:13		33	●		12/B2	
+	1.5	BU	N1VV-K	CONTROSAGOMA 1	-S10:BN		34	●		11/B5	
+	1.5	BU	N1VV-K	CONTROSAGOMA 2	-S11:BN		35	●		11/B7	
+	1.5	BU	N1VV-K	MORSA SINISTRA	-S12:BN		36	●		12/B4	
+	1.5	BU	N1VV-K	ESTRATTORE DENTRO	-S13:BN		37	●		12/B5	
+	1.5	BU	N1VV-K	ESTRATTORE FUORI	-S14:BN		38	●		12/B7	
+	1.5	BU	N1VV-K	CONTROSAGOMA 2 BASSA	-S17:BN		39	●		13/C7	
+	1.5	BU	N1VV-K	CONTROSAGOMA 1 BASSA	-S21:BN		40	●		14/C6	
+	1.5	BU	N1VV-K	MORSA SINISTRA	-S27:BN		41	●		17/B4	
+	1.5	BU	N1VV-K	MORSA DESTRA	-S28:BN		42	●		17/B5	
+	1.5	BU	N1VV-K		-S29:BN		43	●		18/B2	
+	1.5	BU	N1VV-K	CONTROSAGOMA SINISTRA	-S30:BN		44	●		18/B5	
+	1.5	BU	N1VV-K	CONTROSAGOMA DESTRA	-S31:BN		45	●		18/B6	
	1.5						46				

REV.	MODIFICA	DATA	FIRMA					
				DATA	05/10/2017	Mario Rossi	Electro Graphics Srl San Martino di Lupari (PD)	Morsettiera XST V1
				DISEG.	Paolo Antonelli			
				VISTO	Umberto Bianchi			
				APPR.		SOST. IL:	SOST. DA:	ORIGINE:

Schemi

EG002 — EG002.DWG — FOGLIO 52 DI 68 — SEGUE 53

CADEtet R. 2018

Sezione	Colore	Designazione
1.5	RD	N1VV-K
1.5	RD	N1VV-K
1.5	BU	N1VV-K
1.5	BU	N1VV-K
1.5	BU	N1VV-K
1.5	BU	N1VV-K
1.5	BU	N1VV-K
1.5	BU	N1VV-K
1.5	BU	N1VV-K
1.5	BU	N1VV-K
1.5	BU	N1VV-K
1.5	BU	N1VV-K
1.5	BU	N1VV-K
1.5	BU	N1VV-K
1.5	BU	N1VV-K
1.5	RD	N1VV-K
1.5	BU	N1VV-K
1.5	BU	N1VV-K
1.5	BU	N1VV-K
1.5	BU	N1VV-K
1.5	BU	N1VV-K
1.5	BU	N1VV-K
1.5	BU	N1VV-K
1.5	BU	N1VV-K
1.5	BU	N1VV-K
1.5	BU	N1VV-K
1.5	BU	N1VV-K
1.5	BU	N1VV-K
1.5	BU

+SC2
XST
MORSETTIERA SCATOLA SENSORI TAGLIO

Pin	Filo	Sezione	Colore	Designazione	Descrizione	Destinazione	Origine	Posizione	Note
1		1.5	RD	N1VV-K		-B1:13/XSY:2		8/D3	
2	8.4	1.5	RD	N1VV-K		XSY:1	X3:1	8/B3	
3	+	1.5	BU	N1VV-K		XSY:3/XSY:11		16/A5	
4	16.3	1.5	BU	N1VV-K		XSY:4	X3:18	16/D5	
5	+	1.5	BU	N1VV-K		-B7:13		19/C2	
6	28.3	1.5	BU	N1VV-K		XSY:6	X3:25	28/E5	
7	28.2	1.5	BU	N1VV-K		XSY:8	X3:26	28/E6	
8	-	1.5	BU	N1VV-K			X3:14	28/C7	
9	28.5	1.5	BU	N1VV-K		XSY:10	X3:27	28/E7	
10	+	1.5	BU	N1VV-K			X3:3	10/B6	
11	10.3	1.5	BU	N1VV-K		XSL:2	X3:4	10/D6	
12	10.4	1.5	BU	N1VV-K		XSL:4	X3:5	10/D8	
13	16.1	1.5	BU	N1VV-K		XSL:6	X3:16	16/D2	
14	16.2	1.5	BU	N1VV-K		XSL:8	X3:17	16/D4	
15	+	1.5	BU	N1VV-K		-B6:BN		15/B4	
16	-	1.5	BU	N1VV-K		-B6:BU	X3:14	15/B3	
17	15.2	1.5	BU	N1VV-K		-B6:BK	X3:15	15/C4	
18	8.3	1.5	RD	N1VV-K		-B1:14	X3:2	8/E3	
19	11.3	1.5	BU	N1VV-K		-S10:BU	X3:6	11/C5	
20	11.4	1.5	BU	N1VV-K		-S11:BU	X3:7	11/C7	
21	12.1	1.5	BU	N1VV-K		-B4:14	X3:8	12/C2	
22	12.2	1.5	BU	N1VV-K		-S12:BU	X3:9	12/C4	
23	12.3	1.5	BU	N1VV-K		-S13:BU	X3:10	12/C5	
24	12.4	1.5	BU	N1VV-K		-S14:BU	X3:11	12/C7	
25	13.3	1.5	BU	N1VV-K		-S17:BU	X3:12	13/C7	
26	14.3	1.5	BU	N1VV-K		-S21:BU	X3:13	14/D6	
27	17.2	1.5	BU	N1VV-K		-S27:BU	X3:19	17/C4	
28	17.3	1.5	BU	N1VV-K		-S28:BU	X3:20	17/C5	
29	18.1	1.5	BU	N1VV-K		-S29:BU	X3:21	18/C2	
30	18.2	1.5	BU	N1VV-K		-S30:BU	X3:22	18/C5	
31	18.3	1.5	BU	N1VV-K		-S31:BU	X3:23	18/C6	
32	19.1	1.5	BU	N1VV-K		-B7:14	X3:24	19/D2	
33	+	1.5	BU	N1VV-K		-B4:13		12/B2	
34	+	1.5	BU	N1VV-K		-S10:BN		11/B5	
35	+	1.5	BU	N1VV-K		-S11:BN		11/B7	
36	+	1.5	BU	N1VV-K		-S12:BN		12/B4	
37	+	1.5	BU	N1VV-K		-S13:BN		12/B5	
38	+	1.5	BU	N1VV-K		-S14:BN		12/B7	
39	+	1.5	BU	N1VV-K		-S17:BN		13/C7	
40	+	1.5	BU	N1VV-K		-S21:BN		14/C6	
41	+	1.5	BU	N1VV-K		-S27:BN		17/B4	
42	+	1.5	BU	N1VV-K		-S28:BN		17/B5	
43	+	1.5	BU	N1VV-K		-S29:BN		18/B2	
44	+	1.5	BU	N1VV-K		-S30:BN		18/B5	
45	+	1.5	BU	N1VV-K		-S31:BN		18/B6	
46		1.5							

QUADRO – BOARD				IMPIANTO ESTERNO EXTERNAL WIRING					DESTINAZIONE LOCATION			
RIF.DIS.N. DWG.N.	CONDUTTORI CONDUCTORS		MORSETTI TERMINAL BLOCKS	CAVI ESTERNI EXTERNAL CABLES					COLLEG. ESTERNI EXTERNAL LAYOUT			
PG. / POS.–ITEM	SEZIONE SECTION mm²	IDENTIFIC. CONDUTTORE SINGLE CONDUCTOR	SIGLA ITEM	IDENTIFIC. SU CAVO SINGLE IN CABLE	N.CAVO – Nr.CABLE / N.CONDUTTORI x SEZ. Nr.CONDUCTORS x SECT.	LUNGHEZZA LENGHT m.	LIV. DISTURBO NOISE LEVEL	IDENTIFIC. SU CAVO SINGLE IN CABLE	IDENTIFIC. CONDUTTORE SINGLE CONDUCTOR	MORSETTI ESTERNI EXTERNAL TERM. BLOCK	SIGLA ITEM	DESCRIZIONE DESCRIPTION
4/E3	2.5	4.4	XM1:U	BU	W01 MOTORE LAMA 3x2.5+1G2.5 UG7OR 0.6/1 KV	10 m	01 CV477	BU	4.4		–M1:U	MOTORE LAMA
4/E3	2.5	4.6	XM1:V	BN				BN	4.6		–M1:V	MOTORE LAMA
4/E3	2.5	4.8	XM1:W	BK				BK	4.8		–M1:W	MOTORE LAMA
4/E3	2.5	GV	XM1:PE	GNYE				GNYE	GV		–M1:PE	MOTORE LAMA
4/E6	1.5	4.16	XM2:U	BU	W02 ASPIRATORE 3x1.5+1G1.5 UG7OR 0.6/1 KV	2 m	01 CV464	BU	4.16		–M2:U	ASPIRATORE
4/E6	1.5	4.18	XM2:V	BN				BN	4.18		–M2:V	ASPIRATORE
4/E6	1.5	4.20	XM2:W	BK				BK	4.20		–M2:W	ASPIRATORE
4/E6	1.5	GV	XM2:PE	GNYE				GNYE	GV		–M2:PE	ASPIRATORE
4/E7	1.5	4.16	XM3:U	BU	W03 RULLIERA CARICO 3x1.5+1G1.5 UG7OR 0.6/1 KV	2 m	01 CV464	BU	4.16		–M3:U	RULLIERA CARICO
4/E7	1.5	4.18	XM3:V	BN				BN	4.18		–M3:V	RULLIERA CARICO
4/E8	1.5	4.20	XM3:W	BK				BK	4.20		–M3:W	RULLIERA CARICO
4/E8	1.5	GV	XM3:PE	GNYE				GNYE	GV		–M3:PE	RULLIERA CARICO
5/E7	2.5	5.6	XM4:U	BU	W04 MOTORE ASSE X 3x2.5+1G2.5 UG7OR 0.6/1 KV	5 m	01 CV477	BU	5.6		–M4:U	MOTORE ASSE X
5/E7	2.5	5.7	XM4:V	BN				BN	5.7		–M4:V	MOTORE ASSE X
5/E7	2.5	5.8	XM4:W	BK				BK	5.8		–M4:W	MOTORE ASSE X
5/E7	2.5	GV	XM4:PE	GNYE				GNYE	GV		–M4:PE	MOTORE ASSE X
6/E7	1.5	6.9	XM5:U	BU	W05 MOTORE ASSE Y 3x1.5+1G1.5 UG7OR 0.6/1 KV	4 m	01 CV464	BU	6.9		–M5:U	MOTORE ASSE Y
6/E7	1.5	6.10	XM5:V	BN				BN	6.10		–M5:V	MOTORE ASSE Y
6/E7	1.5	6.11	XM5:W	BK				BK	6.11		–M5:W	MOTORE ASSE Y
6/E7	1.5	GV	XM5:PE	GNYE				GNYE	GV		–M5:PE	MOTORE ASSE Y
7/E4	1.5	7.3	XM6:U	BU	W06 NASTRO 3x1.5+1G1.5 UG7OR 0.6/1 KV	3 m	01 CV464	BU	7.3		–M6:U	NASTRO
7/E4	1.5	7.4	XM6:V	BN				BN	7.4		–M6:V	NASTRO
7/E4	1.5	7.5	XM6:W	BK				BK	7.5		–M6:W	NASTRO
7/E4	1.5	GV	XM6:PE	GNYE				GNYE	GV		–M6:PE	NASTRO

SEZIONE CONDUTTORI IN
CONDUCTORS SECTION ARE IN mm²

ESEGUIRE IL COLLEGAMENTO DI TERRA !!!
CONNECT TO GROUND !!!

REV.	MODIFICA	DATA	FIRMA					
				DATA	05/10/2017	Mario Rossi		
				DISEG.	Paolo Antonelli			
				VISTO	Umberto Bianchi			
				APPR.		SOST. IL:	SOST. DA:	ORIGINE:

Electro Graphics Srl
San Martino di Lupari (PD)

Tabella posa cavi

Schemi

EG002

EG002.DWG

FOGLIO 55 DI 68
SEGUE 56

CADElet R. 2018

QUADRO – BOARD				IMPIANTO ESTERNO EXTERNAL WIRING					DESTINAZIONE LOCATION			
RIF.DIS.N. DWG.N.	CONDUTTORI CONDUCTORS		MORSETTI TERMINAL BLOCKS	CAVI ESTERNI EXTERNAL CABLES					COLLEG. ESTERNI EXTERNAL LAYOUT			
PG. / POS.–ITEM	SEZIONE SECTION mm²	IDENTIFIC. CONDUTTORE SINGLE CONDUCTOR	SIGLA ITEM	IDENTIFIC. SU CAVO SINGLE IN CABLE	N.CAVO – Nr.CABLE / N.CONDUTTORI x SEZ. Nr.CONDUCTORS x SECT.	LUNGHEZZA LENGHT m.	LIV. DISTURBO NOISE LEVEL	IDENTIFIC. SU CAVO SINGLE IN CABLE	IDENTIFIC. CONDUTTORE SINGLE CONDUCTOR	MORSETTI ESTERNI EXTERNAL TERM. BLOCK	SIGLA ITEM	DESCRIZIONE DESCRIPTION
23/D2	1.5	3.16	X2:1	1				1	3.16		XEV:3	
23/B2	1.5	23.1	X2:2	2				2	23.1		XEV:4	
23/B3	1.5	23.2	X2:3	3				3	23.2		XEV:6	
23/B5	1.5	23.3	X2:4	4				4	23.3		XEV:8	
23/B7	1.5	23.4	X2:5	5				5	23.4		XEV:10	
24/B2	1.5	24.1	X2:6	6				6	24.1		XEV:12	
24/B3	1.5	24.2	X2:7	7				7	24.2		XEV:14	
24/B5	1.5	24.3	X2:8	8				8	24.3		XEV:16	
24/B7	1.5	24.4	X2:9	9				9	24.4		XEV:18	
25/B7	1.5	25.4	X2:10	10	W07 ELETTROVALVOLE	5 m	3	10	25.4		XEV:20	
26/B2	1.5	26.1	X2:11	11	24x1 FROR 300/500 V		CV629	11	26.1		XEV:22	
26/B5	1.5	26.3	X2:12	12				12	26.3		XEV:24	
26/B7	1.5	26.4	X2:13	13				13	26.4		XEV:26	
27/B2	1.5	27.1	X2:14	14				14	27.1		XEV:28	
27/B3	1.5	27.2	X2:15	15				15	27.2		XEV:30	
27/B5	1.5	27.3	X2:16	16				16	27.3		XEV:32	
27/B7	1.5	27.4	X2:17	17				17	27.4		XEV:34	
9/C2	1.5	6.3	X2:18	18				18	6.3		XEV:1	
9/C2	1.5	6.7	X2:19	19				19	6.7		XEV:2	
8/B3	1.5	8.4	X3:1	1				1	8.4		XST:2	
8/E3	1.5	8.3	X3:2	2				2	8.3		XST:18	
10/A6	1.5	+	X3:3	3				3	+		XST:10	
10/D6	1.5	10.3	X3:4	4				4	10.3		XST:11	
10/D8	1.5	10.4	X3:5	5				5	10.4		XST:12	
11/D5	1.5	11.3	X3:6	6				6	11.3		XST:19	
11/D7	1.5	11.4	X3:7	7	W08 SCATOLA SENSORI TAGLIO	2 m	3	7	11.4		XST:20	
12/D2	1.5	12.1	X3:8	8	14x1 FROR 300/500 V		CV608	8	12.1		XST:21	
12/D4	1.5	12.2	X3:9	9				9	12.2		XST:22	
12/D5	1.5	12.3	X3:10	10				10	12.3		XST:23	
12/D7	1.5	12.4	X3:11	11				11	12.4		XST:24	
13/D7	1.5	13.3	X3:12	12				12	13.3		XST:25	
14/D6	1.5	14.3	X3:13	13				13	14.3		XST:26	
15/B3	1.5	–	X3:14	14				14	–		XST:16	

SEZIONE CONDUTTORI IN CONDUCTORS SECTION ARE IN mm²

ESEGUIRE IL COLLEGAMENTO DI TERRA !!!
CONNECT TO GROUND !!!

REV.	MODIFICA	DATA	FIRMA						
				DATA	05/10/2017	Mario Rossi		Electro Graphics Srl	Tabella posa cavi
				DISEG.	Paolo Antonelli			San Martino di Lupari (PD)	
				VISTO	Umberto Bianchi				
				APPR.		SOST. IL:	SOST. DA:	ORIGINE:	

Schemi

EG002

EG002.DWG

FOGLIO 56 DI 68

SEGUE 57

CADElet R. 2018

QUADRO – BOARD				IMPIANTO ESTERNO EXTERNAL WIRING					DESTINAZIONE LOCATION			
RIF.DIS.N. DWG.N.	CONDUTTORI CONDUCTORS		MORSETTI TERMINAL BLOCKS	CAVI ESTERNI EXTERNAL CABLES					COLLEG. ESTERNI EXTERNAL LAYOUT			
PG. / POS.–ITEM	SEZIONE SECTION mm²	IDENTIFIC. CONDUTTORE SINGLE CONDUCTOR	SIGLA ITEM	IDENTIFIC. SU CAVO SINGLE IN CABLE	N.CAVO – Nr.CABLE / N.CONDUTTORI x SEZ. Nr.CONDUCTORS x SECT.	LUNGHEZZA LENGHT m.	LIV. DISTURBO NOISE LEVEL	IDENTIFIC. SU CAVO SINGLE IN CABLE	IDENTIFIC. CONDUTTORE SINGLE CONDUCTOR	MORSETTI ESTERNI EXTERNAL TERM. BLOCK	SIGLA ITEM	DESCRIZIONE DESCRIPTION
15/D4	1.5	15.2	X3:15	1	W09 SCATOLA SENSORI TAGLIO 14x1 FROR 300/500 V	2 m	3 CV608	1	15.2		XST:17	
16/D2	1.5	16.1	X3:16	2				2	16.1		XST:13	
16/D4	1.5	16.2	X3:17	3				3	16.2		XST:14	
16/D5	1.5	16.3	X3:18	4				4	16.3		XST:4	
17/D4	1.5	17.2	X3:19	5				5	17.2		XST:27	
17/D5	1.5	17.3	X3:20	6				6	17.3		XST:28	
18/D2	1.5	18.1	X3:21	7				7	18.1		XST:29	
18/D5	1.5	18.2	X3:22	8				8	18.2		XST:30	
18/D6	1.5	18.3	X3:23	9				9	18.3		XST:31	
19/D2	1.5	19.1	X3:24	10				10	19.1		XST:32	
28/E5	1.5	28.3	X3:25	11				11	28.3		XST:6	
28/E6	1.5	28.2	X3:26	12				12	28.2		XST:7	
28/E7	1.5	28.5	X3:27	13				13	28.5		XST:9	
28/C1	1.5	–	X1:36	1	W10 SENSORI ASSE X 7G1 FROR 300/500 V	8 m	3 CV592	1	–		XSX:5	
28/B2	1.5	15.6	X1:37	2				2	15.6		XSX:2	
28/E1	1.5	28.1	X1:38	3				3	28.1		XSX:3	
15/B7	1.5	+	X1:39	4				4	+		XSX:4	
15/D7	1.5	15.5	X1:40	BU				BU	15.5		XSX:1	
8/D3	1.5	8.5	XST:1	1	W11 SENSORI ASSE Y 10x1 FROR 300/500 V	4 m	3 CV005	1	8.5		XSY:2	
8/B3	1.5	8.4	XST:2	2				2	8.4		XSY:1	
16/A5	1.5	+	XST:3	3				3	+		XSY:3	
16/D5	1.5	16.3	XST:4	4				4	16.3		XSY:4	
28/E5	1.5	28.3	XST:6	5				5	28.3		XSY:6	
28/E6	1.5	28.2	XST:7	6				6	28.2		XSY:8	
28/C7	1.5	–	XST:8	7				7	–		XSY:5	
28/E7	1.5	28.5	XST:9	8				8	28.5		XSY:10	
10/B6	1.5	+	XST:10	1	W12 SENSORI LAMA 7G1 FROR 300/500 V	6 m	3 CV592	1	+		XSL:1	
10/D6	1.5	10.3	XST:11	2				2	10.3		XSL:2	
10/D8	1.5	10.4	XST:12	3				3	10.4		XSL:4	
16/D2	1.5	16.1	XST:13	4				4	16.1		XSL:6	
16/D4	1.5	16.2	XST:14	BU				BU	16.2		XSL:8	

SEZIONE CONDUTTORI IN
CONDUCTORS SECTION ARE IN mm²

ESEGUIRE IL COLLEGAMENTO DI TERRA !!!
CONNECT TO GROUND !!!

				DATA	05/10/2017	Mario Rossi		Electro Graphics Srl San Martino di Lupari (PD)	Tabella posa cavi	Schemi	
				DISEG.	Paolo Antonelli						
				VISTO	Umberto Bianchi					EG002	EG002.DWG
REV.	MODIFICA	DATA	FIRMA	APPR.		SOST. IL:	SOST. DA:	ORIGINE:			

FOGLIO 57 DI 68
SEGUE 58

CADEtet R. 2018

QUADRO – BOARD				IMPIANTO ESTERNO EXTERNAL WIRING					DESTINAZIONE LOCATION			
RIF.DIS.N. DWG.N. PG. / POS.–ITEM	CONDUTTORI CONDUCTORS SEZIONE SECTION mm²	CONDUTTORI CONDUCTORS IDENTIFIC. CONDUTTORE SINGLE CONDUCTOR	MORSETTI TERMINAL BLOCKS SIGLA ITEM		CAVI ESTERNI EXTERNAL CABLES IDENTIFIC. SU CAVO SINGLE IN CABLE	N.CAVO – Nr.CABLE / N.CONDUTTORI x SEZ. Nr.CONDUCTORS x SECT.	LUNGHEZZA LENGHT m.	LIV. DISTURBO NOISE LEVEL	IDENTIFIC. SU CAVO SINGLE IN CABLE	COLLEG. ESTERNI EXTERNAL LAYOUT IDENTIFIC. CONDUTTORE SINGLE CONDUCTOR	MORSETTI ESTERNI EXTERNAL TERM. BLOCK	SIGLA ITEM	DESCRIZIONE DESCRIPTION
13/B2	1.5	+	XS1:1		BU	W13 SENSORI SCARICO	5 m	3	BU	+		XSC:1	
13/D2	1.5	13.1	XS1:2		BN	3x1.5 FG100M1 0.6/1 kV		CV357	BN	13.1		XSC:3	
13/D4	1.5	13.2	XS1:3		BK				BK	13.2		XSC:4	
8/D2	1.5	8.2	XP:1		1				1	8.2		CNP:1	
8/E2	1.5	8.3	XP:2		2				2	8.3		CNP:2	
8/B5	1.5	8.6	XP:3		3				3	8.6		CNP:3	
8/C5	1.5	8.7	XP:4		4				4	8.7		CNP:4	
14/C2	1.5	+	XP:5		5				5	+		CNP:7	
14/D2	1.5	14.1	XP:6		6	W14 PULSANTIERA PC	7 m	4a	6	14.1		CNP:8	
14/D4	1.5	14.2	XP:8		7	19x1 FROR 300/500 V		CV616	7	14.2		CNP:9	
21/C4	1.5	21.2	XP:10		8				8	21.2		CNP:10	
21/C5	1.5	21.3	XP:12		9				9	21.3		CNP:11	
21/C7	1.5	21.4	XP:14		10				10	21.4		CNP:12	
22/C7	1.5	22.5	XP:15		11				11	22.5		CNP:13	
22/C7	1.5	22.6	XP:16		12				12	22.6		CNP:14	
22/C7	1.5	8.9	XP:17		13				13	8.9		CNP:15	
9/D6	1.5	9.1	XPC:1		BU	W15 CAVO PC	7 m	5	BU	9.1		CNP:5	
9/D6	1.5	9.2	XPC:2		BK	3G1.5 N1VV–K		CV271	BK	9.2		CNP:6	
10/B3	1.5	–	X1:5		BU	W16 PROFILO INIZIO CARICO	8 m	3	BU	–		–B2:BU	INIZIO CARICO
10/B3	1.5	+	X1:6		BN	3x1.5 FG100M1 0.6/1 kV		CV357	BN	+		–B2:BN	INIZIO CARICO
10/C3	1.5	10.1	X1:9		BK				BK	10.1		–B2:BK	INIZIO CARICO
10/B5	1.5	–	X1:7		BU	W17 PROFILO CENTRO CARICO	8 m	3	BU	–		–B3:BU	CENTRO CARICO
10/B5	1.5	+	X1:8		BN	3x1.5 FG100M1 0.6/1 kV		CV357	BN	+		–B3:BN	CENTRO CARICO
10/C5	1.5	10.2	X1:10		BK				BK	10.2		–B3:BK	CENTRO CARICO
14/C7	1.5	–	X1:19		BU	W18 PROFILO FINE CARICO	8 m	3	BU	–		–B5:BU	PRESENZA PROFILO
14/C7	1.5	+	X1:20		BN	3x1.5 FG100M1 0.6/1 kV		CV357	BN	+		–B5:BN	PRESENZA PROFILO
14/D7	1.5	14.4	X1:21		BK				BK	14.4		–B5:BK	PRESENZA PROFILO
15/B3	1.5	–	XST:16		BU	W19 CONTROLLO BARRA	3 m	3	BU	–		–B6:BU	CONTROLLO BARRA
15/B4	1.5	+	XST:15		BN	3x1.5 FG100M1 0.6/1 kV		CV357	BN	+		–B6:BN	CONTROLLO BARRA
15/C4	1.5	15.2	XST:17		BK				BK	15.2		–B6:BK	CONTROLLO BARRA

SEZIONE CONDUTTORI IN CONDUCTORS SECTION ARE IN mm²

ESEGUIRE IL COLLEGAMENTO DI TERRA !!!
CONNECT TO GROUND !!!

				DATA	05/10/2017	Mario Rossi		Electro Graphics Srl	Tabella posa cavi	Schemi	
				DISEG.	Paolo Antonelli			San Martino di Lupari (PD)			
				VISTO	Umberto Bianchi					EG002	EG002.DWG
REV.	MODIFICA	DATA	FIRMA	APPR.		SOST. IL:	SOST. DA:	ORIGINE:			

FOGLIO 58 DI 68
SEGUE 59

CADElet R. 2018

QUADRO – BOARD				IMPIANTO ESTERNO EXTERNAL WIRING					DESTINAZIONE LOCATION			
RIF.DIS.N. DWG.N. PG. / POS.–ITEM	CONDUTTORI CONDUCTORS SEZIONE SECTION mm²	CONDUTTORI CONDUCTORS IDENTIFIC. CONDUTTORE SINGLE CONDUCTOR	MORSETTI TERMINAL BLOCKS SIGLA ITEM		CAVI ESTERNI EXTERNAL CABLES IDENTIFIC. SU CAVO SINGLE IN CABLE	N.CAVO – Nr.CABLE / N.CONDUTTORI x SEZ. Nr.CONDUCTORS x SECT.	LUNGHEZZA LENGHT m.	LIV. DISTURBO NOISE LEVEL	IDENTIFIC. SU CAVO SINGLE IN CABLE	COLLEG. ESTERNI EXTERNAL LAYOUT IDENTIFIC. CONDUTTORE SINGLE CONDUCTOR	MORSETTI ESTERNI EXTERNAL TERM. BLOCK	SIGLA ITEM	DESCRIZIONE DESCRIPTION
15/C5	1.5	15.3	X1:17		BU	W20 MASSIMO ASSE X	8 m	3	BU	15.3		–S22:14	MASSIMO ASSE X
15/B5	1.5	+	X1:15		BN	3x1.5 FG100M1 0.6/1 kV		CV357	BN	+		–S22:13	MASSIMO ASSE X
15/C5	1.5	15.4	X1:18		BK				BK	15.4		–S22:22	MASSIMO ASSE X
15/C7	1.5	15.5	XSX:1		BU	W21 MINIMO ASSE X	2 m	3	BU	15.5		–S23:14	MINIMO ASSE X
15/B7	1.5	+	XSX:4		BN	3x1.5 FG100M1 0.6/1 kV		CV357	BN	+		–S23:13	MINIMO ASSE X
15/C7	1.5	15.6	XSX:2		BK				BK	15.6		–S23:22	MINIMO ASSE X
28/D5	1.5	–	XSY:5		BU	W22 MASSIMO ASSE Y	2 m	3	BU	–		–S37:21	MASSIMO ASSE Y
28/D5	1.5	28.3	XSY:6		BK	3x1.5 FG100M1 0.6/1 kV		CV357	BK	28.3		–S37:22	MASSIMO ASSE Y
28/D6	1.5	–	XSY:7		BU	W23 MINIMO ASSE Y	2 m	3	BU	–		–S38:21	MINIMO ASSE Y
28/D6	1.5	28.2	XSY:8		BK	3x1.5 FG100M1 0.6/1 kV		CV357	BK	28.2		–S38:22	MINIMO ASSE Y
28/D7	1.5	–	XSY:9		BU	W24 ZERO ASSE Y	2 m	3	BU	–		–S39:BU	ZERO ASSE Y
28/D7	1.5	+	XSY:11		BN	3x1.5 FG100M1 0.6/1 kV		CV357	BN	+		–S39:BN	ZERO ASSE Y
28/E7	1.5	28.5	XSY:10		BK				BK	28.5		–S39:BK	ZERO ASSE Y
27/D7	1.5	3.16	XEV:33		1	W25 SCATOLA ELETTROVALVOLE	5 m	3	1	3.16		–Y16	USCITA CONTROSAGOMA
23/C2	1.5	23.1	XEV:4		2	24x1 FROR 300/500 V		CV629	2	23.1		–Y1	CONTROSAGOMA 1
23/C3	1.5	23.2	XEV:6		3				3	23.2		–Y2	MORSA DESTRA
23/C5	1.5	23.3	XEV:8		4				4	23.3		–Y3	MORSA SINISTRA
23/C7	1.5	23.4	XEV:10		5				5	23.4		–Y4	CONTROSAGOMA 2
24/C2	1.5	24.1	XEV:12		6				6	24.1		–Y5	COMANDO ESTRATTORE
24/C3	1.5	24.2	XEV:14		7				7	24.2		–Y6	COMANDO ESPULSORE
24/C5	1.5	24.3	XEV:16		8				8	24.3		–Y7	USCITA CONTROSAGOMA SX
24/C7	1.5	24.4	XEV:18		9				9	24.4		–Y8	SALITA LAMA
25/C7	1.5	25.4	XEV:20		10				10	25.4		–Y9	APERTURA MORSA
26/D2	1.5	26.1	XEV:22		11				11	26.1		–Y10	CHIUSURA MORSA
26/D5	1.5	26.3	XEV:24		12				12	26.3		–Y11	CHIUSURA MORSA
26/D7	1.5	26.4	XEV:26		13				13	26.4		–Y12	APERTURA MORSA
27/D2	1.5	27.1	XEV:28		14				14	27.1		–Y13	FRENO LAMA
27/D3	1.5	27.2	XEV:30		15				15	27.2		–Y14	MORSA ESTRATTORE
27/D5	1.5	27.3	XEV:32		16				16	27.3		–Y15	SPAZZOLA
27/D7	1.5	27.4	XEV:34		17				17	27.4		–Y16	USCITA CONTROSAGOMA
9/E2	1.5	6.3	XEV:1		18				18	6.3		–H1	ILLUMINAZIONE
9/D2	1.5	6.7	XEV:2		19				19	6.7		–H1	ILLUMINAZIONE

SEZIONE CONDUTTORI IN CONDUCTORS SECTION ARE IN mm²

ESEGUIRE IL COLLEGAMENTO DI TERRA !!!
CONNECT TO GROUND !!!

				DATA	05/10/2017	Mario Rossi		Electro Graphics Srl	Tabella posa cavi	Schemi		
				DISEG.	Paolo Antonelli			San Martino di Lupari (PD)				
				VISTO	Umberto Bianchi					EG002	EG002.DWG	FOGLIO 59 DI 68
REV.	MODIFICA	DATA	FIRMA	APPR.		SOST. IL:	SOST. DA:	ORIGINE:				SEGUE 60

CADElet R. 2018

Sigla	Codice	Descrizione	Destinazione	Formazione Designazione	Fili	Dist.	Sch.	Lunghezza	Codice articolo
W01	CV477	MOTORE LAMA	+E1/+E1	3x2.5+1G2.5 UG70R 0.6/1 kV	4/4	01	P	10 m	UG7(O)R 4x2,5
W02	CV464	ASPIRATORE	+E1/+E1	3x1.5+1G1.5 UG70R 0.6/1 kV	4/4	01	P	2 m	UG7(O)R 4x1,5
W03	CV464	RULLIERA CARICO	+E1/+E1	3x1.5+1G1.5 UG70R 0.6/1 kV	4/4	01	P	2 m	UG7(O)R 4x1,5
W04	CV477	MOTORE ASSE X	+E1/+E1	3x2.5+1G2.5 UG70R 0.6/1 kV	4/4	01	P	5 m	UG7(O)R 4x2,5
W05	CV464	MOTORE ASSE Y	+E1/+E1	3x1.5+1G1.5 UG70R 0.6/1 kV	4/4	01	P	4 m	UG7(O)R 4x1,5
W06	CV464	NASTRO	+E1/+E1	3x1.5+1G1.5 UG70R 0.6/1 kV	4/4	01	P	3 m	UG7(O)R 4x1,5
W07	CV629	ELETTROVALVOLE	+Q1/+SC6	24x1 FROR 300/500 V	19/24	3		5 m	FROR 24x1
W08	CV608	SCATOLA SENSORI TAGLIO	+Q1/+SC2	14x1 FROR 300/500 V	14/14	3		2 m	FROR 14x1
W09	CV608	SCATOLA SENSORI TAGLIO	+Q1/+SC2	14x1 FROR 300/500 V	13/14	3		2 m	FROR 14x1
W10	CV592	SENSORI ASSE X	+Q1/+SC1	7G1 FROR 300/500 V	5/7	3		8 m	FROR 7x1
W11	CV005	SENSORI ASSE Y	+SC2/+SC5	10x1 FROR 300/500 V	8/10	3		4 m	FROR 10x1
W12	CV592	SENSORI LAMA	+SC2/+SC4	7G1 FROR 300/500 V	5/7	3		6 m	FROR 7x1
W13	CV357	SENSORI SCARICO	+Q1/+SC3	3x1.5 FG100M1 0.6/1 kV	3/3	3		5 m	FG100M1 3x1,5
W14	CV616	PULSANTIERA PC	+P1/+Q1	19x1 FROR 300/500 V	13/19	4a		7 m	FROR 19x1
W15	CV271	CAVO PC	+P1/+Q1	3G1.5 N1VV-K	2/3	5		7 m	N1VV-K 3x1,5
W16	CV357	PROFILO INIZIO CARICO	+Q1/+E2	3x1.5 FG100M1 0.6/1 kV	3/3	3		8 m	FG100M1 3x1,5
W17	CV357	PROFILO CENTRO CARICO	+Q1/+E2	3x1.5 FG100M1 0.6/1 kV	3/3	3		8 m	FG100M1 3x1,5
W18	CV357	PROFILO FINE CARICO	+Q1/+E2	3x1.5 FG100M1 0.6/1 kV	3/3	3		8 m	FG100M1 3x1,5

REV.	MODIFICA	DATA	FIRMA					
				DATA	05/10/2017	Mario Rossi	Electro Graphics Srl San Martino di Lupari (PD)	Lista cavi Schema elettrico multifilare
				DISEG.	Paolo Antonelli			
				VISTO	Umberto Bianchi			
				APPR.		SOST. IL:	SOST. DA:	ORIGINE:

Schemi

EG002

EG002.DWG

FOGLIO 60 DI 68

SEGUE 61

Sigla	Codice	Descrizione	Destinazione	Formazione Designazione	Fili	Dist.	Sch.	Lunghezza	Codice articolo
W19	CV357	CONTROLLO BARRA	+SC2/+SC2	3x1.5 FG100M1 0.6/1 kV	3/3	3		3 m	FG100M1 3x1,5
W20	CV357	MASSIMO ASSE X	+Q1/+E2	3x1.5 FG100M1 0.6/1 kV	3/3	3		8 m	FG100M1 3x1,5
W21	CV357	MINIMO ASSE X	+SC1/+SC1	3x1.5 FG100M1 0.6/1 kV	3/3	3		2 m	FG100M1 3x1,5
W22	CV357	MASSIMO ASSE Y	+SC5/+SC5	3x1.5 FG100M1 0.6/1 kV	2/3	3		2 m	FG100M1 3x1,5
W23	CV357	MINIMO ASSE Y	+SC5/+SC5	3x1.5 FG100M1 0.6/1 kV	2/3	3		2 m	FG100M1 3x1,5
W24	CV357	ZERO ASSE Y	+SC5/+SC5	3x1.5 FG100M1 0.6/1 kV	3/3	3		2 m	FG100M1 3x1,5
W25	CV629	SCATOLA ELETTROVALVOLE	+SC6/+SC6	24x1 FROR 300/500 V	19/24	3		5 m	FROR 24x1

				DATA	05/10/2017	Mario Rossi		Electro Graphics Srl	Lista cavi	Schemi	
				DISEG.	Paolo Antonelli			San Martino di Lupari (PD)			
				VISTO	Umberto Bianchi					EG002	EG002.DWG
REV.	MODIFICA	DATA	FIRMA	APPR.		SOST. IL:	SOST. DA:	ORIGINE:			

FOGLIO 61 DI 68
SEGUE 62

CADEtet R. 2018

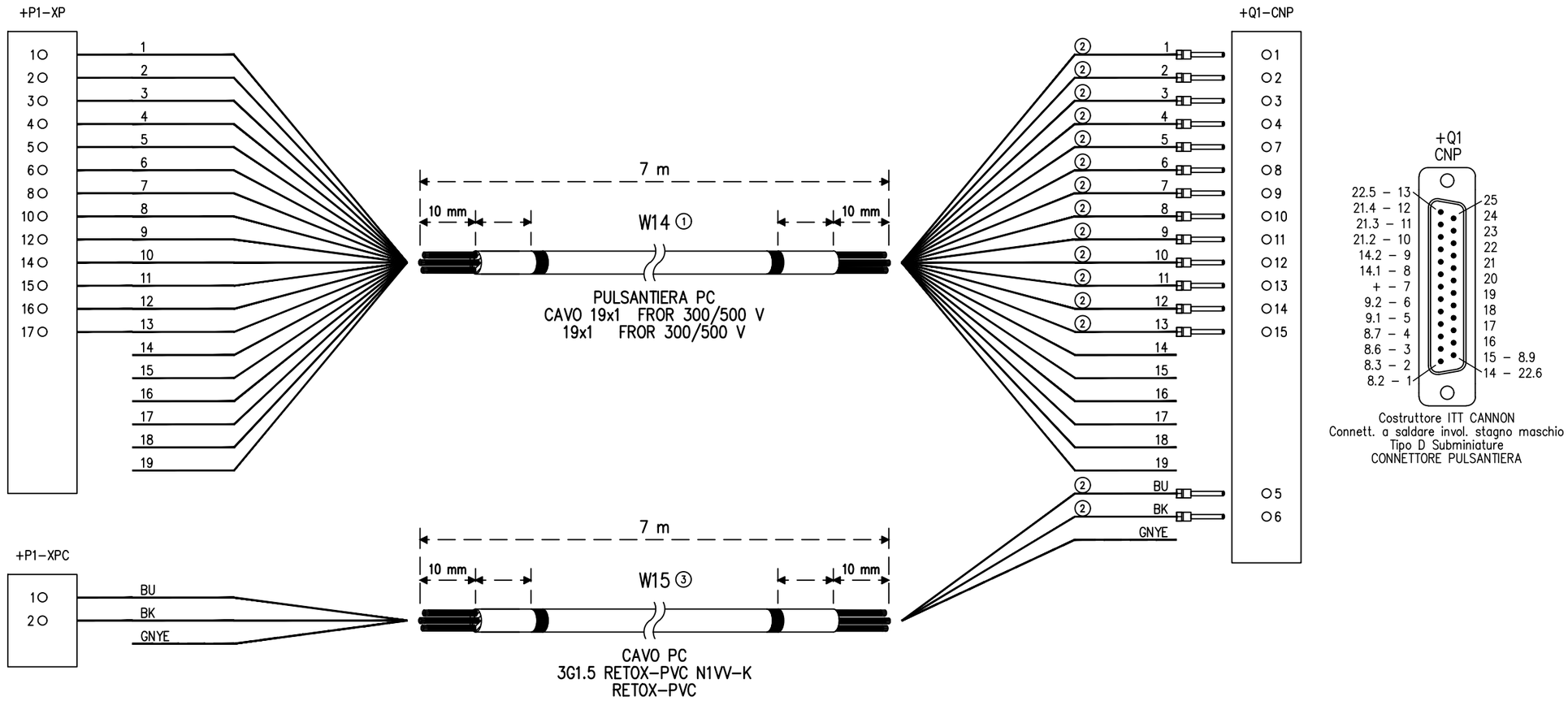

Nr.	Codice	Descrizione	Costruttore	Quantità
1	CV616	CAVO 19x1 FROR 300/500 V	PIRELLI CAVI e SISTEMI SPA	7 m
2	RN-P 10	puntale nudo colletto non brasato 10mm	CEMBRE SPA	15
3	CV271	3G1.5 RETOX-PVC N1VV-K	PIRELLI CAVI e SISTEMI SPA	7 m

				DATA	05/10/2017	Mario Rossi		Electro Graphics Srl San Martino di Lupari (PD)	Dettaglio cavo W14	Schemi		
				DISEG.	Paolo Antonelli							
				VISTO	Umberto Bianchi					EG002	EG002.DWG	FOGLIO 62 DI 68
REV.	MODIFICA	DATA	FIRMA	APPR.		SOST. IL:	SOST. DA:	ORIGINE:				SEGUE 63

CADEtet R. 2018

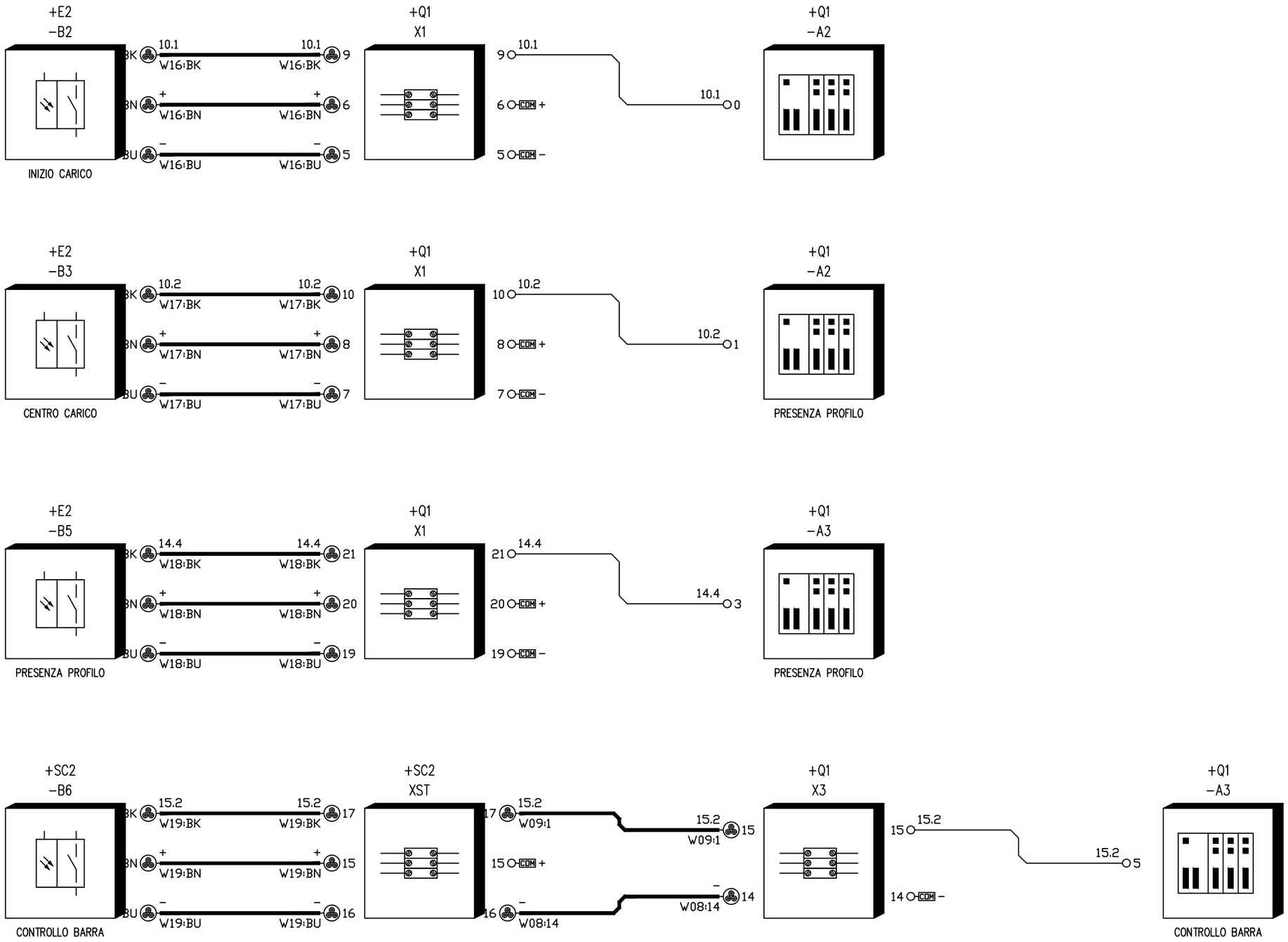

REV.	MODIFICA	DATA	FIRMA						
1	Aggiunti loop diagram sensori finecorsa	03/05/2016	Bianchi	DATA	05/10/2017	Mario Rossi	Electro Graphics Srl San Martino di Lupari (PD)	Loop diagram finecorsa	Schemi
				DISEG.	Paolo Antonelli				
				VISTO	Umberto Bianchi				EG002 — EG002.DWG — FOGLIO 63 DI 68 — SEGUE 64
				APPR.		SOST. IL:	SOST. DA:	ORIGINE:	

CADElet R. 2018

Descrizione articolo	Codice articolo	Costruttore	Codice alternativo	Quantità	U.M.
Morsetto passante KrG	029432	WEIDMULLER SRL		4	Nr.
MOTORE 1MB14 4kW 230/400V 2Poli 3000min	1LA2113-2AA12	SIEMENS SPA		6	UN
Morsetto con piedino universale grigio	2775016	PHOENIX CONTACT		13	Nr.
Mors.passante per 3 conduttori grigio	279681	WAGO		45	Nr.
Morsetto d'aliment. per sensori	280584	WAGO		30	Nr.
Mors.passante per 2 conduttori grigio	280901	WAGO		12	Nr.
Morsetto passante a molla grigio	3003211	PHOENIX CONTACT		24	Nr.
Morsetto con piedino universale grigio	3005837	PHOENIX CONTACT		17	Nr.
Mors.a molla a 2 piani per cond.di terra	3026667	PHOENIX CONTACT		17	Nr.
Morsetto a molla per cond. di terra	3031238	PHOENIX CONTACT		1	Nr.
BASE SEZ.X FUS.CILINDR.10X38 1P.	3NW7010	SIEMENS SPA		1	PZ
BASE SEZ.X FUS.CILINDR.10X38 2P.	3NW7020	SIEMENS SPA		7	PZ
BASE SEZ.X FUS.CILINDR.10X38 3P.	3NW7030	SIEMENS SPA		2	PZ
CONT.AUS.2L+2R 24V 50/60HZ BLOC.AG	3TH30220AC2	SIEMENS SPA		1	PZ
CONT.AUS.2L+2R 220V 50/60HZ BLOC.AG	3TH30220AN2	SIEMENS SPA		2	PZ
INTERR. MAN-SEZ 3P 40A 400V CA 3UM	5TE7413	SIEMENS SPA	4001869040974	1	PCE
Pressostato N.A.-N.C. doppia regolazione	A16.038.J	generico		3	cad
Connett. a saldare invol. stagno maschio	DB25PK87	ITT CANNON		1	Nr.

REV.	MODIFICA	DATA	FIRMA

DATA	05/10/2017	Mario Rossi	
DISEG.	Paolo Antonelli		
VISTO	Umberto Bianchi		
APPR.		SOST. IL:	SOST. DA:

Electro Graphics Srl
San Martino di Lupari (PD)

ORIGINE:

Lista materiali

Schemi

EG002

EG002.DWG

FOGLIO 64 DI 68
SEGUE 65

Descrizione articolo	Codice articolo	Costruttore	Codice alternativo	Quantità	U.M.
Connettore per fili discreti IDC maschio	DBW25P	ITT CANNON		1	Nr.
Connettore per fili discreti IDC maschio	DEW9P	ITT CANNON		2	Nr.
CAVO AFUMEX FG10OM1 3x1,5	FG10OM1 3x1,5	PIRELLI CAVI e SISTEMI SPA		48	m
CAVO FLEXIPIU' SEGN. E.L. FROR 10x1	FROR 10x1	PIRELLI CAVI e SISTEMI SPA		4	m
CAVO FLEXIPIU' SEGN. FROR 14x1	FROR 14x1	PIRELLI CAVI e SISTEMI SPA		4	m
CAVO FLEXIPIU' SEGN. FROR 19x1	FROR 19x1	PIRELLI CAVI e SISTEMI SPA		7	m
CAVO FLEXIPIU' SEGN. E.L. FROR 24x1	FROR 24x1	PIRELLI CAVI e SISTEMI SPA		10	m
CAVO FLEXIPIU' SEGN. E.L. FROR 7x1	FROR 7x1	PIRELLI CAVI e SISTEMI SPA		14	m
SALVAMOTORE GV2ME10 CON CONTATTI AUX	GV2M10AN11TQ	SCHNEIDER ELECTRIC Spa	3389110427509	1	PCE
SALVAMOTORE GV2ME14 CON CONTATTI AUX	GV2M14AN11TQ	SCHNEIDER ELECTRIC Spa	3389110427516	1	PCE
CONTATTORE 9A	LC1D0910B7	SCHNEIDER ELECTRIC Spa		4	PZ
CAVO RETOX E.L. N1VV-K 3x1,5	N1VV-K 3x1,5	PIRELLI CAVI e SISTEMI SPA		7	m
3G3JV-A2004	O53G3J2004	OMRON	0000000000000	1	UN
R88D-UA08V	O5DH--1607	OMRON	0000000000000	1	UN
R88D-UT40V	O5DH--2357	OMRON	0000000000000	1	UN
ALIMENTATORE 100W 110VAC/24VCC	O9S82J5000	OMRON		1	Nr.
C200HID212	OTC20H3359	OMRON	0000000000000	3	UN
C200HOC222V*	OTC20H3658	OMRON	0000000000000	2	UN

				DATA	05/10/2017	Mario Rossi		Electro Graphics Srl San Martino di Lupari (PD)	Lista materiali	Schemi	
				DISEG.	Paolo Antonelli						
				VISTO	Umberto Bianchi					EG002	EG002.DWG
REV.	MODIFICA	DATA	FIRMA	APPR.		SOST. IL:	SOST. DA:	ORIGINE:			

FOGLIO 65 DI 68
SEGUE 66

Descrizione articolo	Codice articolo	Costruttore	Codice alternativo	Quantità	U.M.
C200HW-PA204	OUC2201006	OMRON	0000000000000	1	UN
XW2B-20G4	OXXW--2000	OMRON	0000000000000	1	UN
TLD 18W/82 LAMP.SUPER 80 NG	PHI1882NG	PHILIPS SPA	8711500631626	1	PCE
CAVO G-SETTE UG7OR 4G1,5	PIRUG7OR 4G1,5	PIRELLI CAVI e SISTEMI SPA		11	m
CAVO G-SETTE UG7OR 4G2,5	PIRUG7OR 4G2,5	PIRELLI CAVI e SISTEMI SPA		15	m
Codice non valido	RN-P 10			15	
Trasformatore 400/24 V 150 VA	TRASF001A	generico		1	cad
Trasformatore 400/110 V 160 VA	TRASF001B	generico		1	cad
Trasformatore 400/230 V 50 VA	TRASF002A	generico		1	cad
Trasformatore azionamenti 400/230 V	TRASF003A	generico		1	cad
PULSANTE A IMPULSO FILO GHIERA NERO	D.B.	SCHNEIDER ELECTRIC Spa		7	PZ
PULSANTE NERO	- XB2BA21	SCHNEIDER ELECTRIC Spa	3389110610000	7	PCE
ELEMENTO DI CONTATTO	- ZB2BE101	SCHNEIDER ELECTRIC Spa	3389110612608	7	PCE
PULSANTE A IMPULSO A FUNGO ROSSO	D.B.	SCHNEIDER ELECTRIC Spa		3	PZ
PULSANTE A FUNGO ROSSO	- XB2BC42	SCHNEIDER ELECTRIC Spa		3	PZ
ELEMENTO DI CONTATTO	- ZB2BE101	SCHNEIDER ELECTRIC Spa	3389110612608	3	PCE
SELETTORE 2 POSIZIONI FISSE	D.B.	SCHNEIDER ELECTRIC Spa		1	PZ
SELETTORE 2 POSIZIONI	- XB2BD21	SCHNEIDER ELECTRIC Spa	3389110610406	1	PCE

				DATA	05/10/2017	Mario Rossi		Electro Graphics Srl San Martino di Lupari (PD)	Lista materiali	Schemi	
				DISEG.	Paolo Antonelli						
				VISTO	Umberto Bianchi					EG002	EG002.DWG
REV.	MODIFICA	DATA	FIRMA	APPR.		SOST. IL:	SOST. DA:	ORIGINE:			

FOGLIO 66 DI 68
SEGUE 67

Descrizione articolo	Codice articolo	Costruttore	Codice alternativo	Quantità	U.M.
ELEMENTO DI CONTATTO	– ZB2BE102	SCHNEIDER ELECTRIC Spa	3389110612615	1	PCE
FINECORSA XCKL115 leva a rullo termoplastico1NC+1NO–Snap–pressac	XCKL115	SCHNEIDER ELECTRIC Spa	3389110646498	2	PCE
FINECORSA XCKM102 metallo fine stantuffo –1NC+1NO scatto – Pg 11	XCKM102	SCHNEIDER ELECTRIC Spa	3389110646436	2	PCE
FINECORSA XCKM110 metallo fine stantuffo –1NC+1NO scatto – Pg 11	XCKM110	SCHNEIDER ELECTRIC Spa	3389110646429	2	PCE
MODULO ARRESTO D'EMERG.	XPSAL5110	SCHNEIDER ELECTRIC Spa	3389110547184	1	PCE
Sensore induttivo XS1 Ø6.5 L50mm inox –Sn1.5mm 12..24VDC	XS1L06PC410	SCHNEIDER ELECTRIC Spa	3389110915037	1	PCE
Sensore di prossimità XS1M18DA210, induttivo, a filo, ottone,M1	XS1M18DA210	SCHNEIDER ELECTRIC Spa		25	PCE

				DATA	05/10/2017	Mario Rossi		Electro Graphics Srl San Martino di Lupari (PD)	Lista materiali	Schemi	
				DISEG.	Paolo Antonelli						
				VISTO	Umberto Bianchi					EG002	EG002.DWG	FOGLIO 67 DI 68
REV.	MODIFICA	DATA	FIRMA	APPR.		SOST. IL:	SOST. DA:	ORIGINE:			SEGUE 68

Calcolo della sovratemperatura dell'aria all'interno dell'involucro CEI 17-43

Cliente/Impianto Stazione taglio

Tipo di involucro Montaggio a muro

Dimensioni significative per la sovratemperatura	Altezza	1320 mm	Tipo di installazione: Centrale o a parete
	Larghezza	1300 mm	Apertura di ventilazione: SI
	Profondita'	400 mm	Numero di diaframmi orizzontali: 0

Superficie di raffreddamento effettiva

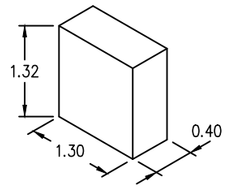

	Dimensioni	A?0	Fattore di superficie b secondo la Tab. 3	A?0x b (Colonna 3) x (Colonna 4)
	m x m	m?2		m?2
	2	3	4	5
Parte superiore	1.30x0.40	0.52	1.4	0.73
Parte anteriore	1.30x1.32	1.72	0.9	1.54
Parte posteriore	1.30x1.32	1.72	0.5	0.86
Lato sinistro	0.40x1.32	0.53	0.9	0.48
Lato destro	0.40x1.32	0.53	0.9	0.48
$A_\theta = \Sigma(A?0 \times b)$ = Totale				4.08

Con superficie di raffreddamento effettivo A_θ

Superiore a 1,25 m?2	Inferiore o uguale a 1,25 m?2
$f = \frac{h?1,35}{A?b}$ (vedi 5.2.3)	$g = \frac{h}{w}$ (vedi 5.2.3)
2.798	

Aperture d'entrata aria	cm?2	100
Costante d'involucro k		0.197
Fattore d		1.000
Potenza dissipata effettiva P	W	182.3
$P?x = P^{0.715}$		41.349
$\Delta t?0,5 = k \cdot d \cdot P?x$	K	8.1
Fattore di distribuzione della temperatura c		1.55
$\Delta t?1,0 = c \cdot \Delta t?0,5$	K	12.7

Curva caratteristica:

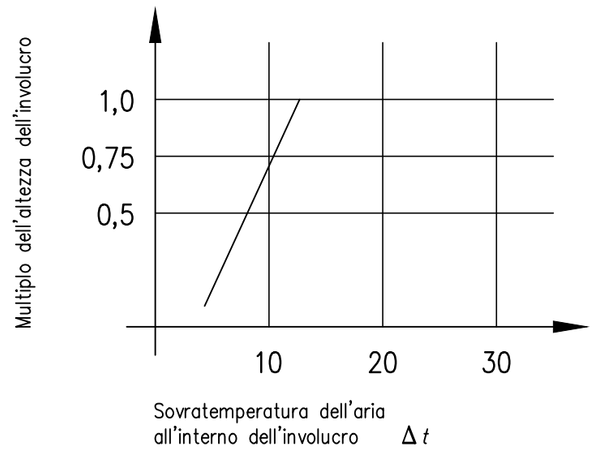

REV.	MODIFICA	DATA	FIRMA	APPR.

DATA 05/10/2017
DISEG. Paolo Antonelli
VISTO Umberto Bianchi

SOST. IL: Mario Rossi
SOST. DA:

ORIGINE: Electro Graphics Srl San Martino di Lupari (PD)

Verifica termica quadro

Schemi

EG002

EG002.DWG

SEGUE FOGLIO 68 DI 68

CADElet R. 2018

Elenco documenti allegati ai materiali

Ubicazione	Sigla	Codice	Descrizione	Costruttore	Documento
+E2	-B2	XS1M18DA210	Sensore di prossimità XS1M18DA210, induttivo, a filo, ottone,M1	SCHNEIDER ELECTRIC Spa	XS1M18DA210-Schneider-Electric-Datasheet-en.pdf
	-B3	XS1M18DA210	Sensore di prossimità XS1M18DA210, induttivo, a filo, ottone,M1	SCHNEIDER ELECTRIC Spa	XS1M18DA210-Schneider-Electric-Datasheet-en.pdf
	-B5	XS1M18DA210	Sensore di prossimità XS1M18DA210, induttivo, a filo, ottone,M1	SCHNEIDER ELECTRIC Spa	XS1M18DA210-Schneider-Electric-Datasheet-en.pdf
	-S9	XS1M18DA210	Sensore di prossimità XS1M18DA210, induttivo, a filo, ottone,M1	SCHNEIDER ELECTRIC Spa	XS1M18DA210-Schneider-Electric-Datasheet-en.pdf
	-S10	XS1M18DA210	Sensore di prossimità XS1M18DA210, induttivo, a filo, ottone,M1	SCHNEIDER ELECTRIC Spa	XS1M18DA210-Schneider-Electric-Datasheet-en.pdf
	-S11	XS1M18DA210	Sensore di prossimità XS1M18DA210, induttivo, a filo, ottone,M1	SCHNEIDER ELECTRIC Spa	XS1M18DA210-Schneider-Electric-Datasheet-en.pdf
	-S20	XCKM110	FINECORSA XCKM110 metallo fine stantuffo -1NC+1NO scatto - Pg 11	SCHNEIDER ELECTRIC Spa	XCKM110-Schneider-Electric-Datasheet-en.pdf
	-S22	XCKL115	FINECORSA XCKL115 leva a rullo termoplastico1NC+1NO-Snap-pressac	SCHNEIDER ELECTRIC Spa	XCKL115-Schneider-Electric-Datasheet-en.pdf
+Q1	-A1	OUC2201006	C200HW-PA204	OMRON	C200HW-PA204-Omron-Datasheet-en.pdf
	-A2	OTC20H3359	C200HID212	OMRON	c200h-id212-Omron-Datasheet-en.pdf
	-A3	OTC20H3359	C200HID212	OMRON	c200h-id212-Omron-Datasheet-en.pdf
	-A4	OTC20H3359	C200HID212	OMRON	c200h-id212-Omron-Datasheet-en.pdf
	-A5	OTC20H3658	C200HOC222V*	OMRON	c200h-oc222-Omron-Datasheet-en.pdf
	-A6	OTC20H3658	C200HOC222V*	OMRON	c200h-oc222-Omron-Datasheet-en.pdf
	-K4	3TH30220AC2	CONT.AUS.2L+2R 24V 50/60HZ BLOC.AG	SIEMENS SPA	3TH3022-Siemens-Datasheet-en.pdf
	-K6	3TH30220AN2	CONT.AUS.2L+2R 220V 50/60HZ BLOC.AG	SIEMENS SPA	3TH3022-Siemens-Datasheet-en.pdf
	-K7	3TH30220AN2	CONT.AUS.2L+2R 220V 50/60HZ BLOC.AG	SIEMENS SPA	3TH3022-Siemens-Datasheet-en.pdf
	-Q1	5TE7413	INTERR. MAN-SEZ 3P 40A 400V CA 3UM	SIEMENS SPA	5TE7413-Siemens-Datasheet-en.pdf
	-Q6	GV2M10AN11TQ	SALVAMOTORE GV2ME10 CON CONTATTI AUX	SCHNEIDER ELECTRIC Spa	GV2ME10-Telemecanique-Datasheet-en.pdf
	-Q8	GV2M14AN11TQ	SALVAMOTORE GV2ME14 CON CONTATTI AUX	SCHNEIDER ELECTRIC Spa	GV2ME14-Telemecanique-Datasheet-en.pdf
	-XA8	OXXW--2000	XW2B-20G4	OMRON	XW2B20G4-Omron-Datasheet-en.pdf
	CNP	DB25PK87	Connett. a saldare invol. stagno maschio	ITT CANNON	DB25P-K87-ITT-Datasheet-en.pdf
	XGF3	O53G3J2004	3G3JV-A2004	OMRON	3G3JV-Omron-Datasheet-en.pdf
+SC1	-S23	XCKL115	FINECORSA XCKL115 leva a rullo termoplastico1NC+1NO-Snap-pressac	SCHNEIDER ELECTRIC Spa	XCKL115-Schneider-Electric-Datasheet-en.pdf
	-S36	XS1M18DA210	Sensore di prossimità XS1M18DA210, induttivo, a filo, ottone,M1	SCHNEIDER ELECTRIC Spa	XS1M18DA210-Schneider-Electric-Datasheet-en.pdf
+SC2	-B6	XS1M18DA210	Sensore di prossimità XS1M18DA210, induttivo, a filo, ottone,M1	SCHNEIDER ELECTRIC Spa	XS1M18DA210-Schneider-Electric-Datasheet-en.pdf
	-S12	XS1M18DA210	Sensore di prossimità XS1M18DA210, induttivo, a filo, ottone,M1	SCHNEIDER ELECTRIC Spa	XS1M18DA210-Schneider-Electric-Datasheet-en.pdf
	-S13	XS1M18DA210	Sensore di prossimità XS1M18DA210, induttivo, a filo, ottone,M1	SCHNEIDER ELECTRIC Spa	XS1M18DA210-Schneider-Electric-Datasheet-en.pdf
	-S14	XS1M18DA210	Sensore di prossimità XS1M18DA210, induttivo, a filo, ottone,M1	SCHNEIDER ELECTRIC Spa	XS1M18DA210-Schneider-Electric-Datasheet-en.pdf
	-S17	XS1M18DA210	Sensore di prossimità XS1M18DA210, induttivo, a filo, ottone,M1	SCHNEIDER ELECTRIC Spa	XS1M18DA210-Schneider-Electric-Datasheet-en.pdf
	-S21	XS1M18DA210	Sensore di prossimità XS1M18DA210, induttivo, a filo, ottone,M1	SCHNEIDER ELECTRIC Spa	XS1M18DA210-Schneider-Electric-Datasheet-en.pdf
	-S27	XS1M18DA210	Sensore di prossimità XS1M18DA210, induttivo, a filo, ottone,M1	SCHNEIDER ELECTRIC Spa	XS1M18DA210-Schneider-Electric-Datasheet-en.pdf
	-S28	XS1M18DA210	Sensore di prossimità XS1M18DA210, induttivo, a filo, ottone,M1	SCHNEIDER ELECTRIC Spa	XS1M18DA210-Schneider-Electric-Datasheet-en.pdf
	-S29	XS1M18DA210	Sensore di prossimità XS1M18DA210, induttivo, a filo, ottone,M1	SCHNEIDER ELECTRIC Spa	XS1M18DA210-Schneider-Electric-Datasheet-en.pdf

Ubicazione	Sigla	Codice	Descrizione	Costruttore	Documento
	-S30	XS1M18DA210	Sensore di prossimità XS1M18DA210, induttivo, a filo, ottone,M1	SCHNEIDER ELECTRIC Spa	XS1M18DA210-Schneider-Electric-Datasheet-en.pdf
	-S31	XS1M18DA210	Sensore di prossimità XS1M18DA210, induttivo, a filo, ottone,M1	SCHNEIDER ELECTRIC Spa	XS1M18DA210-Schneider-Electric-Datasheet-en.pdf
+SC3	-S15	XS1M18DA210	Sensore di prossimità XS1M18DA210, induttivo, a filo, ottone,M1	SCHNEIDER ELECTRIC Spa	XS1M18DA210-Schneider-Electric-Datasheet-en.pdf
	-S16	XS1M18DA210	Sensore di prossimità XS1M18DA210, induttivo, a filo, ottone,M1	SCHNEIDER ELECTRIC Spa	XS1M18DA210-Schneider-Electric-Datasheet-en.pdf
+SC4	-S6	XS1M18DA210	Sensore di prossimità XS1M18DA210, induttivo, a filo, ottone,M1	SCHNEIDER ELECTRIC Spa	XS1M18DA210-Schneider-Electric-Datasheet-en.pdf
	-S7	XS1M18DA210	Sensore di prossimità XS1M18DA210, induttivo, a filo, ottone,M1	SCHNEIDER ELECTRIC Spa	XS1M18DA210-Schneider-Electric-Datasheet-en.pdf
	-S24	XS1M18DA210	Sensore di prossimità XS1M18DA210, induttivo, a filo, ottone,M1	SCHNEIDER ELECTRIC Spa	XS1M18DA210-Schneider-Electric-Datasheet-en.pdf
	-S25	XS1M18DA210	Sensore di prossimità XS1M18DA210, induttivo, a filo, ottone,M1	SCHNEIDER ELECTRIC Spa	XS1M18DA210-Schneider-Electric-Datasheet-en.pdf
+SC5	-S4	XCKM110	FINECORSA XCKM110 metallo fine stantuffo -1NC+1NO scatto - Pg 11	SCHNEIDER ELECTRIC Spa	XCKM110-Schneider-Electric-Datasheet-en.pdf
	-S26	XS1M18DA210	Sensore di prossimità XS1M18DA210, induttivo, a filo, ottone,M1	SCHNEIDER ELECTRIC Spa	XS1M18DA210-Schneider-Electric-Datasheet-en.pdf
	-S37	XCKM102	FINECORSA XCKM102 metallo fine stantuffo -1NC+1NO scatto - Pg 11	SCHNEIDER ELECTRIC Spa	XCKM110-Schneider-Electric-Datasheet-en.pdf
	-S38	XCKM102	FINECORSA XCKM102 metallo fine stantuffo -1NC+1NO scatto - Pg 11	SCHNEIDER ELECTRIC Spa	XCKM110-Schneider-Electric-Datasheet-en.pdf
	-S39	XS1L06PC410	Sensore induttivo XS1 Ø6.5 L50mm inox -Sn1.5mm 12..24VDC	SCHNEIDER ELECTRIC Spa	XS1L06PC410-Schneider-Electric-Datasheet-en.pdf

Product datasheet
Characteristics

XCKM110

limit switch XCKM - metal end plunger - 1NC+1NO - snap action - Pg11

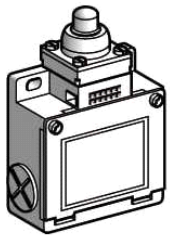

XCKM110

Main

Range of product	OsiSense XC
Series name	Standard format
Product or component type	Limit switch
Device short name	XCKM
Sensor design	-
Body type	Fixed
Head type	Plunger head
Material	Metal
Body material	Zamak
Fixing mode	By the body
Movement of operating head	Linear
Type of operator	Spring return plunger metal
Type of approach	Vertical approach 1 direction
Cable entry	3 entries tapped for Pg 11 cable gland
Number of poles	2
Contacts type and composition	1 NC + 1 NO
Contacts operation	Snap action

Complementary

Switch actuation	On end
Electrical connection	Screw-clamp terminals, clamping capacity: 1 x 0.34...2 x 1.5 mm²
Contacts insulation form	Zb
Number of steps	1
Positive opening	With
Positive opening minimum force	45 N
Minimum force for tripping	15 N
Minimum actuation speed	0.01 m/min
Maximum actuation speed	0.5 m/s
Repeat accuracy	0.05 mm on the tripping points with 1 million operating cycles
Contact code designation	A300, AC-15 (Ue = 240 V, Ie = 3 A) conforming to EN/IEC 60947-5-1 appendix A Q300, DC-13 (Ue = 250 V, Ie = 0.27 A) conforming to EN/IEC 60947-5-1 appendix A
[Ithe] conventional enclosed thermal current	10 A AC
[Ui] rated insulation voltage	500 V degree of pollution 3 conforming to IEC 60947-1 300 V conforming to CSA C22-2 No 14 300 V conforming to UL 508
Resistance across terminals	<= 25 MOhm conforming to IEC 60255-7 category 3
[Uimp] rated impulse withstand voltage	6 kV conforming to IEC 60664 6 kV conforming to IEC 60947-1
Short circuit protection	10 A by gG cartridge fuse
Electrical durability	5000000 cycles, DC-13, inductive load type, 120 V, 4 W, operating rate: <= 60 cyc/mn, load factor: 0.5 conforming to IEC 60947-5-1 appendix C 5000000 cycles, DC-13, inductive load type, 24 V, 7 W, operating rate: <= 60 cyc/mn, load factor: 0.5 conforming to IEC 60947-5-1 appendix C 5000000 cycles, DC-13, inductive load type, 48 V, 10 W, operating rate: <= 60 cyc/mn, load factor: 0.5 conforming to IEC 60947-5-1 appendix C
Mechanical durability	20000000 cycles
Width	63 mm
Height	64 mm

The information provided in this documentation contains general descriptions and/or technical characteristics of the performance of the products contained herein.
This documentation is not intended as a substitute for and is not to be used for determining suitability or reliability of these products for specific user applications.
It is the duty of any such user or integrator to perform the appropriate and complete risk analysis, evaluation and testing of the products with respect to the relevant specific application or use thereof.
Neither Schneider Electric Industries SAS nor any of its affiliates or subsidiaries shall be responsible or liable for misuse of the information contained herein.

Depth	30 mm
Product weight	0.25 kg

Environment

Shock resistance	50 gn (duration = 11 ms) conforming to EN/IEC 60068-2-27
Vibration resistance	25 gn (f = 10...500 Hz) conforming to EN/IEC 60068-2-6
IP degree of protection	IP66 conforming to EN/IEC 60529
IK degree of protection	IK05 conforming to EN 50102
Class of protection against electric shock	Class I conforming to IEC 61140 Class I conforming to NF C 20-030
Ambient air temperature for operation	-25...70 °C
Ambient air temperature for storage	-40...70 °C
Protective treatment	TC
Product certifications	CCC CSA UL
Standards	CSA C22-2 No 14 EN 60204-1 EN 60947-5-1 IEC 60204-1 IEC 60947-5-1 UL 508

Offer Sustainability

Sustainable offer status	Green Premium product
RoHS	Compliant - since 1007 - Schneider Electric declaration of conformity
REACh	Reference not containing SVHC above the threshold
Product environmental profile	Available
Product end of life instructions	Need no specific recycling operations

Product datasheet
Characteristics

XCKL115
limit switch XCKL - thermoplastic roller lever - 1NC+1NO - snap - Cable gland

Main

Range of product	OsiSense XC
Series name	Standard format
Product or component type	Limit switch
Device short name	XCKL
Sensor design	-
Body type	Fixed
Head type	Rotary head
Material	Metal
Body material	Zamak
Fixing mode	By the body
Movement of operating head	Rotary
Type of operator	Spring return roller lever thermoplastic
Type of approach	Lateral approach 2 directions
Cable entry	1 metal cable gland entry, cable outer diameter: 6...13.5 mm
Number of poles	2
Contacts type and composition	1 NC + 1 NO
Contacts operation	Snap action

Complementary

Switch actuation	By 30° cam
Electrical connection	Screw-clamp terminals, clamping capacity: 1 x 0.34...2 x 1.5 mm²
Contacts insulation form	Zb
Number of steps	1
Positive opening	With
Positive opening minimum torque	0.25 N.m
Minimum torque for tripping	0.1 N.m
Minimum actuation speed	0.01 m/min
Maximum actuation speed	1.5 m/s
Contact code designation	A300, AC-15 (Ue = 240 V, Ie = 3 A) conforming to EN/IEC 60947-5-1 appendix A Q300, DC-13 (Ue = 250 V, Ie = 0.27 A) conforming to EN/IEC 60947-5-1 appendix A
[Ithe] conventional enclosed thermal current	10 A AC
[Ui] rated insulation voltage	500 V degree of pollution 3 conforming to IEC 60947-1 300 V conforming to CSA C22-2 No 14 300 V conforming to UL 508
Resistance across terminals	<= 25 MOhm conforming to IEC 60255-7 category 3
[Uimp] rated impulse withstand voltage	6 kV conforming to IEC 60664 6 kV conforming to IEC 60947-1
Short circuit protection	10 A by gG cartridge fuse
Electrical durability	5000000 cycles, DC-13, inductive load type, 120 V, 4 W, operating rate: <= 60 cyc/mn, load factor: 0.5 conforming to IEC 60947-5-1 appendix C 5000000 cycles, DC-13, inductive load type, 24 V, 7 W, operating rate: <= 60 cyc/mn, load factor: 0.5 conforming to IEC 60947-5-1 appendix C 5000000 cycles, DC-13, inductive load type, 48 V, 10 W, operating rate: <= 60 cyc/mn, load factor: 0.5 conforming to IEC 60947-5-1 appendix C
Mechanical durability	15000000 cycles
Width	52 mm
Height	72 mm

The information provided in this documentation contains general descriptions and/or technical characteristics of the performance of the products contained herein.
This documentation is not intended as a substitute for and is not to be used for determining suitability or reliability of these products for specific user applications.
It is the duty of any such user or integrator to perform the appropriate and complete risk analysis, evaluation and testing of the products with respect to the relevant specific application or use thereof.
Neither Schneider Electric Industries SAS nor any of its affiliates or subsidiaries shall be responsible or liable for misuse of the information contained herein.

Depth	30 mm
Product weight	0.285 kg

Environment

Shock resistance	50 gn (duration = 11 ms) conforming to EN/IEC 60068-2-27
Vibration resistance	25 gn (f = 10...500 Hz) conforming to EN/IEC 60068-2-6
IP degree of protection	IP66 conforming to EN/IEC 60529
IK degree of protection	IK05 conforming to EN 50102
Class of protection against electric shock	Class I conforming to IEC 61140 Class I conforming to NF C 20-030
Ambient air temperature for operation	-25...70 °C
Ambient air temperature for storage	-40...70 °C
Protective treatment	TC
Product certifications	CSA UL
Standards	CSA C22-2 No 14 EN 60204-1 EN 60947-5-1 IEC 60204-1 IEC 60947-5-1 UL 508

Offer Sustainability

Sustainable offer status	Green Premium product
RoHS	Compliant - since 1005 - Schneider Electric declaration of conformity
REACh	Reference not containing SVHC above the threshold
Product environmental profile	Available
Product end of life instructions	Need no specific recycling operations

Solder Cup Termination (Machined) with Tin Shells

Plug

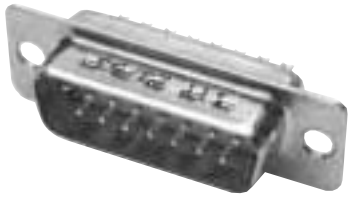

Part Numbers

Shell Size	Layout	Through Hole	Clinch Nut # 4-40 UNC	Clinch Nut M3
DE	9	DE9PK87	DEE9PK87	DEX9PK87
DA	15	DA15PK87	DAE15PK87	DAX15PK87
DB	25	DB25PK87	DBE25PK87	DBX25PK87
DC	37	DC37PK87	DCE37PK87	DCX37PK87
DD	50	DD50PK87	DDE50PK87	DDX50PK87

Note: For performance class 2, add A191. Example: DA15PA191K87.

Selection Guide

For Product Features, Specifications, Materials and Finishes, see pages 30-31.

Reader's Resource

For contact cavity arrangements, see page 224.
For panel cutouts, see page 221.
For hardware views (European), see page 227.

Engaging Face

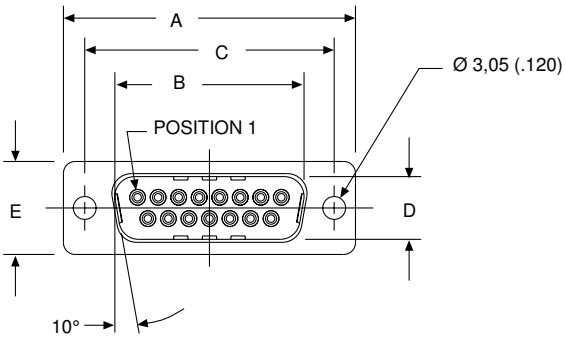

DD Configuration

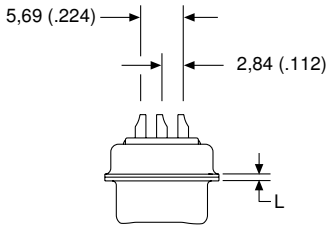

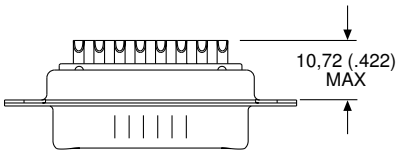

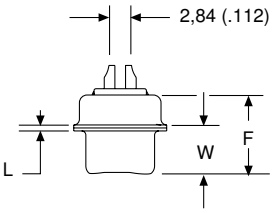

Dimensions

Shell Size	A ±0,38 (.015)	B ±0,13 (.005)	C ±0,13 (.005)	D ±0,13 (.005)	E ±0,38 (.015)	F ±0,25 (.010)	W ±0,368 (.0145)	W ±0,41 (.016)	L ±0,25 (.010)
DE	30,81 (1.213)	16,92 (.666)	24,99 (.984)	8,36 (.329)	12,55 (.494)	10,72 (.422)	6,693 (.2635)	—	0,76 (.030)
DA	39,14 (1.541)	25,25 (.994)	33,32 (1.312)	8,36 (.329)	12,55 (.494)	10,72 (.422)	6,693 (.2635)	—	0,76 (.030)
DB	53,04 (2.088)	38,96 (1.534)	47,04 (1.852)	8,36 (.329)	12,55 (.494)	10,82 (.426)	—	6,84 (.269)	0,99 (.039)
DC	69,32 (2.729)	55,42 (2.182)	63,50 (2.500)	8,36 (.329)	12,55 (.494)	10,82 (.426)	—	6,84 (.269)	0,99 (.039)
DD	66,93 (2.635)	52,81 (2.079)	61,11 (2.406)	11,07 (.436)	15,37 (.605)	10,82 (.426)	—	6,84 (.269)	0,99 (.039)

Dimensions are shown in mm (inch)
Dimensions subject to change

1

Specifications

Part number	C200H-OC221	C200H-OC222
Number of outputs (per common)	8 pts (8 pts/com, 1 circuit)	12 pts (12 pt/com, 1 circuit), max. 8 ON simultaneously
Max. load current		
AC	2 A/pt. (p.f. = 1), 2 A/pt. (p.f. = 0.4)	2 A/pt. (p.f. = 1), 2 A/pt. (p.f. = 0.4)
DC	2 A/pt., 8 A/module	2 A/pt., 8 A/module
Rated load voltage	250 VAC, 24 VDC max.	250 VAC, 24 VDC max.
Min. switching capacity	10 mA, 5 VDC	10 mA, 5 VDC
Output response times		
ON	10 ms max.	10 ms max.
OFF	10 ms max.	10 ms max.
Style/External connections	A/Removeable terminal block	B/Removeable terminal block
External power supply	10 mA, 24 VDC/pt	10 mA, 24 VDC/pt
Manual	C200H Installation Guide: W111	

Specifications

Part number	C200H-OC223	C200H-OC224
Number of outputs (per common)	5 pts (1 pt/com, 5 circuits)	8 pts (1 pt/com, 8 circuits)
Max. load current		
AC	2 A/pt. (p.f. = 1), 2 A/pt. (p.f. = 0.4)	2 A/pt. (p.f. = 1), 2 A/pt. (p.f. = 0.4)
DC	2 A/pt., 8 A/module	2 A/pt., 8 A/module
Rated load voltage	250 VAC, 24 VDC max.	250 VAC, 24 VDC max.
Min. switching capacity	10 mA, 5 VDC	10 mA, 5 VDC
Output response times		
ON	10 ms max.	10 ms max.
OFF	10 ms max.	10 ms max.
Style/External connections	A/Removeable terminal block	A/Removeable terminal block
External power supply	10 mA, 24 VDC/pt	10 mA, 24 VDC/pt
Manual	C200H Installation Guide: W111	

Specifications

Part number	C200H-OC225
Number of outputs (per common)	16 pts (1 pt/com, 1 circuit), 8 ON simultaneously
Max. load current	
AC	2 A/pt. (p.f. = 1), 2 A/pt. (p.f. = 0.4)
DC	2 A/pt., 8 A/module
Rated load voltage	250 VAC, 24 VDC max.
Min. switching capacity	10 mA, 5 VDC
Output response times	
ON	10 ms max.
OFF	10 ms max.
Style/External connections	B/Removeable terminal block
External power supply	10 mA, 24 VDC/pt
Manual	C200H Installation Guide: W111

MIROELECTRIC.COM

Product datasheet
Characteristics

XS1L06PC410

inductive sensor XS1 Ø6.5 - L50mm - stainless - Sn1.5mm - 12..24VDC - cable 2m

Main

Range of product	OsiSense XS
Series name	General purpose
Sensor type	Inductive proximity sensor
Product specific application	-
Sensor name	XS1
Sensor design	Cylindrical Ø 6.5 mm plain
Size	50 mm
Body type	Fixed
Detector flush mounting acceptance	Flush mountable
Material	Stainless steel
Type of output signal	Discrete
Wiring technique	4-wire
[Sn] nominal sensing distance	1.5 mm
Discrete output function	1 NO + 1 NC
Output circuit type	DC
Discrete output type	PNP
Electrical connection	Cable
Cable length	2 m
[Us] rated supply voltage	12...24 V DC with reverse polarity protection
Switching capacity in mA	<= 200 mA with overload and short-circuit protection
IP degree of protection	IP67 conforming to IEC 60529

Complementary

Detection face	Frontal
Front material	PPS
Enclosure material	Stainless steel 303
Operating zone	0...1.2 mm
Differential travel	1...15% of Sr
Cable composition	4 x 0.08 mm²
Wire insulation material	PvR
Status LED	1 LED yellow for output state
Supply voltage limits	10...36 V DC
Switching frequency	<= 5000 Hz
Voltage drop	<= 2 V at closed state
Current consumption	<= 10 mA at no-load
Delay first up	<= 5 ms
Delay response	<= 0.1 ms
Delay recovery	<= 0.1 ms
Marking	CE
Threaded length	47 mm
Length	50 mm
CAD overall height	7 mm
CAD overall depth	50 mm
Product weight	0.025 kg

The information provided in this documentation contains general descriptions and/or technical characteristics of the performance of the products contained herein.
This documentation is not intended as a substitute for and is not to be used for determining suitability or reliability of these products for specific user applications.
It is the duty of any such user or integrator to perform the appropriate and complete risk analysis, evaluation and testing of the products with respect to the relevant specific application or use thereof.
Neither Schneider Electric Industries SAS nor any of its affiliates or subsidiaries shall be responsible or liable for misuse of the information contained herein.

Environment

Product certifications	CSA UL
Ambient air temperature for operation	-25...70 °C
Ambient air temperature for storage	-40...85 °C
Vibration resistance	25 gn amplitude = +/- 2 mm (f = 10...55 Hz) conforming to IEC 60068-2-6
Shock resistance	50 gn for 11 ms conforming to IEC 60068-2-27

Offer Sustainability

Sustainable offer status	Not Green Premium product
RoHS	Compliant - since 1010 - Schneider Electric declaration of conformity
Product environmental profile	Available
Product end of life instructions	Available

Contactor Relays 3TH30

Reliability and safety are pre-requisites in the choice of the control contactor. Siemens 3TH30 contactor relays satisfy these criteria and thus offer the right choice to the customer.

Applications

3TH30 are used in control circuits for switching and signaling purpose. Also they are used for interfacing with the electronic circuits.

Standards

Contactor relay conforms to IS /IEC 60947-5-1.

They also carry CE mark.

Range

Air break contactor relays are suitable for 10A, (AC15/AC14 rating) at 240V AC and 10A, (DC13 rating) at 24V DC.

Benefits and features

Flexibility

- **Choice of auxiliary contacts**

  3TH30 contactor relays comes with 4 contacts as a basic unit (4NO, 3NO+1NC, 2NO+2NC). However the contacts can be extended upto 8 contacts by adding maximum 4 auxiliary contact blocks to this basic unit. This offers flexibly in selection and configuration.

- **Choice of mounting**

  3TH30 can be mounted on 35mm DIN rail and they are also suitable for screw mounting.

Long Life

Superior design of current carrying parts, contact system and the magnet system increases the reliability which also results into higher **electrical and mechanical endurance**.

High reliability

- **Double Break Parallel Bridge contact mechanism**

  This mechanism is available with 3TH30. Such contact mechanism ensures reliable contact at low voltage and low currents (5mA at 17V DC). It also offers unmatched reliability as well as capability to integrate directly into PLC or instrumentation circuits.

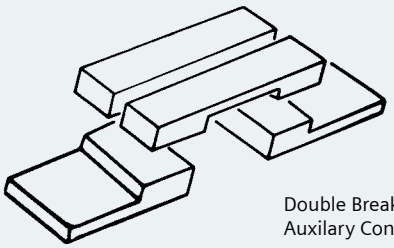

Double Break Parallel Bridge Auxilary Contacts

User friendliness and safety

- **Positively driven contacts**

  3TH30 auxiliary contactors satisfy the conditions **for positively driven operation** between NO and NC contacts. NO and NC contact do not close at the same time. This is extremely important when they are used in safety circuits of critical applications. This ensures operator safety even during abnormal condition.

- **SIGUT Termination**
  - **Finger touch proof terminals**

    It protects against accidental contact with live parts which ensures operator safety.

  - **Funnel shaped cable entries**

    Reduce wiring time by facilitating quick location of the connecting wire.

  - **Cable end-stop**

    It decides the insertion depth of the connecting wires. Since the insertion depth is predetermined, insulation of the cable can be cut accordingly and the possibility of insulation getting inadvertently caught under the terminal is avoided.

  - **Captive Screws**

    This feature prevents the screws from falling down thereby facilitates the wiring. Hence, the auxiliary contactors are delivered with untightened terminals. This eliminates the operation of untightening terminals before wiring.

  - **Lug less termination**

    This feature helps in reducing the termination time.

Selection and ordering data

Contacts in basic unit	MLFB - With AC coil	MLFB - With DC coil	Std. pkg. (nos.)
4NO	3TH30 40-0A..	3TH30 40-0B..	1
3NO+1NC	3TH30 31-0A..	3TH30 31-0B..	
2NO+2NC	3TH30 22-0A..	3TH30 22-0B..	

.. Please add coil voltage code

AC Coil voltages

Coil voltage	24	42	110	230	415
Code	B0	D0	F0	P0	R0

DC Coil voltages

Coil voltage	24	42	48	110	220	250
Code	B4	D4	W4	F4	M4	N4

(Other coil voltages are also available.)

Technical data

Type		**3TH30**			**3TX40..**		
Standards		IS/IEC 60947-5-1					
Rated Operational Voltage		690V					
Rated Impulse withstand voltage		8kV					
Permissible ambient temp.	Storage Service	-50 to +80°C -25 to +55°C					
Mechanical endurance cycles		30 mill			10 mill		
Rated operating current Ie/AC12		16A			10A		
Rated operating current Ie/AC15/AC14 at operating voltage							
	230V	10A			5.6A		
	415V	4A			3.6A		
	690V	2A			1.8A		
Rated operating current Ie/DC13 at operating voltage		Current paths in series			Current paths in series		
		1	2	3	1	2	3
	24V	10 A	10A	10A	10 A	10A	10A
	110V	0.9 A	2.5A	10A	0.8 A	3.8A	10A
	220V	0.45A	0.75A	2A	0.2 A	0.85A	2A
	440V	0.2 A	0.5A	0.9A	0.11A	0.2A	0.5A
Coil Voltage tolerance		0.8 to 1.1 x Ue					
Rated coil input AC operated, 50Hz DC operated Closing=when closed	 Closing VA/p.f. When closed VA/P.f. W	 68 / 0.82 10 / 0.29 6.2					
Frequency of operation at AC15/DC13 duty	cycles/hr	3600					
Short circuit protection HRC fuse-links Miniature circuit breakers, (C-char.)		 16A 16A			 16A 10A		
Degree of protection		IP 20					

For 3TH30

Operating time at 1.0*Us		**AC**	**DC**
Closing	Closing Delay NO	10-25 ms	30-70ms
	Opening Delay NC	7-20ms	28-56 ms
Opening	Opening Delay NO	5-18ms	10-20 ms
	Closing Delay NC	7-20ms	15-25 ms

SIEMENS

Data sheet 5TE7413

SWITCH, N-TYPE, OFF 3POLE 40A 400V, SEALABLE

Figure similar

Model		
product brand name		SENTRON
Design of the switching function		Off switches

General technical data		
Number of poles		3
Short-circuit current rating	kA	10

Main circuit		
Operating voltage / Rated value	V	400
Operating current / Rated value	A	40

Product details		
Product component / Signal lamp		No

Product function		
Product function / positive opening (acc. to DIN VDE 0113)		No

Number		
Number of NC contacts		0
Number of NO contacts		3
Number of CO contacts		0

Mechanical Design		
Installation depth	mm	55
Number of width units		3

Changes preserved
© Copyright Siemens AG

General Product Approval	Test Certificates	other
GOST	Special Test Certificate	Environmental Confirmations

Further information

Information- and Downloadcenter (Catalogs, Brochures,…)
http://www.siemens.com/lowvoltage/catalogs

Industry Mall (Online ordering system)
https://eb.automation.siemens.com/mall/en/WW/Catalog/Product/5TE7413

Service&Support (Manuals, Certificates, Characteristics, FAQs,...)
http://support.automation.siemens.com/WW/view/en/5TE7413/all

Image database (product images, 2D dimension drawings, 3D models, device circuit diagrams, ...)
http://www.automation.siemens.com/bilddb/cax_en.aspx?mlfb=5TE7413

CAx-Online-Generator
http://www.siemens.com/cax

Tender specifications
http://ausschreibungstexte.siemens.com/tiplv

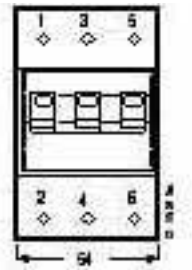

last modified: 11.03.2015

Changes preserved
© Copyright Siemens AG

Specifications

Part number	C200H-ID001	C200H-ID002
Number of inputs (per common)	8 pts (8 pts/com, 1 circuit)	8 pts (8 pts/com, 1 circuit)
Input voltage	No-voltage contact/NPN output type (negative common)	No-voltage contact/NPN output type positive common)
Input current	7 mA, typical	7 mA, typical
Operating voltage		
ON	14.4 VDC min.	14.4 VDC min.
OFF	5.0 VDC max.	5.0 VDC max.
Input response time		
ON	1.5 ms max.	1.5 ms max.
OFF	1.5 ms max.	1.5 ms max.
Style/External connections	A/Removable terminal block	
Input device requirement	–	–
Manual	C200H Installation Guide: W111	

Specifications

Part number	C200H-ID211	C200H-ID212
Number of inputs (per common)	8 pts (8 pts/com, 1 circuit)	16 pts (16 pts/com, 1 circuit)
Input voltage	12 to 24 VDC +10%/-15%	24 VDC +10%/-15%
Input current	10 mA, 24 VDC	7 mA, typical 24 VDC
Operating voltage		
ON	10.2 VDC min.	14.4 VDC min.
OFF	3.0 VDC max.	5.0 VDC max.
Input response time		
ON	1.5 ms max.	1.5 ms max.
OFF	1.5 ms max.	1.5 ms max.
Style/External connections	A/Removable terminal block	B/Removable terminal block
Input device requirement	Sinking (NPN) or sourcing (PNP)	Sinking (NPN) or sourcing (PNP)
Manual	C200H Installation Guide: W111	

MROELECTRIC.COM

Product Data Sheet

GV2ME10

Manual Motor Starter and Protector , Standard, 4.0A to 6.3A

Technical Characteristics

Horsepower Rating (1-Phase)	0.25HP@115VAC - 0.5HP@230VAC
Maximum Voltage Rating	600VAC
Mounting Type	Panel
Number of Poles	3-Pole
Starter Type	Non-Reversing
Thermal Trip Setting	4.0A to 6.3A
Type	GV2
Horsepower Rating (3-Phase)	1.5HP@200/230VAC - 3HP@460VAC - 5HP@575VAC
Marketing Trade Name	TeSys
Operator Type	Pushbutton
Overload Type	Ambient Compensated Bimetallic (Class 10)
Interrupt Rating	Standard
Terminal Type	Screw Clamp
Approvals	UL Listed File Number: E164864 NLRV - CSA Certified File Number: LR81630 Class: 3211 05 - CE Marked

Shipping and Ordering

Category	22367 - Protectors, Starter, Manual, Type GV2
Discount Schedule	I11
GTIN	00785901211969
Package Quantity	1
Weight	0.62 lbs.
Availability Code	Stock Item: This item is normally stocked in our distribution facility.
Returnability	Y
Country of Origin	FR

document.

Generated: 03/16/2011 17:13:31

© 2011 Schneider Electric. All rights reserved.

Ratings and Specifications

onlinecomponents.com
THE ONLINE DISTRIBUTOR OF ELECTRONIC COMPONENTS

Type / Item	XW2B-□□G□ Flat Cable Units	XW2B-□□Y□ Multi-pole, Square-connector Units	XW2B-40F5-P Board I/O Unit
Rated current	1 A		
Rated voltage	125 VAC		
Insulation resistance	100 MΩ min. (at 500 VDC)		
Dielectric strength	500 VAC for 1 min (leakage current: 1 mA max.)		
Ambient operating temperature	0 to 55°C		

Dimensions

(Unit: mm)

Flat Cable Units with a Terminal Block with M3 Screws

XW2B-□□G4

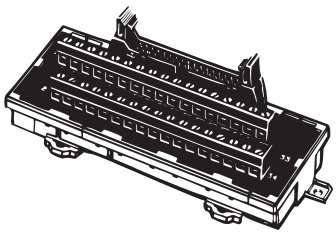

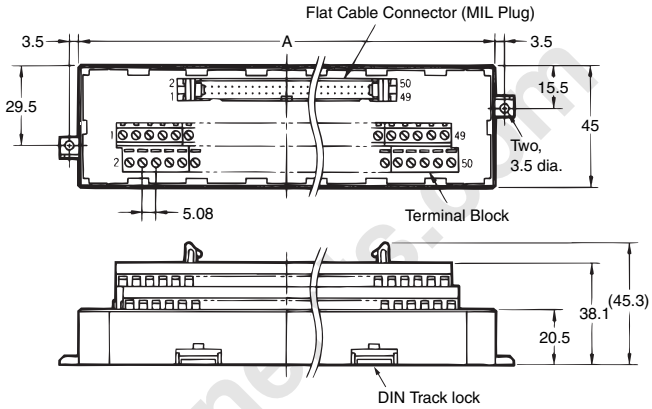

Wiring Diagram

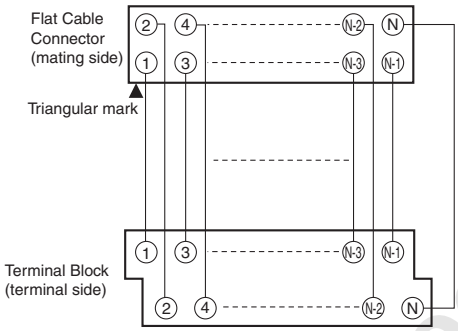

Note: All pins on the Flat Cable Connector correspond 1-to-1 to the terminal of the same number on the terminal block as shown above.

Dimensions

Model	No. of poles	Dimension A (mm)	Applicable Connector models *1
XW2B-20G4	20	67.5	XG4A-2031
XW2B-34G4	34	112.5	XG4A-3431
XW2B-40G4	40	135.0	XG4A-4031
XW2B-50G4	50	157.5	XG4A-5031
XW2B-60G4	60	180.0	XG4A-6031

*Flat Cable Connectors have one polarity slot.
Note: Terminal block pitch is 5.08 mm.
Use a wire size between 0.3 and 1.25 mm^2 (AWG22 to AWG16).
The wire insertion holes are 1.8 × 2.5 (H × W) mm.

Applicable Connectors

Model	Applicable Connectors (order separately)		
	Flat Cable Connectors, MIL Sockets with Strain Reliefs	Discrete-wire IDC Connectors, Double-row Sockets	
		Connectors *1	Semi-covers *2
XW2B-20G4	XG4M-2030-T	XG5M-2032-N XG5M-2035-N	XG5S-1001
XW2B-34G4	XG4M-3430-T	XG5M-3432-N XG5M-3435-N	XG5S-1701
XW2B-40G4	XG4M-4030-T	XG5M-4032-N XG5M-4035-N	XG5S-2001
XW2B-50G4	XG4M-5030-T	XG5M-5032-N XG5M-5035-N	XG5S-2501
XW2B-60G4	XG4M-6030-T	XG5M-6032-N XG5M-6035-N	XG5S-3001

*1. Either the XG5M-□□32-N or the XG5M-□□35-N may be used.
*2. Each Connector requires two Semi-covers.

Technical data (continued)

General data

Control functions	Control method	Sinusoidal PWM, terminal Volts/Hertz control
	Output frequency range	0,1..400 Hz
	Frequency precision	digital reference value: • 0,01 % (-10..+50•C)
		analogue reference value: • 0,5% (25 • 10•C)
	Resolution of frequency reference value	digital reference value: 0,01 Hz (<100 Hz), 0.1 Hz (>100 Hz)
		analogue reference value 1/1000 of maximum frequency
	Resolution of output frequency	0,01 Hz
	Overload capacity	150%/60 s
	Frequency reference value	0..10 V (20 k•), 4-20 mA (250 •), 0-20 mA (250 •)
	Braking torque (short-time peaks)	up to 200 W 150%
		550W, 1,1 kW 100%
		1,5 kW 50%
		>1,5 kW 20%
		Sustained braking torque approx. 20% without, 150% with external braking resistor
Protective functions	Motor overload protection	electronically adjustable motor protection
	Instantaneous overcurrent protection	stops at approx. 250% of rated output current
	Overload protection	stops at 150% of rated current for 1 min.
	Overvoltage protection	stops when maincircuit DC voltage is approx. 410 V
	Undervoltage protection	stops when maincircuit DC voltage is approx. 160 V
	Momentary power interruption compensation (selection)	stops for 15 ms or more by setting the inverter to momentary power interruption mode, operation can be continued if power is restored within approx. 0,5 sec.
	Cooling fin overheating	detects at 110 •C • 10 •C
	Ventilator control	electronic protection against blocking
	Grounding protection	protection at rated output current level
Functions	Digital inputs	4 multifunction digital input
	Digital outputs	1 multifunction digital output
	Analog output	1 multifunction analog output (0..10 V)
	Braking and acceleration times	0,0..999 s
	Display	frequency, current or reference value by selection
		error and status LED
Ambient conditions	Type of protection	IP20, wall installation
	Cooling	separate cooler for 0,75 kW (200 V)
	Ambient temperature	open installation: -10•C to 50•C
		wall installation: -10•C to 40•C
	Air humidity	95% (without condensation)
	Storage temperature	-20•C to +60•C
	Assembly	in cabinet, free of dust and corrosive gases
	Position height	max. 1000 m
Ambient conditions	Vibration resistance	1 *g* at <20 Hz, 0,2 *g* at <50 Hz

Connections diagram

L3 remains free with single-phase equipment

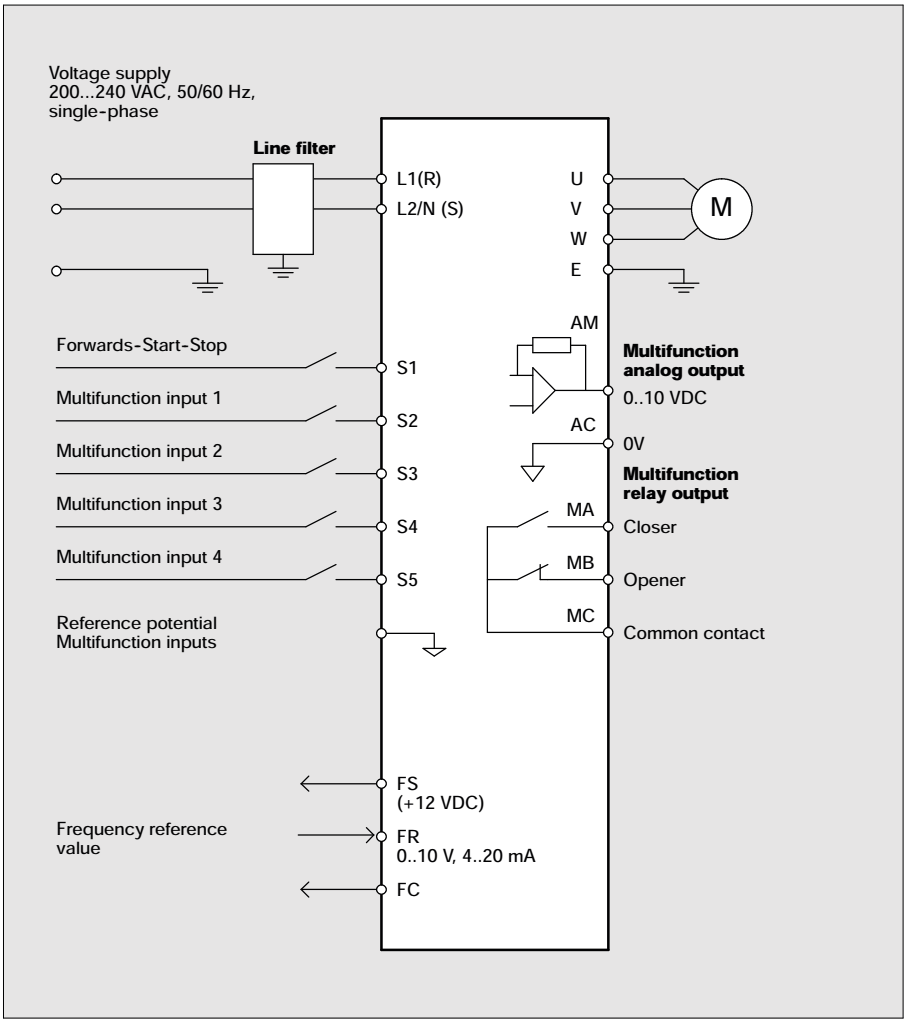

Product data sheet
Characteristics

GV2ME14
TeSys GV2-Circuit breaker-thermal-magnetic - 6...10 A - screw clamp terminals

Main

Range of product	TeSys GV2
Device short name	GV2ME
Product or component type	Circuit breaker
Circuit breaker application	Motor protection
Poles description	3P
Network type	AC
Utilisation category	Category A conforming to IEC 60947-2 AC-3 conforming to IEC 60947-4-1
Network frequency	50/60 Hz conforming to IEC 60947-4-1
Breaking capacity	Icu = 100 kA at 400/415 V AC 50/60 Hz conforming to IEC 60947-2 Icu = 100 kA at 230/240 V AC 50/60 Hz conforming to IEC 60947-2 Icu = 15 kA at 440 V AC 50/60 Hz conforming to IEC 60947-2 Icu = 3 kA at 690 V AC 50/60 Hz conforming to IEC 60947-2 Icu = 10 kA at 500 V AC 50/60 Hz conforming to IEC 60947-2
[Ics] rated service short-circuit breaking capacity	100 % at 400/415 V AC 50/60 Hz conforming to IEC 60947-2 100 % at 440 V AC 50/60 Hz conforming to IEC 60947-2 75 % at 690 V AC 50/60 Hz conforming to IEC 60947-2 100 % at 230/240 V AC 50/60 Hz conforming to IEC 60947-2 100 % at 500 V AC 50/60 Hz conforming to IEC 60947-2
Thermal protection adjustment range	6...10 A
Trip unit technology	Thermal-magnetic
Magnetic tripping current	138 A

Complementary

Mounting mode	By clips By screws
Mounting support	Rail
Mounting position	Horizontal Vertical
Motor power kW	5.5 kW at 500 V AC 50/60 Hz 7.5 kW at 690 V AC 50/60 Hz 5.5 kW at 690 V AC 50/60 Hz 4 kW at 500 V AC 50/60 Hz 4 kW at 400/415 V AC 50/60 Hz 3 kW at 400/415 V AC 50/60 Hz
Control type	Pushbutton
[Ue] rated operational voltage	690 V AC 50/60 Hz conforming to IEC 60947-2
[Ui] rated insulation voltage	690 V AC 50/60 Hz conforming to IEC 60947-2
[Ith] conventional free air thermal current	10 A conforming to IEC 60947-4-1
[Uimp] rated impulse withstand voltage	6 kV conforming to IEC 60947-2

The information provided in this documentation contains general descriptions and/or technical characteristics of the performance of the products contained herein.
This documentation is not intended as a substitute for and is not to be used for determining suitability or reliability of these products for specific user applications.
It is the duty of any such user or integrator to perform the appropriate and complete risk analysis, evaluation and testing of the products with respect to the relevant specific application or use thereof.
Neither Schneider Electric Industries SAS nor any of its affiliates or subsidiaries shall be responsible or liable for misuse of the information contained herein.

Power dissipation per pole	2.5 W
Mechanical durability	100000 cycles
Electrical durability	100000 cycles for AC-3 at 440 V
Operating rate	25 cyc/h
Rated duty	Continuous conforming to IEC 60947-4-1
Connections - terminals	Screw clamp terminals 2 cable(s) 1...4 mm² - cable stiffness : flexible - with cable end Screw clamp terminals 2 cable(s) 1.5...6 mm² - cable stiffness : flexible - without cable end Screw clamp terminals 2 cable(s) 1...6 mm² - cable stiffness : solid
Tightening torque	1.7 N.m - on screw clamp terminals
Mechanical robustness	Shocks 30 Gn for 11 ms conforming to IEC 60068-2-27 Vibrations 5 Gn, 5...150 Hz conforming to IEC 60068-2-6
Suitability for isolation	Yes conforming to IEC 60947-1
Phase failure sensitivity	Yes conforming to IEC 60947-4-1
Height	89 mm
Width	45 mm
Depth	78.2 mm
Product weight	0.26 kg

Environment

Standards	EN 60204 IEC 60947-1 IEC 60947-2 IEC 60947-4-1 NF C 63-120 NF C 63-650 NF C 79-130 UL 508 VDE 0113 VDE 0660 CSA C22.2
Product certifications	ATEX BV CCC CEBEC CSA DNV EZU GL GOST RINA SETI TSE UL LROS
Protective treatment	TH
IP degree of protection	IP20 conforming to IEC 60529
IK degree of protection	IK04
Ambient air temperature for operation	-20...60 °C
Ambient air temperature for storage	-40...80 °C
Fire resistance	960 °C conforming to IEC 60695-2-1
Operating altitude	2000 m

Offer Sustainability

Sustainable offer status	Green Premium product
RoHS	Compliant - since 0631 - Schneider Electric declaration of conformity
REACh	Reference not containing SVHC above the threshold
Product environmental profile	Available
Product end of life instructions	Need no specific recycling operations

Contractual warranty

Period	18 months

ESEMPIO SCHEMA

IMPIANTO ELETTRICO

STABILIMENTO INDUSTRIALE

ELENCO CANALI

Identificativo	Codice	Descrizione condotta	Lung.
Canale Compagnia DH Mono	7GC-400	7GBU ACC ZINC SIDFLU WH3	172 m
Canale FM1_LF	6GC0000	1P 30X30 GAMMA GRIGIA CON DIVIDO	6,4 m
Canale FM2_LF	6GC0000	1P 30X30 GAMMA GRIGIA CON TRAMOLA	9,2 m
Canale FM3_LF	6GC0000	1P 30X30 GAMMA GRIGIA CON DIVIDO	18,4 m
Canale FM4_LF	6GC0000	1P 30X30 GAMMA GRIGIA CON TRAMOLA	36,8 m
Canale LF	7GC-400	7GBU ACC ZINC SIDFLU WH3	4,00 m
Canale Lun1_LF	6GC0000	1P 600 GAMMA GRIGIA	14 m
Canale Lun2_LF	6GC0000	1P 800 GAMMA GRIGIA	6,70 m
Canale Lun3_LF	6GC0000	1P 800 GAMMA GRIGIA	6,70 m
Canale Lun4_LF	6GC0000	1P 800 GAMMA GRIGIA	13,4 m
Canale Lun5_LF	6GC0000	1P 800 GAMMA GRIGIA	13,4 m
Canale Lun6_LF	6GC0000	1P 800 GAMMA GRIGIA	26,8 m
Canale Lun7_LF	6GC0000	1P 800 GAMMA GRIGIA	26,8 m
Canale Ofa_01	7GC-400	7GBU ACC ZINC SIDFLU WH3	4,00 m
Canale Ofa_P1	7GC-400	7GBU ACC ZINC SIDFLU WH3	4,00 m
Canale Ofa_P2	7GC-400	7GBU ACC ZINC SIDFLU WH3	4,00 m
Canale Ofa_P3	7GC-400	7GBU ACC ZINC SIDFLU WH3	4,00 m
Canale Ofa_P4	7GC-400	7GBU ACC ZINC SIDFLU WH3	4,00 m
Canale Ofa_P5	7GC-400	7GBU ACC ZINC SIDFLU WH3	4,00 m
Canale Ofa_P6	7GC-400	7GBU ACC ZINC SIDFLU WH3	4,00 m
Canale Ofa_P7	7GC-400	7GBU ACC ZINC SIDFLU WH3	4,00 m
Canale Ofa_P8	7GC-400	7GBU ACC ZINC SIDFLU WH3	4,00 m
Canale Ofa_P9	7GC-400	7GBU ACC ZINC SIDFLU WH3	4,00 m
Canale Ofa_P10	7GC-400	7GBU ACC ZINC SIDFLU WH3	4,00 m
Canale Ofa_P11	7GC-400	7GBU ACC ZINC SIDFLU WH3	4,00 m
Canale Ofa_P12	7GC-400	7GBU ACC ZINC SIDFLU WH3	4,00 m
Canale Ofa_P13	7GC-400	7GBU ACC ZINC SIDFLU WH3	4,00 m
Canale Ofa_P14	7GC-400	7GBU ACC ZINC SIDFLU WH3	4,00 m
Canale Ofa_P15	7GC-400	7GBU ACC ZINC SIDFLU WH3	4,00 m
Canale Ofa_P16	7GC-400	7GBU ACC ZINC SIDFLU WH3	4,00 m
Canale Ofa_P17	7GC-400	7GBU ACC ZINC SIDFLU WH3	4,00 m
Canale Ofa_P18	7GC-400	7GBU ACC ZINC SIDFLU WH3	4,00 m
Canale Ofa_P19	7GC-400	7GBU ACC ZINC SIDFLU WH3	4,00 m
Canale Ofa_P20	7GC-400	7GBU ACC ZINC SIDFLU WH3	4,00 m
Canale Ofa_T1	7GC-400	7GBU ACC ZINC SIDFLU WH3	8,47 m
Canale Ofa_T2	7GC-400	7GBU ACC ZINC SIDFLU WH3	8,47 m
Canale Ofa_T3	7GC-400	7GBU ACC ZINC SIDFLU WH3	8,47 m
Canale Ofa_T4	7GC-400	7GBU ACC ZINC SIDFLU WH3	8,47 m
Canale Officina Meccanica	2FC0000	2BOX FC 30 GAMMA GRIGIA	8,47 m
Canale UPT	2FC0000	2BOX FC 30 GAMMA GRIGIA	113,3 m
Canale alcune DF1	F2CT	GAMMA FC GRIGIO 6CT	3,30 m
Canale alcune DF2	F2CT	GAMMA FC GRIGIO 6CT	3,70 m
Canale alcune DF3	F2CT	GAMMA FC GRIGIO 6CT	3,70 m
Canale alcune DL1	6GC0000	1P 300 GAMMA GRIGIA	5,30 m
Canale alcune DL2	6GC0000	1P 300 GAMMA GRIGIA	5,30 m
Canale alcune DL3	6GC0000	1P 300 GAMMA GRIGIA	5,30 m
Canale alcune DL4	6GC0000	1P 300 GAMMA GRIGIA	5,30 m
Canale alcune DL5	6GC0000	1P 300 GAMMA GRIGIA	5,30 m
Canale alcune DL6	6GC0000	1P 300 GAMMA GRIGIA	5,30 m
Canale alcune DL7	6GC0000	1P 300 GAMMA GRIGIA	5,70 m
Canale alcune DL8	6GC0000	1P 300 GAMMA GRIGIA	5,70 m
Canale alcune DL9	6GC0000	1P 300 GAMMA GRIGIA	5,70 m
Canale alcune DL10	6GC0000	1P 300 GAMMA GRIGIA	5,70 m
Canale_Cpt1	CGP400	CANCELLETTO TIPO CGP0 ACTIVE WH3	1212,4 m
Canale_Lateral	2FC0000	2BOX FC 30 GAMMA GRIGIA	180,3 m

ELENCO CAVI UTENZE

Linetto	Descrizione	Formazione linea	Designazione cavo	Lunghezza
1000	Ind. Linea Piano Terra Zona 1 Uffici Logistici	0G6	FR2FGR 6G6,F UV	15,2 m
1001	Ind. Linea Piano Terra Zona 2 Uffici Logistici	0G6	FR2FGR 6G6,F UV	15,2 m
1002	Ind. Linea Piano Terra Zona 3 Lab Qualità	0G6	FR2FGR 6G6,F UV	15,7 m
1004	Ind. Linea Piano Terra Zona 4 Lab Qualità	3x2x6G1+6G	FR2FGR 6G6,F UV	20,2 m
1005	Ind. Linea Piano Terra Zona 5 DF Generale	3x2x6G1+6G+6G	FR2FGR 6G6,F UV	20,8 m
1020	Dopo Quadro_PT PT DF 2000	0G10	4G70G-F	10 m
1021	Cavo DF di emergenza DF UV DF1 1	3x2x4G	4G70G6F 1X,5G UV	5 m
1102	Ind. Sec. Quadro Zona 4 GS		FR2FGR 6G6,F UV	5 m
1103	Ind. Quadro Generale 2000 Distribuzione		FR2FGR 6G6,F UV	
1104	Ind. Uffici_piano_ammezzato UPS	0G10	FR2FGR 6G6,F UV	5 m
1105	Ind. Uffici_Sala Riunioni UPS		FR2FGR 6G6,F UV	
1106	Ind. uffici_quadro piano 1 UPS	0G6	FR2FGR 6G6,F UV	16,6 m
1107	Fotocopiatrice_1 GS2		FR2FGR 6G6,F UV	
1108	Ind. uffici_quadro piano 0 UPS	0G6	FR2FGR 6G6,F UV	20,8 m
1109	Fotocopiatrice_1 GS1		FR2FGR 6G6,F UV	
1110	Ind. uffici_quadro piano 0 UPS	0G6	FR2FGR 6G6,F UV	22,4 m
1111	Fotocopiatrice_2 GS1		FR2FGR 6G6,F UV	
1112	Ind. uffici_Sala Riunioni UPS	0G6	FR2FGR 6G6,F UV	13,4 m
1113	Fotocopiatrice_2 GS2		FR2FGR 6G6,F UV	
1114	Ind. uffici_Sala Riunioni UPS		FR2FGR 6G6,F UV	
1115	Cavo Dx Sx Box 1 GS1 CAVI UPS	0G10	FR2FGR 6G6,F UV	0 m
1116	Fotocopiatrice_3 Lab Elettronica_T1 GS1	0G25	FR2FGR 6G6,F UV	23,2 m
1117	Cavo Fotocopiatrice_DOC_FOTOCOPIATRICE_0G2	0G10	FR2FGR 6G6,F UV	12,2 m
1118	Cavo Centro Fotocopiatrice_1 UPS	0G10	FR2FGR 6G6,F UV	17 m
1119	Cavo Centro_1 GS2	0G10	FR2FGR 6G6,F UV	17,2 m
1120	Ind. uffici_Sala Riunioni UPS	3x2x6G1+6G+6G	FR2FGR 6G6,F UV	16,2 m
1121	Ind. uffici_Sala Riunioni_UPS LE-PVA		FR2FGR 6G6,F UV	16,2 m
1122	Ind. uffici_Sala Riunioni_1 UPS	0G6	FR2FGR 6G6,F UV	16,8 m
1123	Ind. uffici_Sala Lab_1 UPS_2	0G6	FR2FGR 6G6,F UV	23,7 m
1124	Ind. uffici_Sala Lab_1 UPS_1	0G6	FR2FGR 6G6,F UV	23,8 m
1125	Ind. uffici_Sala Lab_1 UPS_3	0G6	FR2FGR 6G6,F UV	23,7 m
1126	Ind. uffici_Sala Lab_1 UPS_4	0G6	FR2FGR 6G6,F UV	23,8 m
1127	Ind. uffici_Sala Lab_1 UPS_5	0G6	FR2FGR 6G6,F UV	23,7 m
1128	Ind. uffici_Sala Lab_1 UPS_6	0G6	FR2FGR 6G6,F UV	23,8 m
1129	Ind. uffici_Sala Lab_1 UPS_7	0G6	FR2FGR 6G6,F UV	23,7 m
1130	Ind. uffici_Sala Lab_1 UPS_8	0G6	FR2FGR 6G6,F UV	23,8 m
1131	Ind. uffici_Sala Lab_1 UPS_9	0G6	FR2FGR 6G6,F UV	23,7 m
1132	Ind. uffici_Sala Lab_1 UPS_10	0G6	FR2FGR 6G6,F UV	23,8 m
1133	Ind. uffici_Sala Lab_1 UPS_11	0G6	FR2FGR 6G6,F UV	23,7 m
1134	Ind. uffici_Sala Lab_1 UPS_12	0G6	FR2FGR 6G6,F UV	23,8 m
1135	Ind. uffici_Sala Lab_1 UPS_13	0G6	FR2FGR 6G6,F UV	23,7 m
1136	Ind. uffici_Sala Lab_1 UPS_14	0G6	FR2FGR 6G6,F UV	23,8 m
1137	Riserva Riserva		FR2FGR 6G6,F UV	
1138	Riserva Riserva		FR2FGR 6G6,F UV	
1139	Riserva Riserva		FR2FGR 6G6,F UV	
1140	Riserva Riserva		FR2FGR 6G6,F UV	
1141	Riserva Riserva		FR2FGR 6G6,F UV	
1142	Riserva Riserva		FR2FGR 6G6,F UV	
1143	Riserva Riserva		FR2FGR 6G6,F UV	
1144	Riserva Riserva		FR2FGR 6G6,F UV	
1145	Riserva Riserva		FR2FGR 6G6,F UV	
1146	Riserva Riserva		FR2FGR 6G6,F UV	
1147	Riserva Riserva		FR2FGR 6G6,F UV	
1148	Riserva Riserva		FR2FGR 6G6,F UV	
1149	Riserva Riserva		FR2FGR 6G6,F UV	
1150	Riserva Riserva		FR2FGR 6G6,F UV	
1151	Riserva Riserva		FR2FGR 6G6,F UV	
1152	Riserva Riserva		FR2FGR 6G6,F UV	
1200	Ghiaia Tutta Antenna 1 UPS	0G4+G6		20 m
1201	Ghiaia Tutta Antenna 2 UPS	0G4+G6		20 m

Linetto	Descrizione	Formazione linea	Designazione cavo	Lunghezza
1202	Ghiaia tutta antenna 3 UPS	0G4+G6		20 m
1203	Ghiaia Tutta 1 PT	0G2+G6		20 m
1204	Ghiaia tutta 2 PT	0G2+G6		20 m
1205	Ghiaia tutta 3 PT	0G2+G6		20 m
1206	Ghiaia tutta

ELENCO CANALI

Identificativo	Codice	Descrizione condotta	Lung.
Condo Cprogenb_DP Bmm	TQ2-00	FASCI ACC ZINC GOFFI MTO	1,00 m
Condo Tcom_LP	0000001	ACRYLRUBA-TB TUBO RIGIDO GRIGIO GRIGIO	0,0 m
Condo Tel_LP	0000002	GF BOLLY GUAIN GRIGIO CON TRAFILA	0,0 m
Condo Tel_LP	0000002	GF BOLLY GUAIN GRIGIO CON TRAFILA	0,0 m
Condo Tel_LP	0000002	GF BOLLY GUAIN GRIGIO CON TRAFILA	0,0 m
Condo Tel	TQ2-00	FASCI ACC ZINC GOFFI MTO	0,00 m
Condo Lcont_LP	0000008	GF 200 GUAINA GRIGIA	1,0 m
Condo Lcont_LP	0000008	GF 200 GUAINA GRIGIA	0,00 m
Condo Lcont_LP	0000008	GF 200 GUAINA GRIGIA	1,0 m
Condo Lcont_LP	0000008	GF 200 GUAINA GRIGIA	1,0 m
Condo Lcont_LP	0000008	GF 200 GUAINA GRIGIA	0,0 m
Condo Lcont_LP	0000008	GF 200 GUAINA GRIGIA	0,0 m
Condo Ilm_LP	TQ2-00	FASCI ACC ZINC GOFFI MTO	0,00

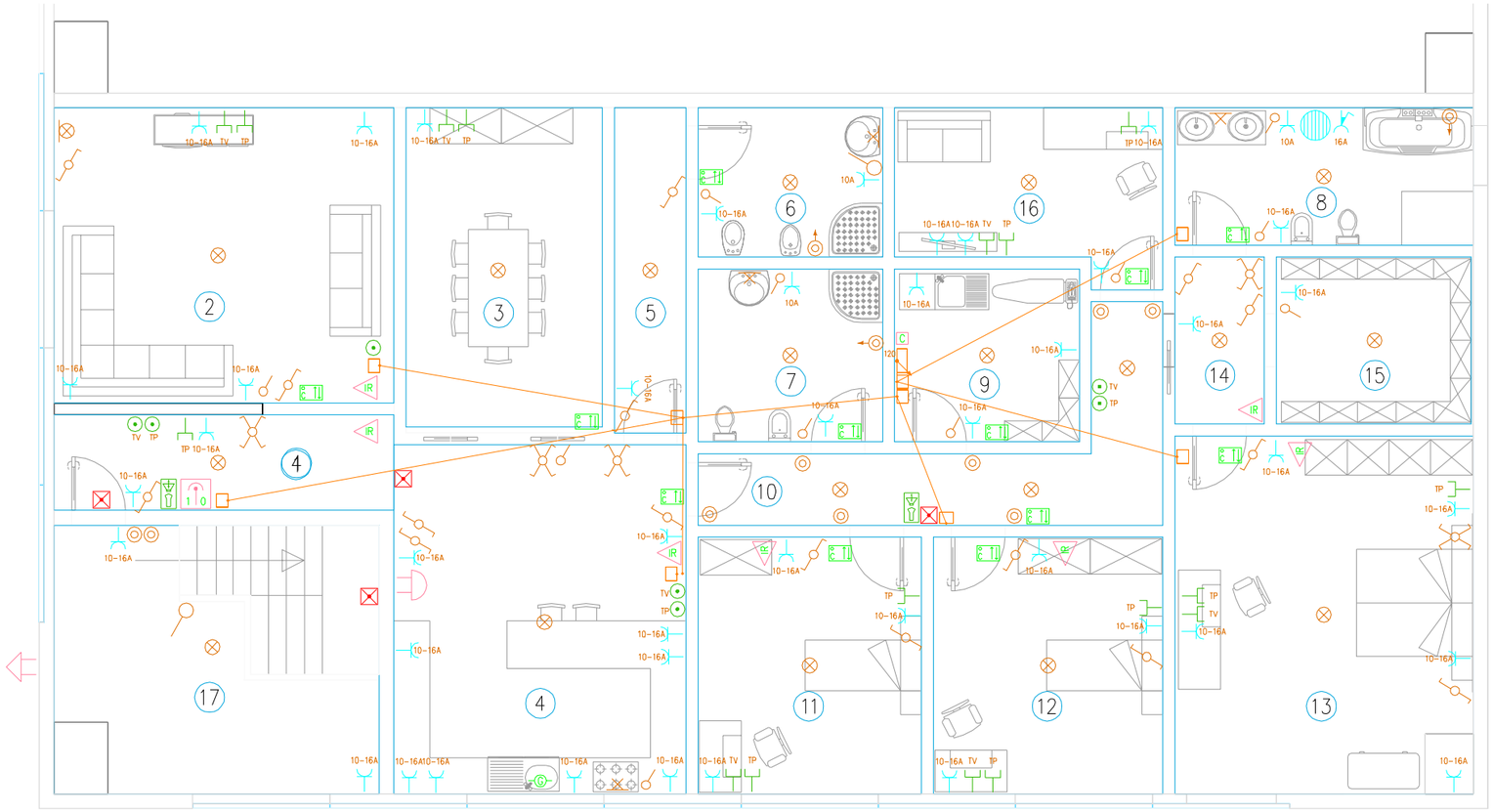

Posizione	Locale	Descrizione
1	IG	Ingresso
2	SG	Soggiorno
3	SP	Sala da Pranzo
4	CU	Cucina
5	CR1	Corridoio 1
6	BG1	Bagno 1
7	BG2	Bagno 2
8	BG3	Bagno 3
9	LV	Lavanderia
10	CR2	Corridoio 2
11	CM1	Camera 1
12	CM2	Camera 2
13	CM3	Camera 3
14	DS	Disimpegno
15	CA	Cabina Armadi
16	ST	Studio
17	VS	Vano Scale

LEGENDA SIMBOLI

Simbolo	Descrizione	Quantità
	Suoneria	1
	Chiave di sicurezza per accesso	1
	Centrale	1
	Rivelatore ad infrarossi passivi	7
	Quadro da incasso in lamiera verniciata con resina epossidica Dimensioni 400x600x170 mm	1
	Scatola da incasso in resina Dimensioni 36x54x45 mm	8
	Rivelatore di gas	1
	Videocitofono	2
	Scalda acqua (rappresentato con condutture elettriche)	1
	Complesso autonomo di illuminazione di sicurezza	4
	Lampada a parete	1
	Lampada	19
	Punto luce a parete, rappresentato con condutture	4
	Puulsante a tirante	3
	Pulsante	9
	Invertitore	5
	Deviatore unipolare	16
	Interruttore	13
10/16 A	Bipresa 2P+T 10/16 A	45
	Presa telefonica	10
	Presa per telecomunicazioni	7
	Presa con interruttore unipolare interbloccato	1
	Cassetto di connessione	7
	Sirena	1

Utenza	Descrizione	Formazione linea	Designazione cavo	Lunghezza	Tipo di cavo	Descrizione cavo	Denominazione 1
Allarme	Int Linea Allarme	1x1.5	N07V-K	1.25 m	SPEEDY FLAM	1x1.5 SPEEDY FLAM N07V-K	Int Linea Allarme
Ausiliari	Int Linea Ausiliari	1x1.5	N07V-K	7.28 m	SPEEDY FLAM	1x1.5 SPEEDY FLAM N07V-K	Int Linea Ausiliari
Climatizzatore	Int Clima	1x2.5	N07V-K	12.5 m	SPEEDY FLAM	1x2.5 SPEEDY FLAM N07V-K	Int Clima
Fm Giorno1	Linea Fm Giorno1	1x2.5	N07V-K	3.64 m	SPEEDY FLAM	1x2.5 SPEEDY FLAM N07V-K	Linea Fm Giorno1
Fm Giorno2	Linea Fm Giorno2	1x2.5	N07V-K	8.83 m	SPEEDY FLAM	1x2.5 SPEEDY FLAM N07V-K	Linea Fm Giorno2
Fm Giorno3	Linea Fm Giorno3	1x2.5	N07V-K	6.21 m	SPEEDY FLAM	1x2.5 SPEEDY FLAM N07V-K	Linea Fm Giorno3
Fm Giorno	Int Fm Giorno	1x2.5	N07V-K	4.64 m	SPEEDY FLAM	1x2.5 SPEEDY FLAM N07V-K	Int Fm Giorno
Fm Notte1	Linea Fm Notte1	1x2.5	N07V-K	3.31 m	SPEEDY FLAM	1x2.5 SPEEDY FLAM N07V-K	Linea Fm Notte1
Fm Notte2	Linea Fm Notte2	1x2.5	N07V-K	5.91 m	SPEEDY FLAM	1x2.5 SPEEDY FLAM N07V-K	Linea Fm Notte2
Fm Notte3	Linea Fm Notte2	1x2.5	N07V-K	6.36 m	SPEEDY FLAM	1x2.5 SPEEDY FLAM N07V-K	Linea Fm Notte2
Fm Notte	Int Fm Notte	1x2.5	N07V-K	1.25 m	SPEEDY FLAM	1x2.5 SPEEDY FLAM N07V-K	Int Fm Notte
Generale	Int Generale Quadro		N07V-K	1.88 m			Int Generale Quadro
Luce Giorno1	Linea Luce Giorno1	1x1.5	N07V-K	3.64 m	SPEEDY FLAM	1x1.5 SPEEDY FLAM N07V-K	Linea Luce Giorno1
Luce Giorno2	Linea Luce Giorno2	1x1.5	N07V-K	8.83 m	SPEEDY FLAM	1x1.5 SPEEDY FLAM N07V-K	Linea Luce Giorno2
Luce Giorno3	Linea Luce Giorno3	1x1.5	N07V-K	6.21 m	SPEEDY FLAM	1x1.5 SPEEDY FLAM N07V-K	Linea Luce Giorno3
Luce Giorno	Int Luce Giorno	1x1.5	N07V-K	4.64 m	SPEEDY FLAM	1x1.5 SPEEDY FLAM N07V-K	Int Luce Giorno
Luce Notte1	Linea Luce Notte1	1x1.5	N07V-K	3.31 m	SPEEDY FLAM	1x1.5 SPEEDY FLAM N07V-K	Linea Luce Notte1
Luce Notte2	Linea Luce Notte2	1x1.5	N07V-K	5.91 m	SPEEDY FLAM	1x1.5 SPEEDY FLAM N07V-K	Linea Luce Notte2
Luce Notte3	Linea Luce Notte3	1x1.5	N07V-K	6.36 m	SPEEDY FLAM	1x1.5 SPEEDY FLAM N07V-K	Linea Luce Notte3
Luce Notte	Int Luce Notte	1x1.5	N07V-K	0.55 m	SPEEDY FLAM	1x1.5 SPEEDY FLAM N07V-K	Int Luce Notte
Scalda acqua	Int linea scalda acqua	1x1.5	N07V-K	6.61 m	SPEEDY FLAM	1x1.5 SPEEDY FLAM N07V-K	Int linea scalda acqua

Formazione linea	Tipo di cavo	Lunghezza
1x1.5	N07V-K	54 m
1x2.5	N07V-K	51 m

Electro Graphics Srl

San Martino di Lupari (PD)

P R O G E T T O

METAL JAS SRL
PIANO APPARTAMENTO
250mq

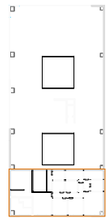

Electro Graphics 2010

Comune di Cittadella
Provincia di Padova

Firma e timbro

TAVOLA N°
C05

Committente
METAL JAS SRL

Dis. | Sost. dal
Ver. | Sost. il

Progetto
Impianto elettrico civile
Appartamento 250 mq

Scala 1:200 cm | Data 10/12/2009
File PIANO TERRA_IMPIANTO.DWG

Denominazione

Impresa esecutrice
ZORZI impianti elettrici

ESEMPIO SCHEMA UNIFILARE

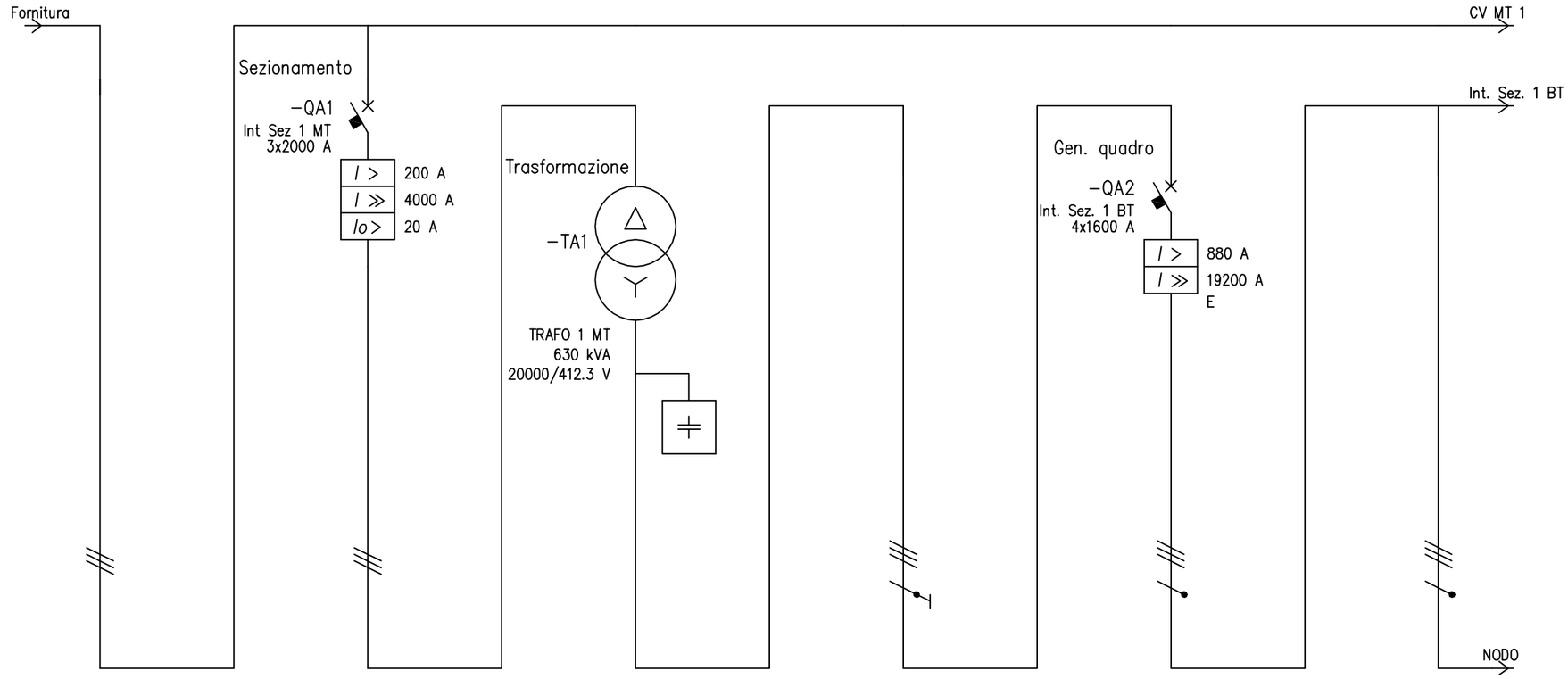

UTENZA	DENOMINAZIONE			Cavo MT da contattore MT CV MT 1		Int Sezionatore 1 MT Int Sez 1 MT		Trafo MT/BT 20kV / 400V		Cavo BT da secondario trafo CV SEC TRAFO 1		Int. Sezionatore BT Cella sez .BT		Barratura distribuzione	
	SIGLA			CV MT 1		Int Sez 1 MT		TRAFO 1 MT		CV SEC TRAFO 1		Int. Sez. 1 BT		NODO	
	TIPO	POTENZA TOT.	kW	Media	15242	Media	6928.2	Media	630 kVA	TN-C	609.7	TN-S	609.7	TN-S	609.7
	POTENZA kW	Ib	A	624.9	19.7	522.7	16.5	522.7	16.5	507	810.7	507	810.7	507	833.8
	COEF. CONTEMP.	COS φ		1	0.919	1	0.918	1	0.918	1	0.918	1	0.918	1	0.892
INTERRUTTORE O SEZIONATORE	COSTRUTTORE					ABB SACE						ABB SACE			
	TIPO					HD4 24-25kA+PR512/P-50-51-50N-51N-DT						Emax E2 B 16 + PR111 LSI			
	N.POLI	In	A			3	2000					4	1600		
	Ith A	Idn	A			200	20					880			
	Im (o curva) A	Pdi	kA			4000	25					11200	40		
FUSIBILE	TIPO														
	CALIBRO		A												
CONTATTORE	TIPO														
	In A	Pn	kW												
RELE' TERMICO	TIPO														
	TARATURA		A												
LINEA DI POTENZA	TIPO CAVO			RG7H1M1 12/20 kV		RG7H1M1 12/20 kV				FG7R 0.6/1 kV					
	FORMAZIONE			3x(2x120)		3x(1x25)				3x(3x240)+3G240					
	LUNGHEZZA		m	5		1				5					
	Iz		A	503.1		298.9				1274.7					
	C.d.T. a In %	C.d.T. a Ib	%	0.003		0.003		3.57	2.98	0.591	0.079	0.591		0.591	
	Zk mΩ	Zs	mΩ	968.2		968.3		15.6		15.8	15.4	15.8	15.4	15.8	15.4
	Ik trifase/monof. kA	Ik1 fase/terra	kA	13.1		13.1		15.5		15.4	15.7	15.4	15.7	15.4	15.7
	NUMERAZIONE MORSETTIERA														

REV.	MODIFICA	DATA	FIRMA

DATA 10/10/2012
DISEG.
VISTO
APPR.
SOST. IL:
SOST. DA:

Electro Graphics Srl
SAN MARTINO DI LUPARI (PD)
ORIGINE:

CABINA MT

UNIFILARE_OFFICINA
UNIFILARE_OFFICINA.DWG
FOGLIO 2 DI
SEGUE

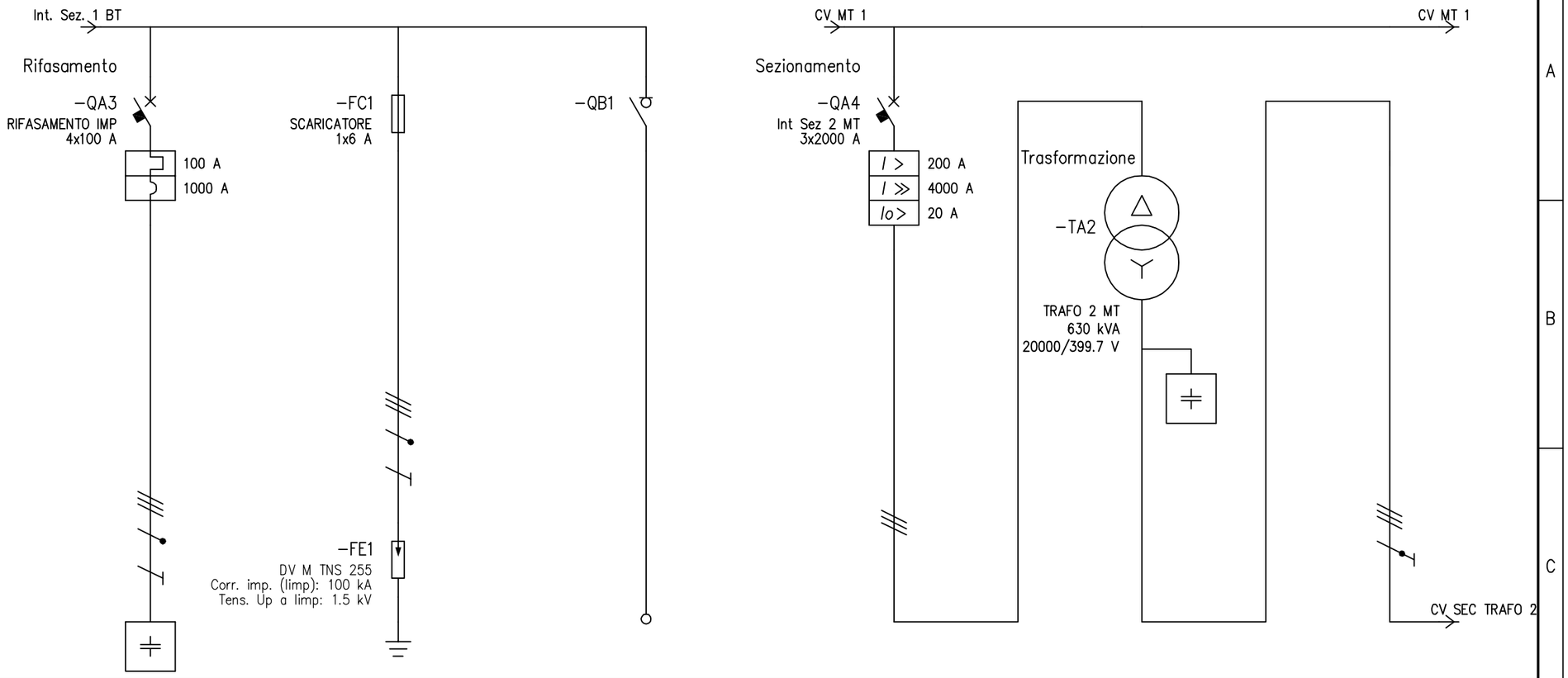

UTENZA	DENOMINAZIONE			Rifasamento Impianto RIFASAMENTO IMP						Int Sezionatore 2 MT Int Sez 2 MT		Trafo 2 MT/BT 20kV / 400V		Cavo BT da secondario trafo CV SEC TRAFO 2	
	SIGLA			RIFASAMENTO IMP		SCARICATORE				Int Sez 2 MT		TRAFO 2 MT		CV SEC TRAFO 2	
	TIPO	POTENZA TOT.	kW	TN-S	69.3	TN-S	4.59			Media	6928.2	Media	630 kVA	TN-C	609.7
	POTENZA kW	Ib	A	-37.805 kVAR	54.6					0.164	0.007	0.164	0.007		
	COEF. CONTEMP.	COS φ		1		1	0.9			1	0.644	1	0.644	1	0.9
INTERRUTTORE O SEZIONATORE	COSTRUTTORE			ABB SACE				ABB Spa		ABB SACE					
	TIPO			Isomax S1 N 125 + R100				Tmax T7D		HD4 24-25kA+PR512/P-50-51-50N-51N-DT					
	N.POLI	In	A	4	100	1	6	4	1250	3	2000				
	Ith A	Idn	A	100						200	20				
	Im (o curva) A	Pdi	kA	1000	25		120		20	4000	25				
FUSIBILE	TIPO					CH 10 gG 6A									
	CALIBRO		A			6									
CONTATTORE	TIPO														
	In A	Pn	kW												
RELE' TERMICO	TIPO					DEHN									
	TARATURA		A			DV M TNS 255/3N/I									
LINEA DI POTENZA	TIPO CAVO			FG7OR 0.6/1 kV						RG7H1M1 12/20 kV				FG7R 0.6/1 kV	
	FORMAZIONE			4x(1x16)+1G16						3x(1x25)				3x(3x240)+2G240	
	LUNGHEZZA		m	1						1				5	
	Iz		A	105						298.9				1274.7	
	C.d.T. a In %	C.d.T. a Ib	%	0.594	-0.002	0.591				0.003		5.15	-0.074	5.31	
	Zk mΩ	Zs	mΩ	16	15.9	15.8	15.4			968.3		15.6		15.8	15.4
	Ik trifase/monof. kA	Ik1 fase/terra	kA	15.1	15.2	15.4	15.7			13.1		15.5		15.4	15.7
	NUMERAZIONE MORSETTIERA														

				DATA	10/10/2012		Electro Graphics Srl SAN MARTINO DI LUPARI (PD)	CABINA MT			
				DISEG.							
				VISTO					UNIFILARE_OFFICINA	UNIFILARE_OFFICINA.DWG	FOGLIO 3 DI SEGUE
REV.	MODIFICA	DATA	FIRMA	APPR.		SOST. IL:	SOST. DA:	ORIGINE:			

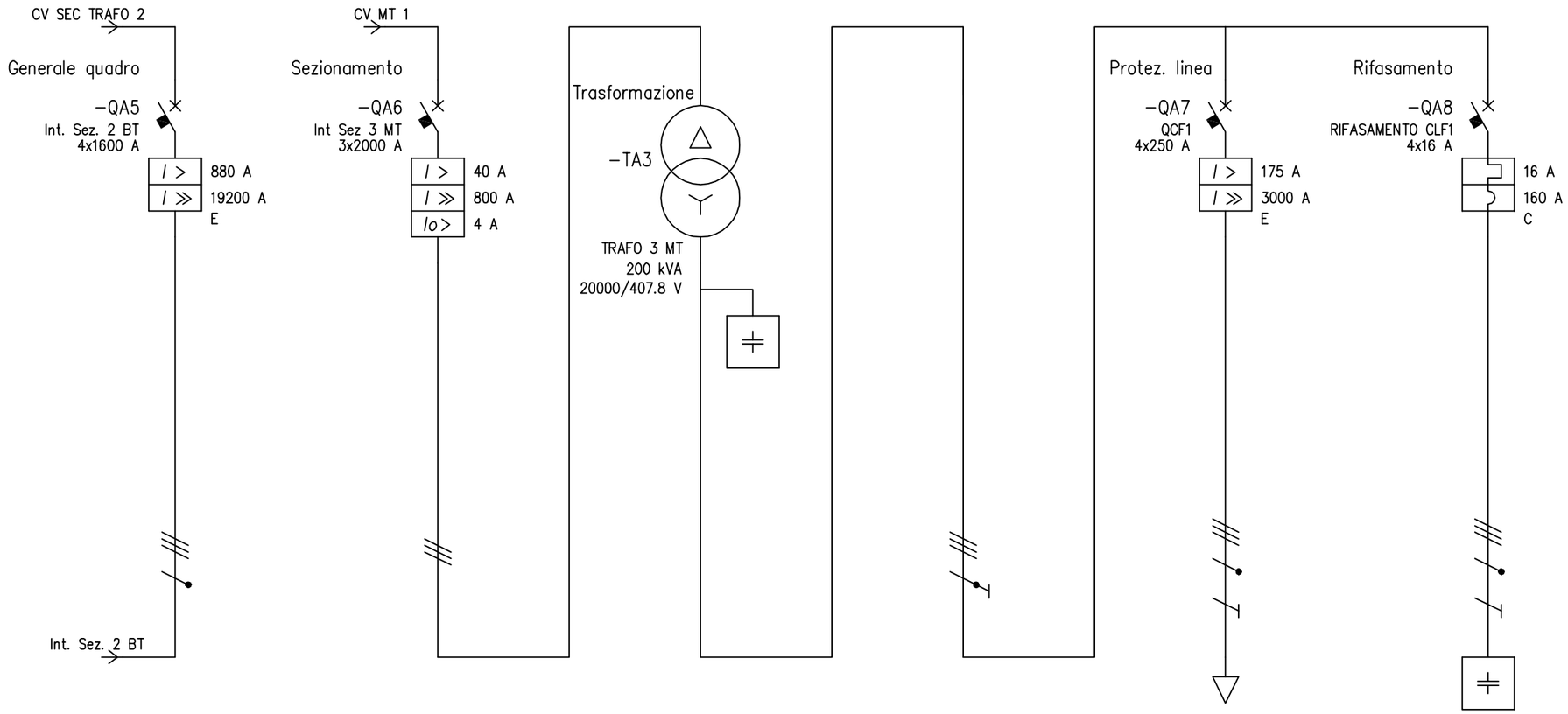

UTENZA	DENOMINAZIONE			Int. Sezionatore BT Cella sez .BT		Int Sezionatore 3 MT Int Sez 3 MT		Trafo 3 MT/BT 20kV / 400V		Cavo BT da secondario trafo		Int. Centro Lavoro Forno 1 CLF1		Rif. Centro Lavoro Forno 1 RIFASAMENTO CLF1	
	SIGLA			Int. Sez. 2 BT		Int Sez 3 MT		TRAFO 3 MT		CAVO SEC TRAFO 3		QCF1		RIFASAMENTO CLF1	
	TIPO	POTENZA TOT.	kW	TN-S	609.7	Media	1385.6	Media	200 kVA	TN-C	132.3	TN-S	121.2	TN-S	11.1
	POTENZA kW	Ib	A			102	3.2	102	3.2	100	156.6	100	160.4	-6.3 kVAR	9.09
	COEF. CONTEMP.	COS φ		1	0.9	1	0.921	1	0.921	1	0.921	1	0.9	1	
INTERRUTTORE O SEZIONATORE	COSTRUTTORE			ABB SACE		ABB SACE						ABB SACE		ABB Elettrocondutture	
	TIPO			Emax E2 B 16 + PR111 LSI		HD4 24-25kA+PR512/P-50-51-50N-51N-DT						Emax E1 B 08 + PR111 LI		S 204-C	
	N.POLI	In	A	4	1600	3	2000					4	250	4	16
	Ith A	Idn	A	880		40	4					175		16	
	Im (o curva) A	Pdi	kA	11200	40	800	25					3000	40	160	10
FUSIBILE	TIPO														
	CALIBRO		A												
CONTATTORE	TIPO														
	In A	Pn	kW												
RELE' TERMICO	TIPO														
	TARATURA		A												
LINEA DI POTENZA	TIPO CAVO					RG7H1M1 12/20 kV				FG7R 0.6/1 kV		FG7R 0.6/1 kV		FG70R 0.6/1 kV	
	FORMAZIONE					3x(1x25)				3x(3x240)+2G240		4x(1x185)+1G185		5G2.5	
	LUNGHEZZA		m			1				5		138		4	
	Iz		A			298.9				1274.7		294.4		26	
	C.d.T. a In %	C.d.T. a Ib	%	5.31		0.003		2.57	1.9	0.647	0.015	2.33	1.54	0.65	-0.002
	Zk mΩ	Zs	mΩ	15.8	15.4	968.3		48.4		48.5	47.4	64.3	77.1	65	89.2
	Ik trifase/monof. kA	Ik1 fase/terra	kA	15.4	15.7	13.1		5.01		5	5.11	3.77	3.14	3.73	2.72
	NUMERAZIONE MORSETTIERA														

				DATA	10/10/2012		Electro Graphics Srl SAN MARTINO DI LUPARI (PD)	CABINA MT			
				DISEG.							
				VISTO					UNIFILARE_OFFICINA	UNIFILARE_OFFICINA.DWG	FOGLIO 4 DI SEGUE
REV.	MODIFICA	DATA	FIRMA	APPR.		SOST. IL:	SOST. DA:	ORIGINE:			

TABELLA RIASSUNTIVA DEL QUADRO

TENSIONE NOMINALE:
Vn = 400V

FREQUENZA:
f = 50Hz

POTENZE E CORRENTI:
450kW
500A

PROVENIENZA E TIPO LINEE ALIMENTAZIONE:
QUADRO GENERALE
400v 3F+N+T

STRUTTURA DEL QUADRO:
METALLICO

GRADO DI PROTEZIONE MINIMO:
IP20

PROGETTAZIONE ElectroProgetti Srl	TENSIONE 400V ESERCIZIO	NORME IEC	PROTEZIONE IP20
SERIE	TENSIONE 24VDC COMANDI		
COMMESSA MetalJas	TENSIONE SEGNALI		
COMMITTENTE MetalJas Srl			

Electro Graphics Srl

	DATA	FIRME
DISEG.	10/10/2012	Alberti
VISTO	10/10/2012	ing. Stocco
APPR.	10/10/2012	ing. Nardi

SALA QUADRI GENERALE PT

UNIFILARE_OFFICINA.DWG

FOGLIO 5

T.F.

REV.	REVISIONE	DATA	FIRME	SOST. DA:	SOST. IL:	ORIGINE

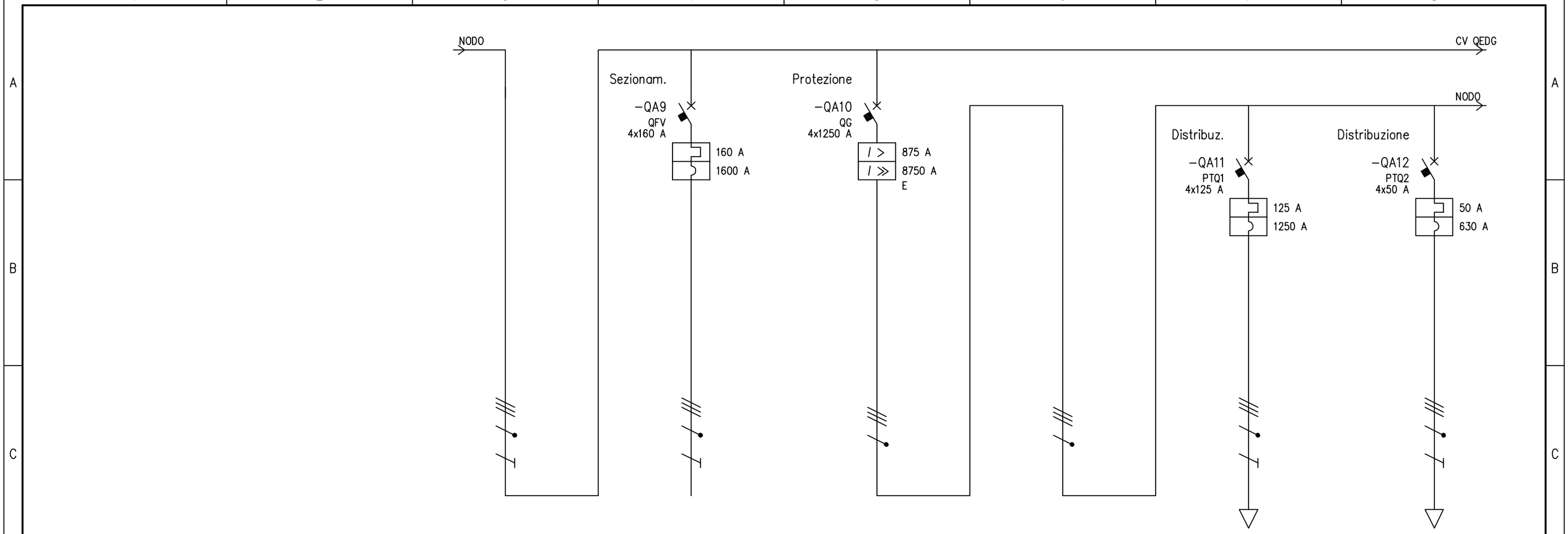

UTENZA	DENOMINAZIONE			Cavo alim. QEDG CV QEDG		Int. Sez. Imp. FV Distribuzione		Int. Generale Quadro QEDG Distribuzione		Barratura distribuzione		Int. Linea Piano Terra Zona 1 Uffici Logistici		Int. Linea Piano Terra Zona 2 Magazzino PT	
	SIGLA			CV QEDG		QFV		QG		NODO		PTQ1		PTQ2	
	TIPO	POTENZA TOT.	kW	TN-S	609.7	TN-S	110.9	TN-S	606.2	TN-S	606.2	TN-S	86.6	TN-S	34.6
	POTENZA kW	Ib	A	507	833.8			507	833.8	507	833.8	60	96.2	25	40.1
	COEF. CONTEMP.	COS φ		1	0.892	1	0.9	1	0.892	1	0.892	1	0.9	1	0.9
INTERRUTTORE O SEZIONATORE	COSTRUTTORE					ABB SACE		ABB SACE				ABB SACE		ABB SACE	
	TIPO					Tmax T1 C R160		Isomax S7 S 1250 + PR212 LSI				Tmax T1 C R125		Tmax T1 C R50-630	
	N.POLI	In	A			4	160	4	1250			4	125	4	50
	Ith A	Idn	A			160		875				125		50	
	Im (o curva) A	Pdi	kA			1600	25	8750	50			1250	50 (Bk)	630	50 (Bk)
FUSIBILE	TIPO														
	CALIBRO		A												
CONTATTORE	TIPO														
	In A	Pn	kW												
RELE' TERMICO	TIPO														
	TARATURA		A												
LINEA DI POTENZA	TIPO CAVO			FG7R 0.6/1 kV								FG7OR 0.6/1 kV		FG7OR 0.6/1 kV	
	FORMAZIONE			3x(4x240)+2x240+2G240								5G25		5G16	
	LUNGHEZZA		m	10								17.2		26.3	
	Iz		A	1578.2								127		100	
	C.d.T. a In %	C.d.T. a Ib	%	0.721	0.126	0.721		0.721		0.721		2.29	1.21	1.52	0.642
	Zk mΩ	Zs	mΩ	16	15.9	16	15.9	16	15.9	16	15.9	33.1	55.9	39.1	69.2
	Ik trifase/monof. kA	Ik1 fase/terra	kA	15.1	15.3	15.1	15.3	15.1	15.3	15.1	15.3	7.33	4.34	6.2	3.5
	NUMERAZIONE MORSETTIERA														

REV.	MODIFICA	DATA	FIRMA

DATA	10/10/2012		
DISEG.			
VISTO			
APPR.		SOST. IL:	SOST. DA:

Electro Graphics Srl
SAN MARTINO DI LUPARI (PD)

ORIGINE:

Sala Quadri GEN PT

UNIFILARE_OFFICINA

UNIFILARE_OFFICINA.DWG

FOGLIO 6 DI
SEGUE

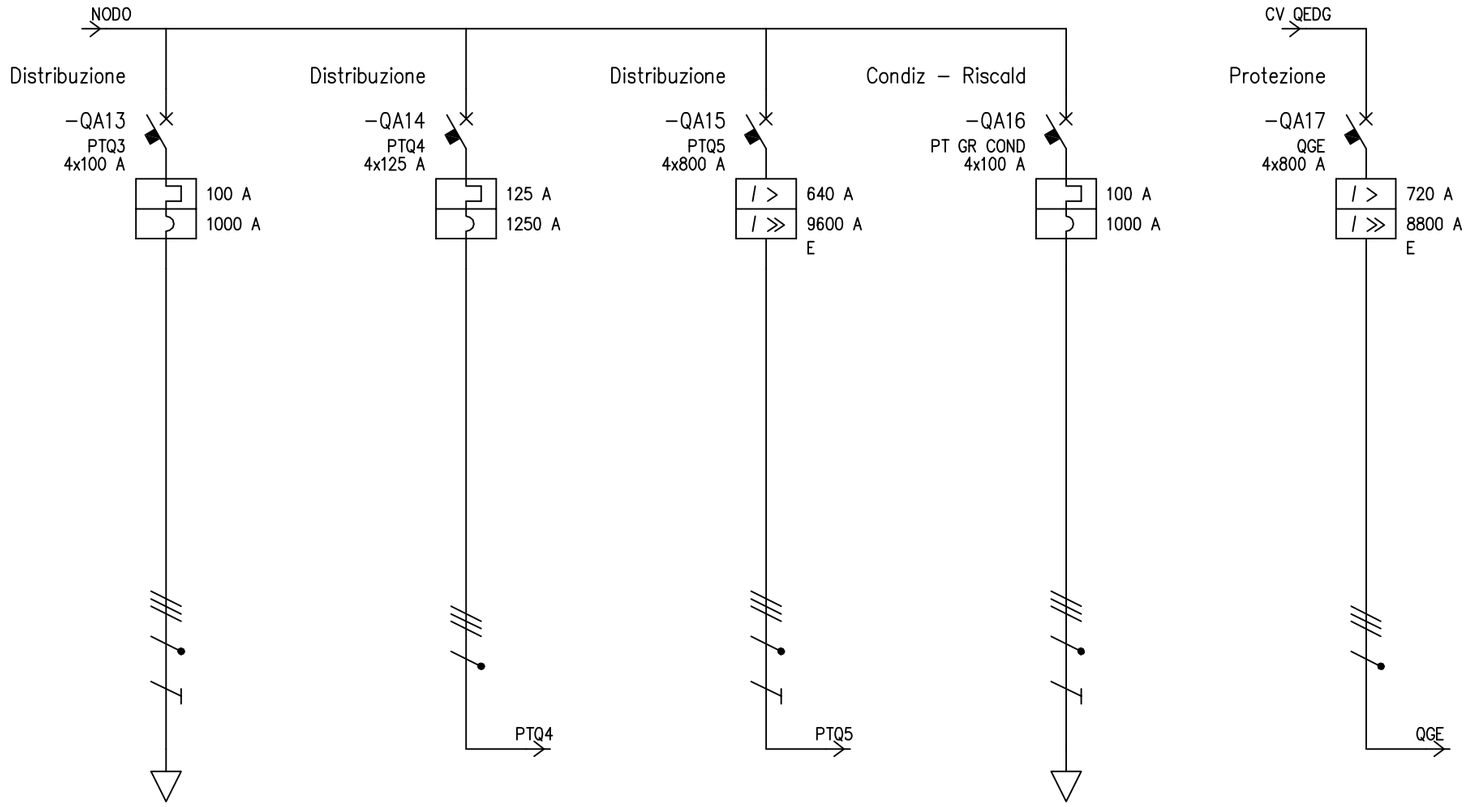

UTENZA	DENOMINAZIONE			Int. Linea Piano Terra Zona 3 Lab Elettrici		Int. Linea Piano Terra Zona 4 Lab Elettronici		Int. Linea Piano Terra Zona 5 Off Meccanica		Gruppo Condiz. PT PT GR COND		Int. sez. Gruppo Elettrogeno Distribuzione			
	SIGLA			PTQ3		PTQ4		PTQ5		PT GR COND		QGE			
	TIPO	POTENZA TOT.	kW	TN–S	69.3	TN–S	86.6	TN–S	443.4	TN–S	69.3	TN–S	498.8		
	POTENZA kW	Ib	A	40	64.2	49.6	81.5	282.4	474	50	80.2				
	COEF. CONTEMP.	COS φ		1	0.9	1	0.972	1	0.871	1	0.9	1	0.9		
INTERRUTTORE O SEZIONATORE	COSTRUTTORE			ABB SACE		ABB SACE		ABB SACE		ABB SACE		ABB SACE			
	TIPO			Tmax T1 C R100		Tmax T1 C R125		Isomax S6 N 800 + PR212 LSI		Tmax T1 C R100		Isomax S6 L 800 + PR212 LSI			
	N.POLI	In	A	4	100	4	125	4	800	4	100	4	800		
	Ith A	Idn	A	100		125		640		100		720			
	Im (o curva) A	Pdi	kA	1000	50 (Bk)	1250	50 (Bk)	4000	40 (Bk)	1000	50 (Bk)	4000	100		
FUSIBILE	TIPO														
	CALIBRO		A												
CONTATTORE	TIPO														
	In A	Pn	kW												
RELE' TERMICO	TIPO														
	TARATURA		A												
LINEA DI POTENZA	TIPO CAVO			FG70R 0.6/1 kV		FG7R 0.6/1 kV		FG7R 0.6/1 kV		H07RN–F		FG7R 0.6/1 kV			
	FORMAZIONE			5G25		3x(1x95)+1x50		3x(2x400)+1x400+1G400		5G25		3x(3x185)+2x185			
	LUNGHEZZA		m	77.7		65.1		69.6		15		10			
	Iz		A	127		342		1527.7		119		875.7			
	C.d.T. a In %	C.d.T. a Ib	%	4.01	2.1	1.9	0.769	1.66	0.704	1.32	0.481	0.888			
	Zk mΩ	Zs	mΩ	70.5	133.3	27.8		19	21.9	22.6	32.1	16.4			
	Ik trifase/monof. kA	Ik1 fase/terra	kA	3.44	1.82	8.73		12.7	11.1	10.7	7.55	14.8			
	NUMERAZIONE MORSETTIERA														

				DATA	10/10/2012			Electro Graphics Srl SAN MARTINO DI LUPARI (PD)	Sala Quadri GEN PT		
				DISEG.							
				VISTO						UNIFILARE_OFFICINA	UNIFILARE_OFFICINA.DWG
REV.	MODIFICA	DATA	FIRMA	APPR.		SOST. IL:	SOST. DA:	ORIGINE:			FOGLIO 7 DI SEGUE

TABELLA RIASSUNTIVA DEL QUADRO

TENSIONE NOMINALE:
Vn = 400V

FREQUENZA:
f = 50Hz

POTENZE E CORRENTI:
450kW
500A

PROVENIENZA E TIPO LINEE ALIMENTAZIONE:
QUADRO GENERALE
400v 3F+N+T

STRUTTURA DEL QUADRO:
METALLICO

GRADO DI PROTEZIONE MINIMO:
IP20

PROGETTAZIONE ElectroProgetti Srl	TENSIONE 400V ESERCIZIO	NORME IEC	PROTEZIONE IP20
SERIE	TENSIONE 24VDC COMANDI		
COMMESSA MetalJas	TENSIONE SEGNALI		
COMMITTENTE MetalJas Srl			

REV.	REVISIONE	DATA	FIRME

	DATA	FIRME
DISEG.	10/10/2012	Alberti
VISTO	10/10/2012	ing. Stocco
APPR.	10/10/2012	ing. Nardi

SOST. DA:

SOST. IL:

ORIGINE

Electro Graphics Srl

OFFICINA MECCANICA PIANO TERRA

UNIFILARE_OFFICINA.DWG

FOGLIO 8

T.F.

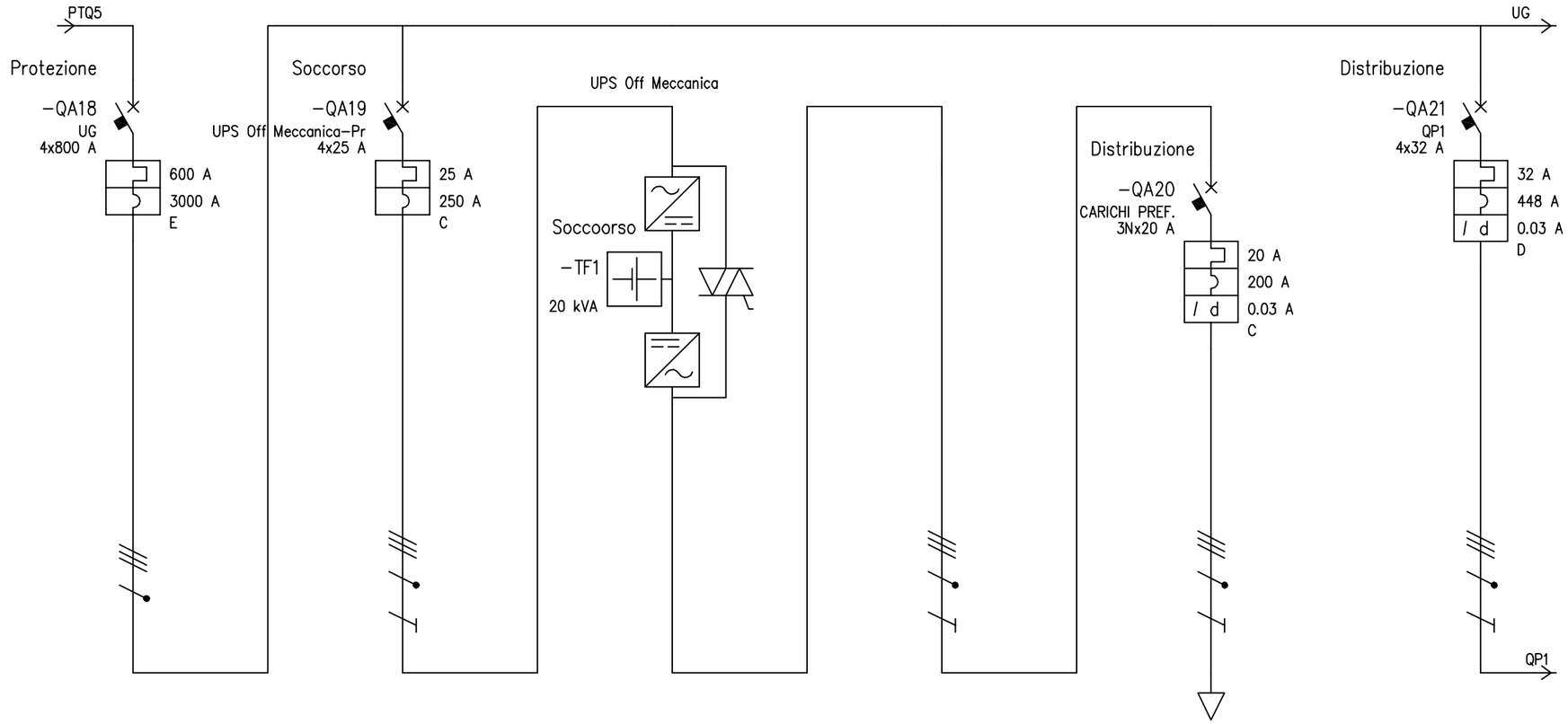

UTENZA	DENOMINAZIONE			Int. Generale Quadro QEDC Distribuzione		Int. prot. gruppo continuità UPS		Gruppo continuità UPS		Linea Cavo da Ups a QEDC CAVO UPS		Linea Carichi Preferenziali CARICHI PREF.		Int. prot. quadro prese 1 QP1	
	SIGLA			UG		UPS Off Meccanica-Pr		UPS Off Meccanica		CAVO UPS		CARICHI PREF.		QP1	
	TIPO	POTENZA TOT.	kW	TN-S	415.7	TN-S	17.3	TN-S	20 kVA	TN-S	13.9	TN-S	13.9	TN-S	22.2
	POTENZA kW	Ib	A	282.4	474	11.1	20	11.1	20	10	16	10	16	12.2	26.6
	COEF. CONTEMP.	COS φ		1	0.871	1	0.8	1	0.8	1	0.9	1	0.9	1	0.9
INTERRUTTORE O SEZIONATORE	COSTRUTTORE			MERLIN GERIN		MERLIN GERIN						MERLIN GERIN		MERLIN GERIN	
	TIPO			Mpact NT08H1 Micrologic 2.0		C60H-C						C40N-C+Vigi C40 AC 0,03 A valle		C60H-D+Vigi C60 AC 0,03 A	
	N.POLI	In	A	4	800	4	25	4	50			3N	20	4	32
	Ith A	Idn	A	600		25						20	0.03	32	0.03
	Im (o curva) A	Pdi	kA	3000	42	250	15					200	15 (Bk)	448	15
FUSIBILE	TIPO														
	CALIBRO		A					50							
CONTATTORE	TIPO														
	In A	Pn	kW												
RELE' TERMICO	TIPO														
	TARATURA		A												
LINEA DI POTENZA	TIPO CAVO					FG70R 0.6/1 kV				FG70R 0.6/1 kV		FG70R 0.6/1 kV		FG70R 0.6/1 kV	
	FORMAZIONE					5G10				5G10		5G10		5G16	
	LUNGHEZZA		m			5				5		50		41.8	
	Iz		A			60				75		75		100	
	C.d.T. a In %	C.d.T. a Ib	%	1.66		1.77	0.087	1.77		0.097	0.077	1.06	0.774	2.81	0.953
	Zk mΩ	Zs	mΩ	19	21.9	23.9	35	23.9	35	31	39.9	121.9	226.2	59.6	112.6
	Ik trifase/monof. kA	Ik1 fase/terra	kA	12.7	11.1	10.2	6.93	10.2	6.93	7.83	6.08	1.99	1.07	4.07	2.15
	NUMERAZIONE MORSETTIERA														

REV.	MODIFICA	DATA	FIRMA

DATA	10/10/2012		
DISEG.			
VISTO			
APPR.		SOST. IL:	SOST. DA:

Electro Graphics Srl
SAN MARTINO DI LUPARI (PD)

ORIGINE:

OFF MEC PIANO TERRA

UNIFILARE_OFFICINA

UNIFILARE_OFFICINA.DWG

FOGLIO 9 DI
SEGUE

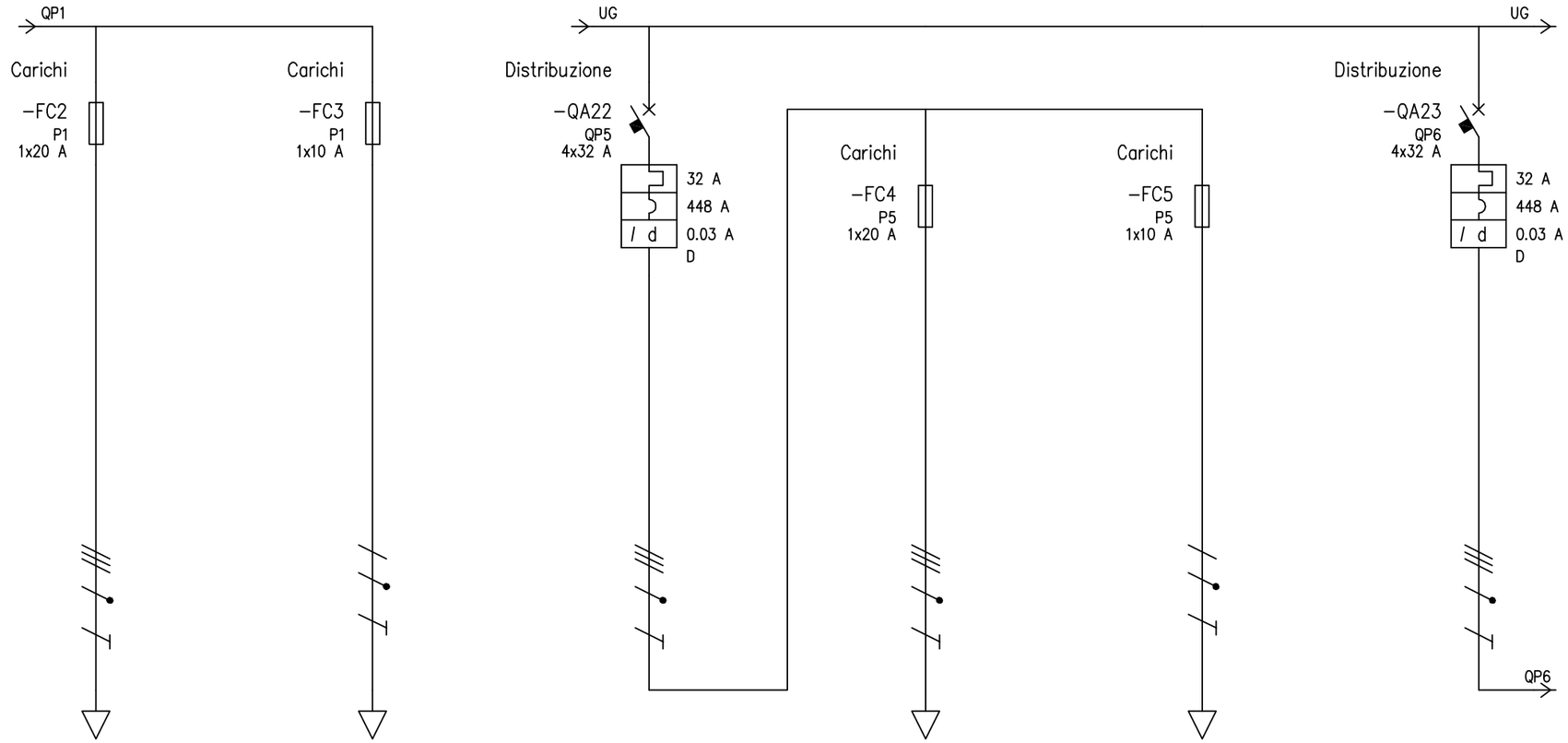

UTENZA	DENOMINAZIONE			Presa trifase 16A P1		Presa monofase 10A P1		Int. prot. quadro prese 5 QP5		Presa trifase 16A P5		Presa monofase 10A P5		Int. prot. quadro prese 6 QP6	
	SIGLA			P1		P1		QP5		P5		P5		QP6	
	TIPO	POTENZA TOT.	kW	TN-S	15.3	TN-S/L1-N	2.55	TN-S	22.2	TN-S	15.3	TN-S/L2-N	2.55	TN-S	22.2
	POTENZA kW	Ib	A	10	16	2.2	10.6	12.2	26.6	10	16	2.2	10.6	12.2	26.6
	COEF. CONTEMP.	COS φ		1	0.9	1	0.9	1	0.9	1	0.9	1	0.9	1	0.9
INTERRUTTORE O SEZIONATORE	COSTRUTTORE							MERLIN GERIN						MERLIN GERIN	
	TIPO							C60H-D+Vigi C60 AC 0,03 A						C60H-D+Vigi C60 AC 0,03 A	
	N.POLI	In	A	1	20	1	10	4	32	1	20	1	10	4	32
	Ith A	Idn	A					32	0.03					32	0.03
	Im (o curva) A	Pdi	kA		50		50	448	15		50		50	448	15
FUSIBILE	TIPO			D02 gG 20A		D01 gG 10A				D02 gG 20A		D01 gG 10A			
	CALIBRO		A	20		10				20		10			
CONTATTORE	TIPO														
	In A	Pn	kW												
RELE' TERMICO	TIPO														
	TARATURA		A												
LINEA DI POTENZA	TIPO CAVO							FG7OR 0.6/1 kV						FG7OR 0.6/1 kV	
	FORMAZIONE							5G16						5G16	
	LUNGHEZZA		m					30.9						22.6	
	Iz		A					100						100	
	C.d.T. a In %	C.d.T. a Ib	%	2.81		2.81		2.63	0.806	2.63		2.63		2.4	0.614
	Zk mΩ	Zs	mΩ	59.6	112.6	112.8	112.6	52.2	97.3	52.2	97.3	97.5	97.4	42.8	77.6
	Ik trifase/monof. kA	Ik1 fase/terra	kA	4.07	2.15	2.15	2.15	4.64	2.49	4.64	2.49	2.49	2.49	5.66	3.12
	NUMERAZIONE MORSETTIERA														

				DATA	10/10/2012			Electro Graphics Srl SAN MARTINO DI LUPARI (PD)	OFF MEC PIANO TERRA		
				DISEG.							
				VISTO						UNIFILARE_OFFICINA	UNIFILARE_OFFICINA.DWG FOGLIO 10 DI SEGUE
REV.	MODIFICA	DATA	FIRMA	APPR.		SOST. IL:	SOST. DA:	ORIGINE:			

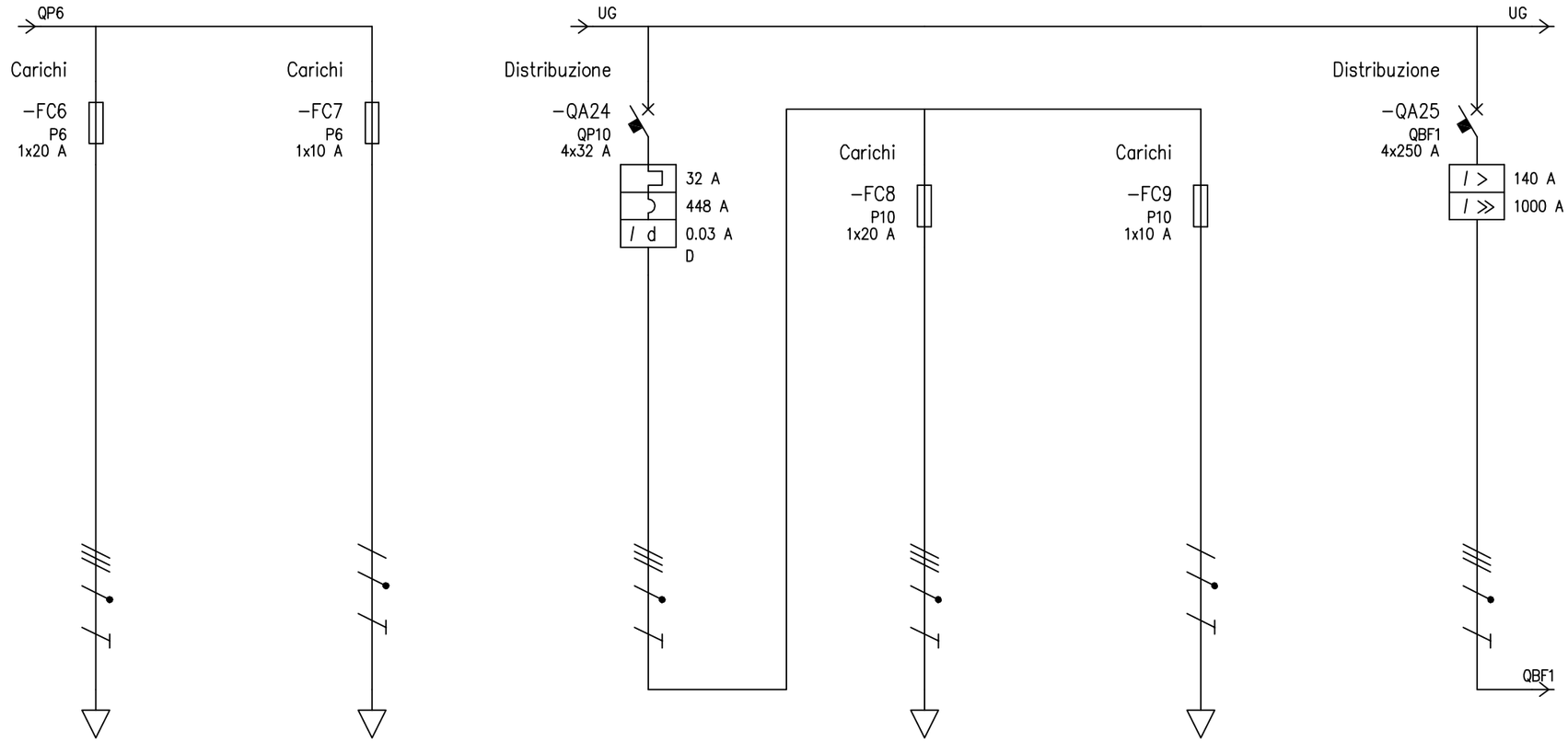

UTENZA	DENOMINAZIONE			Presa trifase 16A P6		Presa monofase 10A P6		Int. prot. quadro prese 10 QP10		Presa trifase 16A P10		Presa monofase 10A P10		Int. prot. blindo FM 1 QBF1	
	SIGLA			P6		P6		QP10		P10		P10		QBF1	
	TIPO	POTENZA TOT.	kW	TN-S	15.3	TN-S/L3-N	2.55	TN-S	22.2	TN-S	15.3	TN-S/L1-N	2.55	TN-S	97
	POTENZA kW	Ib	A	10	16	2.2	10.6	12.2	26.6	10	16	2.2	10.6	81.8	139.6
	COEF. CONTEMP.	COS φ		1	0.9	1	0.9	1	0.9	1	0.9	1	0.9	1	0.845
INTERRUTTORE O SEZIONATORE	COSTRUTTORE							MERLIN GERIN						SCHNEIDER ELECTRIC Spa	
	TIPO							C60H-D+Vigi C60 AC 0,03 A						COMPACT NSX250B+TM200D NSX	
	N.POLI	In	A	1	20	1	10	4	32	1	20	1	10	4	250
	Ith A	Idn	A					32	0.03					140	
	Im (o curva) A	Pdi	kA		50		50	448	15		50		50	1000	25
FUSIBILE	TIPO			D02 gG 20A		D01 gG 10A				D02 gG 20A		D01 gG 10A			
	CALIBRO		A	20		10				20		10			
CONTATTORE	TIPO														
	In A	Pn	kW												
RELE' TERMICO	TIPO														
	TARATURA		A												
LINEA DI POTENZA	TIPO CAVO							FG7OR 0.6/1 kV						FG7R 0.6/1 kV	
	FORMAZIONE							5G16						3x(1x120)+1x70+1G70	
	LUNGHEZZA		m					13.4						39.9	
	Iz		A					100						400	
	C.d.T. a In %	C.d.T. a Ib	%	2.4		2.4		2.15	0.404	2.15		2.15		2.19	0.531
	Zk mΩ	Zs	mΩ	42.8	77.6	77.8	77.6	33.1	56.4	33.1	56.4	56.6	56.4	24.5	33.7
	Ik trifase/monof. kA	Ik1 fase/terra	kA	5.66	3.12	3.12	3.12	7.33	4.3	7.33	4.3	4.29	4.3	9.88	7.2
	NUMERAZIONE MORSETTIERA														

REV.	MODIFICA	DATA	FIRMA

DATA	10/10/2012		
DISEG.			
VISTO			
APPR.		SOST. IL:	SOST. DA:

Electro Graphics Srl
SAN MARTINO DI LUPARI (PD)

ORIGINE:

OFF MEC PIANO TERRA

UNIFILARE_OFFICINA

UNIFILARE_OFFICINA.DWG

FOGLIO 11 DI
SEGUE

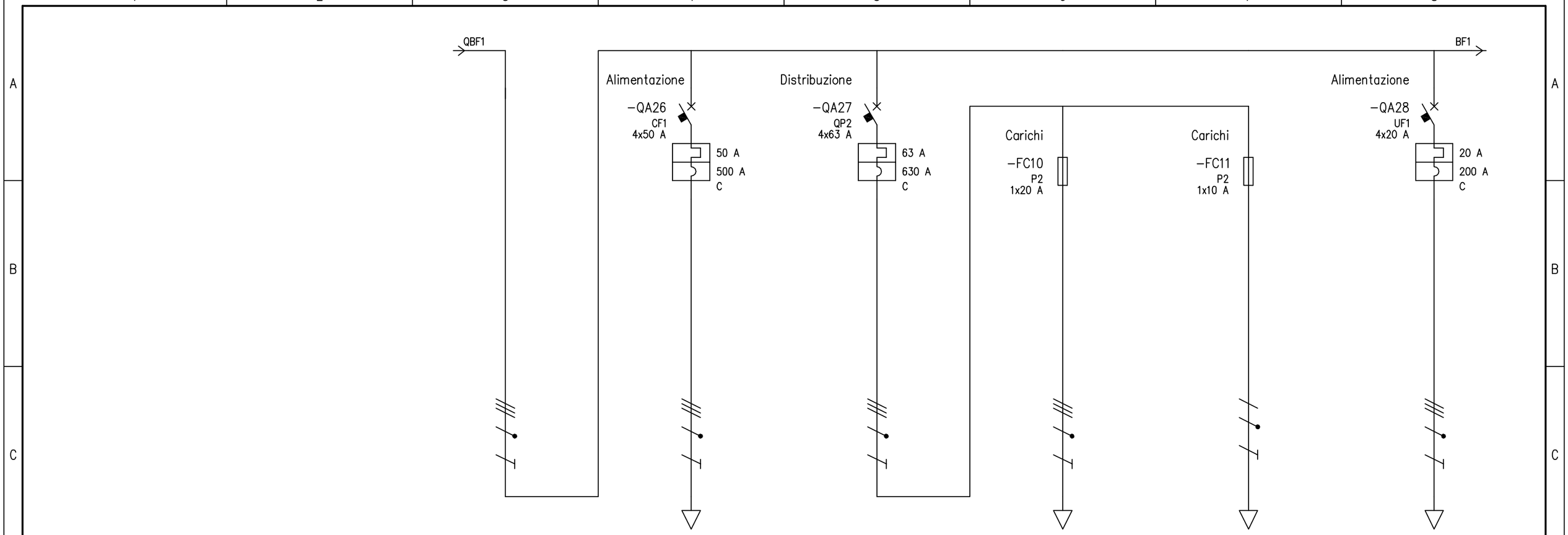

UTENZA	DENOMINAZIONE			Blindo Forza Motrice 1 BF1		Stacco Centro Fresatura 1 CF1		Stacco Quadro Prese 2 QP2		Presa trifase 16A P2		Presa monofase 10A P2		Stacco Unità Foratura 1 UF1	
	SIGLA			BF1		CF1		QP2		P2		P2		UF1	
	TIPO	POTENZA TOT.	kW	TN-S	97	TN-S	34.6	TN-S	43.6	TN-S	15.3	TN-S/L2-N	2.55	TN-S	13.9
	POTENZA	kW	Ib	81.8	139.6	24	40.3	12.2	26.6	10	16	2.2	10.6	10	16
	COEF. CONTEMP.		COS φ	0.9	0.845	1	0.86	1	0.9	1	0.9	1	0.9	1	0.9
INTERRUTTORE O SEZIONATORE	COSTRUTTORE					MERLIN GERIN		MERLIN GERIN						MERLIN GERIN	
	TIPO					C60N-C		C60N-C						C60N-C	
	N.POLI	In	A			4	50	4	63	1	20	1	10	4	20
	Ith A	Idn	A			50		63						20	
	Im (o curva) A	Pdi	kA			500	20 (Bk)	630	20 (Bk)		50		50	200	25 (Bk)
FUSIBILE	TIPO									D02 gG 20A		D01 gG 10A			
	CALIBRO		A							20		10			
CONTATTORE	TIPO														
	In A	Pn	kW												
RELE' TERMICO	TIPO														
	TARATURA		A												
LINEA DI POTENZA	TIPO CAVO			Condotto in sbarra		FG70R 0.6/1 kV		FG70R 0.6/1 kV						FG70R 0.6/1 kV	
	FORMAZIONE			3L+N+PE		5G16		5G16						5G6	
	LUNGHEZZA		m	30		1.7		0.6						1.65	
	Iz		A	250		80		80						44	
	C.d.T. a In %	C.d.T. a Ib	%	2.77	0.323	2.48	0.124	2.6	0.112	2.6		2.6		2.59	0.137
	Zk mΩ	Zs	mΩ	32.8	50.3	30.3	47.2	30.3	46.9	30.3	46.9	46.9	47	40	69.2
	Ik trifase/monof. kA	Ik1 fase/terra	kA	7.38	4.82	8	5.14	8.01	5.17	8.01	5.17	5.17	5.16	6.06	3.5
	NUMERAZIONE MORSETTIERA														

				DATA	10/10/2012		Electro Graphics Srl SAN MARTINO DI LUPARI (PD)	OFF MEC PIANO TERRA			
				DISEG.							
				VISTO					UNIFILARE_OFFICINA	UNIFILARE_OFFICINA.DWG	FOGLIO 12 DI SEGUE
REV.	MODIFICA	DATA	FIRMA	APPR.		SOST. IL:	SOST. DA:	ORIGINE:			

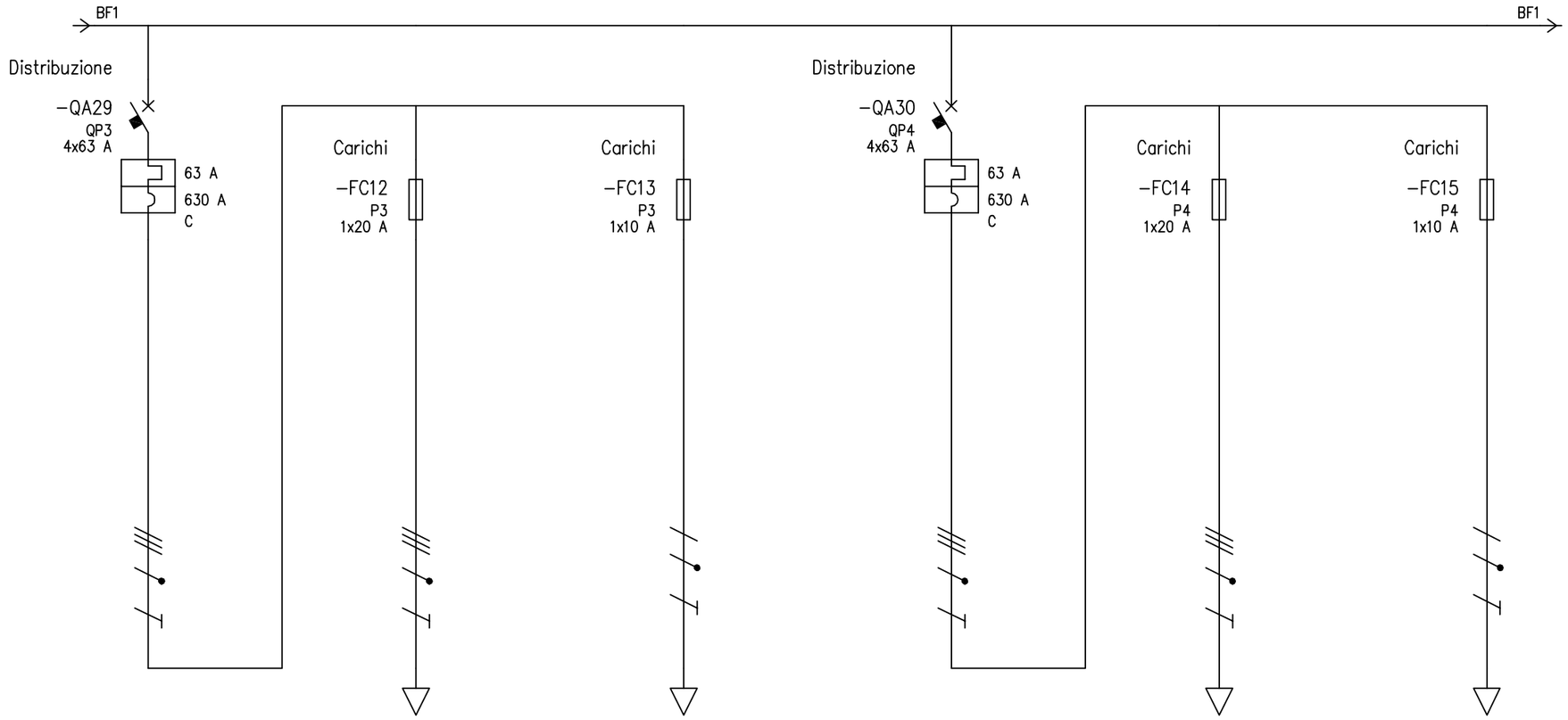

UTENZA	DENOMINAZIONE			Stacco Quadro Prese 3 QP3		Presa trifase 16A P3		Presa monofase 10A P3		Stacco Quadro Prese 4 QP4		Presa trifase 16A P4		Presa monofase 10A P4	
	SIGLA			QP3		P3		P3		QP4		P4		P4	
	TIPO	POTENZA TOT.	kW	TN-S	43.6	TN-S	15.3	TN-S/L3-N	2.55	TN-S	43.6	TN-S	15.3	TN-S/L1-N	2.55
	POTENZA kW	Ib	A	12.2	26.6	10	16	2.2	10.6	12.2	26.6	10	16	2.2	10.6
	COEF. CONTEMP.	COS φ		1	0.9	1	0.9	1	0.9	1	0.9	1	0.9	1	0.9
INTERRUTTORE O SEZIONATORE	COSTRUTTORE			MERLIN GERIN						MERLIN GERIN					
	TIPO			C60N-C						C60N-C					
	N.POLI	In	A	4	63	1	20	1	10	4	63	1	20	1	10
	Ith A	Idn	A	63						63					
	Im (o curva) A	Pdi	kA	630	20 (Bk)		50		50	630	20 (Bk)		50		50
FUSIBILE	TIPO					D02 gG 20A		D01 gG 10A				D02 gG 20A		D01 gG 10A	
	CALIBRO		A			20		10				20		10	
CONTATTORE	TIPO														
	In A	Pn	kW												
RELE' TERMICO	TIPO														
	TARATURA		A												
LINEA DI POTENZA	TIPO CAVO			FG7OR 0.6/1 kV						FG7OR 0.6/1 kV					
	FORMAZIONE			5G16						5G16					
	LUNGHEZZA		m	4.92						4.92					
	Iz		A	80						80					
	C.d.T. a In %	C.d.T. a Ib	%	2.69	0.112	2.69		2.69		2.79	0.112	2.79		2.79	
	Zk mΩ	Zs	mΩ	32.1	50.6	32.1	50.6	50.4	50.6	34.8	55.8	34.8	55.8	55.4	55.9
	Ik trifase/monof. kA	Ik1 fase/terra	kA	7.55	4.79	7.55	4.79	4.81	4.79	6.97	4.34	6.97	4.34	4.38	4.34
	NUMERAZIONE MORSETTIERA														

				DATA	10/10/2012		Electro Graphics Srl SAN MARTINO DI LUPARI (PD)	OFF MEC PIANO TERRA			
				DISEG.							
				VISTO					UNIFILARE_OFFICINA	UNIFILARE_OFFICINA.DWG	FOGLIO 13 DI SEGUE
REV.	MODIFICA	DATA	FIRMA	APPR.		SOST. IL:	SOST. DA:	ORIGINE:			

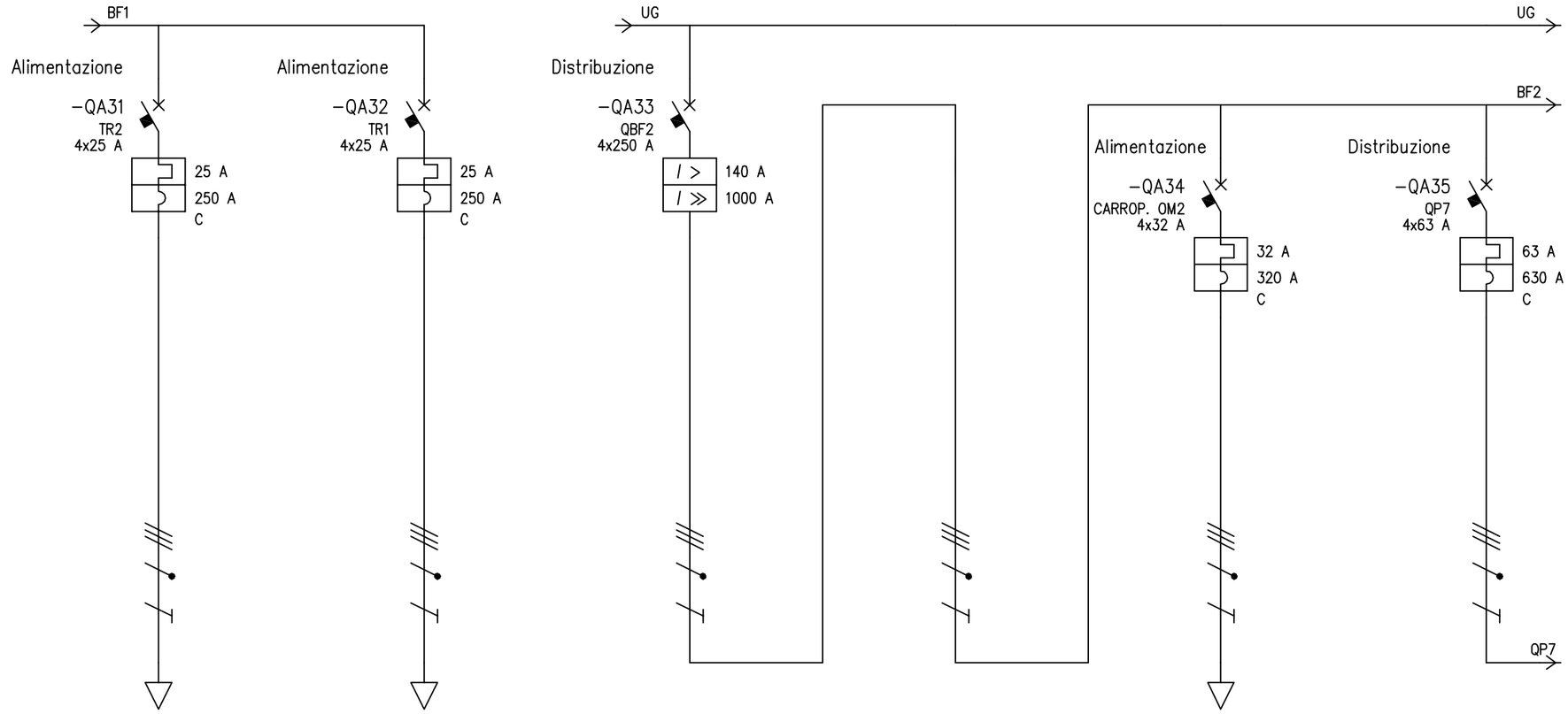

UTENZA	DENOMINAZIONE			Stacco Tornio 2 TR2		Stacco Tornio 1 TR1		Int. prot. blindo FM 2 QBF2		Blindo forza motrice 2 BF2		Stacco Carroponte OM2 CARROPONTE OM2		Stacco Quadro Prese 7 QP7	
	SIGLA			TR2		TR1		QBF2		BF2		CARROPONTE OM2		QP7	
	TIPO	POTENZA TOT.	kW	TN-S	17.3	TN-S	17.3	TN-S	97	TN-S	97	TN-S	22.2	TN-S	43.6
	POTENZA kW	Ib	A	10.1	20.9	10.1	20.9	68	113.4	68	113.4	15	26.1	12.2	26.6
	COEF. CONTEMP.	COS φ		1	0.7	1	0.7	1	0.865	0.9	0.865	1	0.83	1	0.9
INTERRUTTORE O SEZIONATORE	COSTRUTTORE			MERLIN GERIN		MERLIN GERIN		SCHNEIDER ELECTRIC Spa				MERLIN GERIN		MERLIN GERIN	
	TIPO			C60N-C		C60N-C		COMPACT NSX250B+TM200D NSX				C60H-C		C60N-C	
	N.POLI	In	A	4	25	4	25	4	250			4	32	4	63
	Ith A	Idn	A	25		25		140				32		63	
	Im (o curva) A	Pdi	kA	250	25 (Bk)	250	25 (Bk)	1000	25			320	25 (Bk)	630	20 (Bk)
FUSIBILE	TIPO														
	CALIBRO		A												
CONTATTORE	TIPO														
	In A	Pn	kW												
RELE' TERMICO	TIPO														
	TARATURA		A												
LINEA DI POTENZA	TIPO CAVO			FG70R 0.6/1 kV		FG70R 0.6/1 kV		FG7R 0.6/1 kV		Condotto in sbarra		FG70R 0.6/1 kV		FG70R 0.6/1 kV	
	FORMAZIONE			5G6		5G6		3x(1x120)+1x70+1G70		3L+N+PE		5G10		5G16	
	LUNGHEZZA		m	6.47		6.47		25.4		30		1.12		4.92	
	Iz		A	44		44		400		315		60		80	
	C.d.T. a In %	C.d.T. a Ib	%	2.74	0.176	2.75	0.176	2	0.277	2.37	0.164	2.11	0.026	2.35	0.112
	Zk mΩ	Zs	mΩ	47	83.7	47.9	85.4	22.4	29.1	27.4	40.9	24.5	34.5	27	40.7
	Ik trifase/monof. kA	Ik1 fase/terra	kA	5.16	2.9	5.06	2.84	10.8	8.32	8.86	5.93	9.89	7.03	8.97	5.96
	NUMERAZIONE MORSETTIERA														

REV.	MODIFICA	DATA	FIRMA				
				DATA	10/10/2012		
				DISEG.			
				VISTO			
				APPR.		SOST. IL:	SOST. DA:

Electro Graphics Srl
SAN MARTINO DI LUPARI (PD)

ORIGINE:

OFF MEC PIANO TERRA

UNIFILARE_OFFICINA

UNIFILARE_OFFICINA.DWG

FOGLIO 14 DI
SEGUE

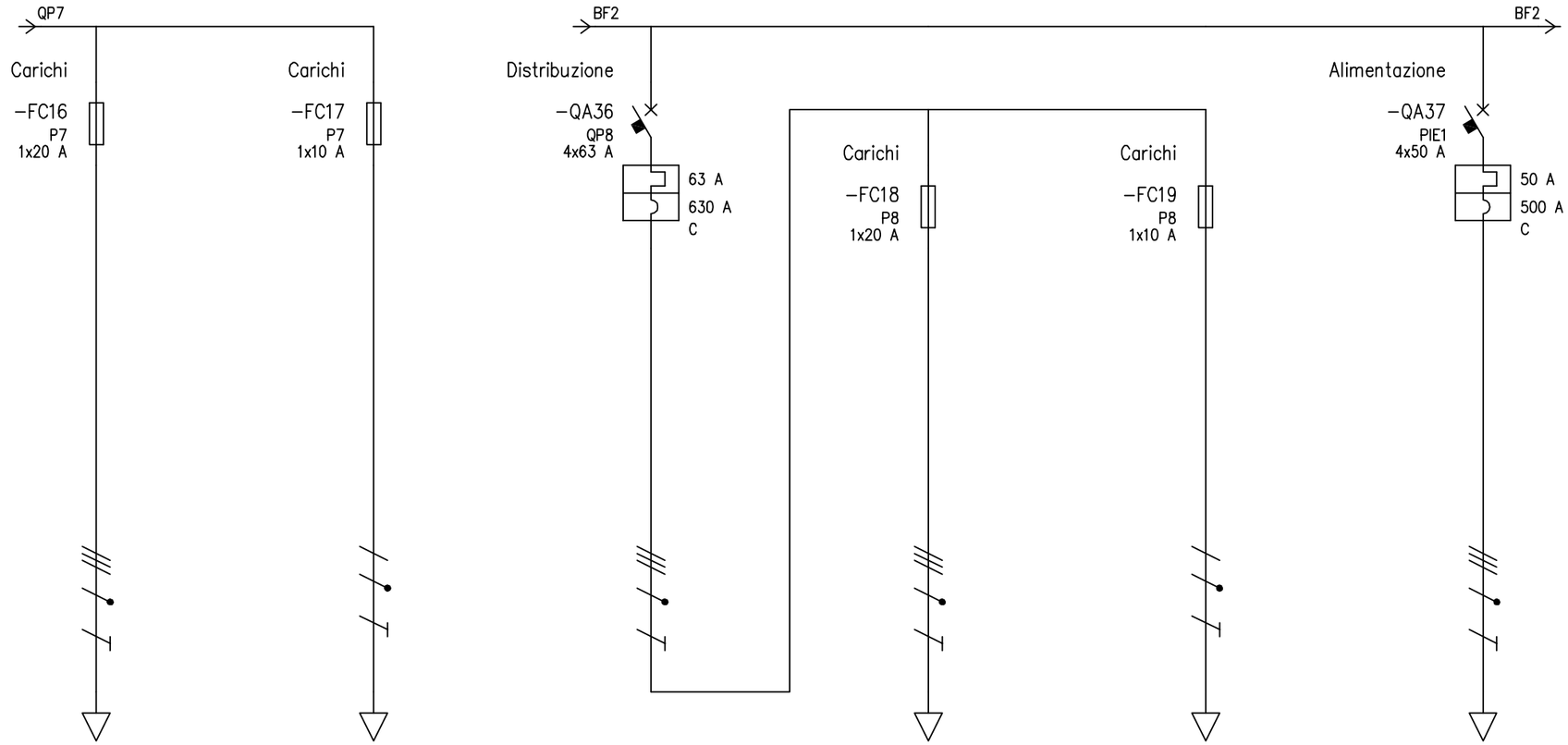

UTENZA	DENOMINAZIONE			Presa trifase 16A P7		Presa monofase 10A P7		Stacco Quadro Prese 8 QP8		Presa trifase 16A P8		Presa monofase 10A P8		Stacco Piegatrice 1 PIE1	
	SIGLA			P7		P7		QP8		P8		P8		PIE1	
	TIPO	POTENZA TOT.	kW	TN-S	15.3	TN-S/L2-N	2.55	TN-S	43.6	TN-S	15.3	TN-S/L3-N	2.55	TN-S	34.6
	POTENZA kW	Ib	A	10	16	2.2	10.6	12.2	26.6	10	16	2.2	10.6	23.9	41.6
	COEF. CONTEMP.	COS φ		1	0.9	1	0.9	1	0.9	1	0.9	1	0.9	1	0.83
INTERRUTTORE O SEZIONATORE	COSTRUTTORE							MERLIN GERIN						MERLIN GERIN	
	TIPO							C60N-C						C60N-C	
	N.POLI	In	A	1	20	1	10	4	63	1	20	1	10	4	50
	Ith A	Idn	A					63						50	
	Im (o curva) A	Pdi	kA		50		50	630	20 (Bk)		50		50	500	20 (Bk)
FUSIBILE	TIPO			D02 gG 20A		D01 gG 10A				D02 gG 20A		D01 gG 10A			
	CALIBRO		A	20		10				20		10			
CONTATTORE	TIPO														
	In A	Pn	kW												
RELE' TERMICO	TIPO														
	TARATURA		A												
LINEA DI POTENZA	TIPO CAVO							FG7OR 0.6/1 kV						FG7OR 0.6/1 kV	
	FORMAZIONE							5G16						5G16	
	LUNGHEZZA		m					4.92						4.02	
	Iz		A					80						80	
	C.d.T. a In %	C.d.T. a Ib	%	2.35		2.35		2.41	0.112	2.41		2.41		2.31	0.096
	Zk mΩ	Zs	mΩ	27	40.7	40.4	40.7	28.1	43.2	28.1	43.2	42.6	43.2	28.9	44.8
	Ik trifase/monof. kA	Ik1 fase/terra	kA	8.97	5.96	6	5.96	8.61	5.61	8.61	5.61	5.7	5.61	8.38	5.41
	NUMERAZIONE MORSETTIERA														

				DATA	10/10/2012			Electro Graphics Srl SAN MARTINO DI LUPARI (PD)	OFF MEC PIANO TERRA		
				DISEG.							
				VISTO						UNIFILARE_OFFICINA	UNIFILARE_OFFICINA.DWG FOGLIO 15 DI SEGUE
REV.	MODIFICA	DATA	FIRMA	APPR.		SOST. IL:	SOST. DA:	ORIGINE:			

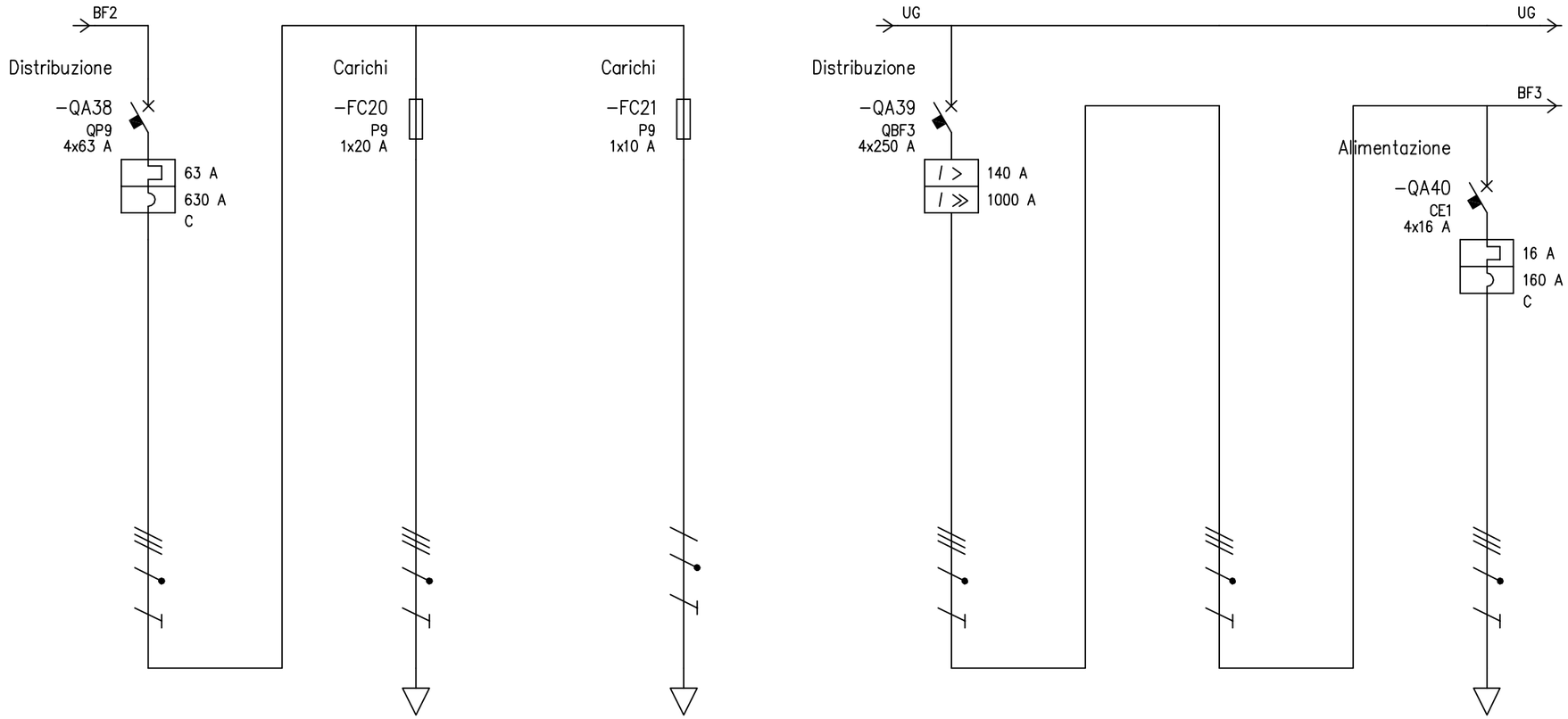

UTENZA	DENOMINAZIONE			Stacco Quadro Prese 9 QP9		Presa trifase 16A P9		Presa monofase 10A P9		Int. prot. blindo FM 3 QBF3		Blindo forza motrice 3 BF3		Stacco Cesoia 1 CE1	
	SIGLA			QP9		P9		P9		QBF3		BF3		CE1	
	TIPO	POTENZA TOT.	kW	TN-S	43.6	TN-S	15.3	TN-S/L1-N	2.55	TN-S	97	TN-S	97	TN-S	11.1
	POTENZA kW	Ib	A	12.2	26.6	10	16	2.2	10.6	67.5	108.9	67.5	108.9	8.43	14.3
	COEF. CONTEMP.	COS φ		1	0.9	1	0.9	1	0.9	1	0.895	0.9	0.895	1	0.85
INTERRUTTORE O SEZIONATORE	COSTRUTTORE			MERLIN GERIN						SCHNEIDER ELECTRIC Spa				MERLIN GERIN	
	TIPO			C60N-C						COMPACT NSX250B+TM200D NSX				C60H-C	
	N.POLI	In	A	4	63	1	20	1	10	4	250			4	16
	Ith A	Idn	A	63						140				16	
	Im (o curva) A	Pdi	kA	630	20 (Bk)		50		50	1000	25			160	25 (Bk)
FUSIBILE	TIPO					D02 gG 20A		D01 gG 10A							
	CALIBRO		A			20		10							
CONTATTORE	TIPO														
	In A	Pn	kW												
RELE' TERMICO	TIPO														
	TARATURA		A												
LINEA DI POTENZA	TIPO CAVO			FG70R 0.6/1 kV						FG7R 0.6/1 kV		Condotto in sbarra		FG70R 0.6/1 kV	
	FORMAZIONE			5G16						3x(1x120)+1x70+1G70		3L+N+PE		5G10	
	LUNGHEZZA		m	4.92						16.2		30		5.12	
	Iz		A	80						400		315		60	
	C.d.T. a In %	C.d.T. a Ib	%	2.47	0.112	2.47		2.47		1.88	0.171	2.24	0.134	2.03	0.067
	Zk mΩ	Zs	mΩ	29.8	46.9	29.8	46.9	45.7	46.9	21.1	26.4	26	38.1	27.8	43.4
	Ik trifase/monof. kA	Ik1 fase/terra	kA	8.14	5.18	8.14	5.18	5.3	5.17	11.5	9.19	9.33	6.37	8.71	5.59
	NUMERAZIONE MORSETTIERA														

				DATA	10/10/2012		Electro Graphics Srl SAN MARTINO DI LUPARI (PD)	OFF MEC PIANO TERRA			
				DISEG.							
				VISTO					UNIFILARE_OFFICINA	UNIFILARE_OFFICINA.DWG	FOGLIO 16 DI SEGUE
REV.	MODIFICA	DATA	FIRMA	APPR.		SOST. IL:	SOST. DA:	ORIGINE:			

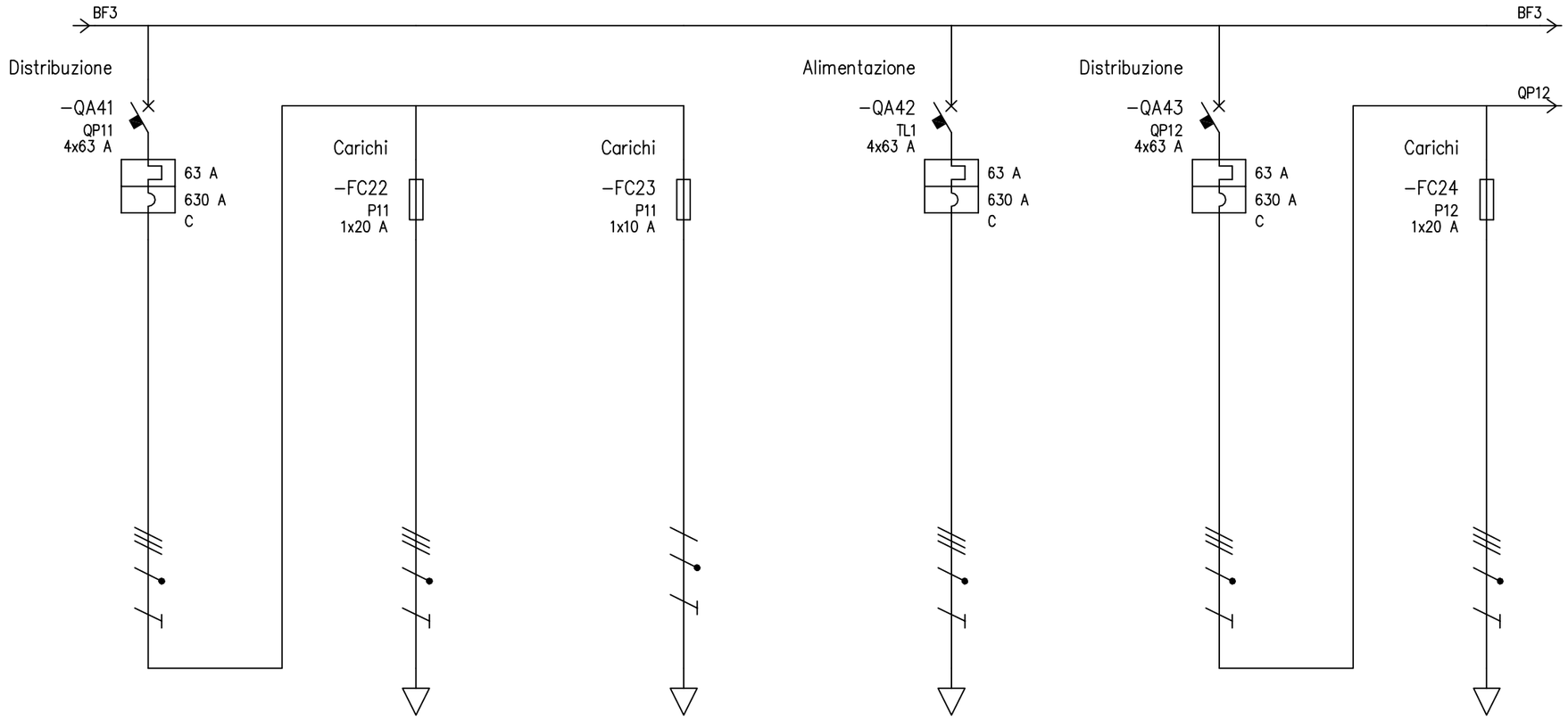

UTENZA	DENOMINAZIONE			Stacco Quadro Prese 11 QP11		Presa trifase 16A P11		Presa monofase 10A P11		Stacco Taglio Laser 1 TL1		Stacco Quadro Prese 12 QP12		Presa trifase 16A P12	
	SIGLA			QP11		P11		P11		TL1		QP12		P12	
	TIPO	POTENZA TOT.	kW	TN-S	43.6	TN-S	15.3	TN-S/L2-N	2.55	TN-S	43.6	TN-S	43.6	TN-S	15.3
	POTENZA kW	Ib	A	12.2	26.6	10	16	2.2	10.6	30	48.1	12.2	26.6	10	16
	COEF. CONTEMP.	COS φ		1	0.9	1	0.9	1	0.9	1	0.9	1	0.9	1	0.9
INTERRUTTORE O SEZIONATORE	COSTRUTTORE			MERLIN GERIN						MERLIN GERIN		MERLIN GERIN			
	TIPO			C60N-C						C60H-C		C60N-C			
	N.POLI	In	A	4	63	1	20	1	10	4	63	4	63	1	20
	Ith A	Idn	A	63						63		63			
	Im (o curva) A	Pdi	kA	630	20 (Bk)		50		50	630	20 (Bk)	630	20 (Bk)		50
FUSIBILE	TIPO					D02 gG 20A		D01 gG 10A						D02 gG 20A	
	CALIBRO		A			20		10						20	
CONTATTORE	TIPO														
	In A	Pn	kW												
RELE' TERMICO	TIPO														
	TARATURA		A												
LINEA DI POTENZA	TIPO CAVO			FG70R 0.6/1 kV						FG70R 0.6/1 kV		FG70R 0.6/1 kV			
	FORMAZIONE			5G16						5G16		5G16			
	LUNGHEZZA		m	4.77						4.07		4.77			
	Iz		A	96						80		80			
	C.d.T. a In %	C.d.T. a Ib	%	2.22	0.109	2.22		2.22		2.17	0.12	2.28	0.109	2.28	
	Zk mΩ	Zs	mΩ	25.4	37.3	25.4	37.3	37	37.3	25.9	38.2	26.5	39.8	26.5	39.8
	Ik trifase/monof. kA	Ik1 fase/terra	kA	9.54	6.5	9.54	6.5	6.55	6.5	9.38	6.35	9.14	6.09	9.14	6.09
	NUMERAZIONE MORSETTIERA														

				DATA	10/10/2012			Electro Graphics Srl SAN MARTINO DI LUPARI (PD)	OFF MEC PIANO TERRA		
				DISEG.							
				VISTO						UNIFILARE_OFFICINA	UNIFILARE_OFFICINA.DWG
REV.	MODIFICA	DATA	FIRMA	APPR.		SOST. IL:	SOST. DA:	ORIGINE:			FOGLIO 17 DI SEGUE

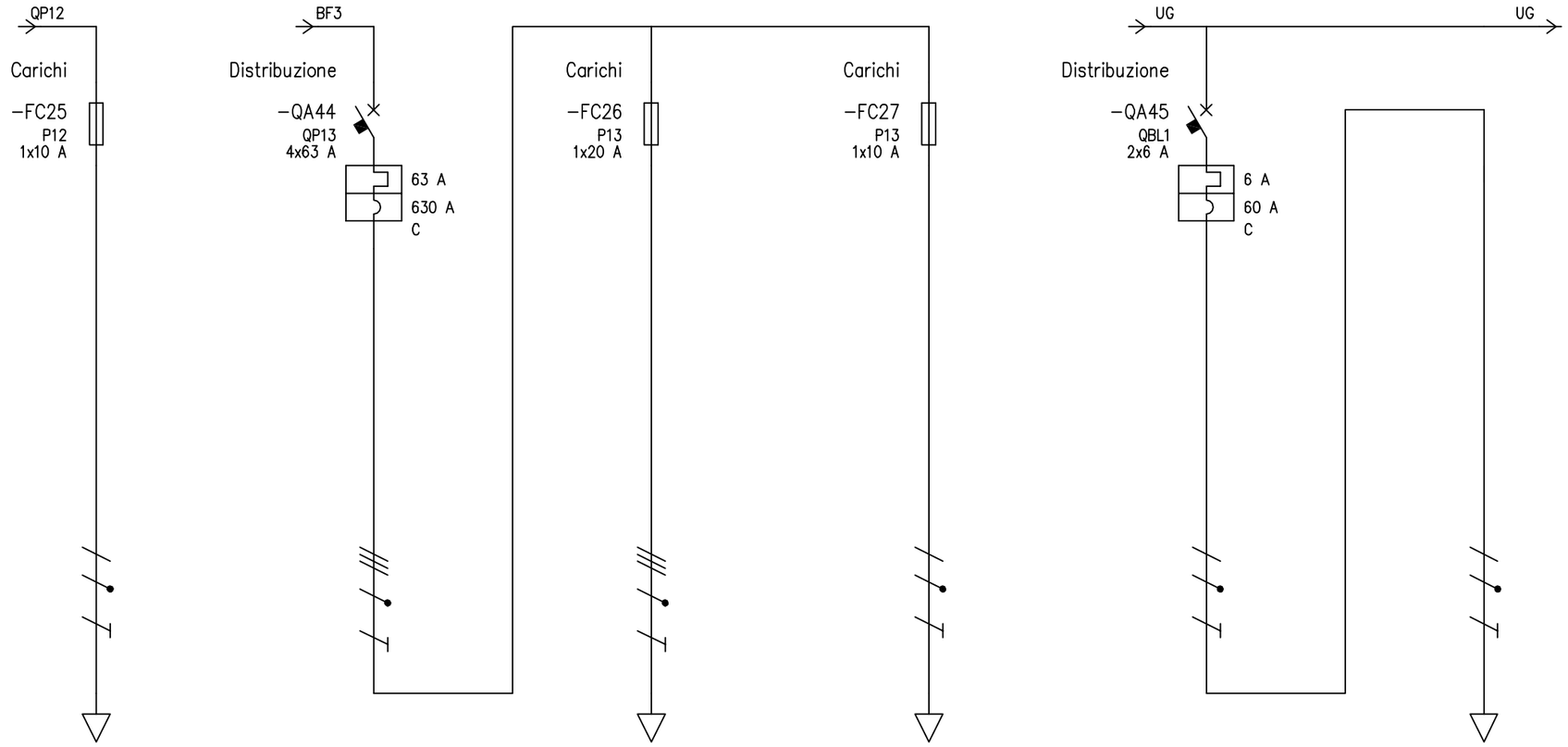

UTENZA	DENOMINAZIONE			Presa monofase 10A P12		Stacco Quadro Prese 13 QP13		Presa trifase 16A P13		Presa monofase 10A P13		Int. prot. blindo luce 1 QBL1		Blindo luce 1 BL1	
	SIGLA			P12		QP13		P13		P13		QBL1		BL1	
	TIPO	POTENZA TOT.	kW	TN-S/L3-N	2.55	TN-S	43.6	TN-S	15.3	TN-S/L1-N	2.55	TN-S/L1-N	1.39	TN-S/L1-N	1.39
	POTENZA kW	Ib	A	2.2	10.6	12.2	26.6	10	16	2.2	10.6	0.812	3.91	0.812	3.91
	COEF. CONTEMP.	COS φ		1	0.9	1	0.9	1	0.9	1	0.9	1	0.9	1	0.9
INTERRUTTORE O SEZIONATORE	COSTRUTTORE					MERLIN GERIN						MERLIN GERIN			
	TIPO					C60N-C						C60N-C			
	N.POLI	In	A	1	10	4	63	1	20	1	10	2	6		
	Ith A	Idn	A			63						6			
	Im (o curva) A	Pdi	kA		50	630	20 (Bk)		50		50	60	20		
FUSIBILE	TIPO			D01 gG 10A				D02 gG 20A		D01 gG 10A					
	CALIBRO		A	10				20		10					
CONTATTORE	TIPO														
	In A	Pn	kW												
RELE' TERMICO	TIPO														
	TARATURA		A												
LINEA DI POTENZA	TIPO CAVO					FG70R 0.6/1 kV						FG70R 0.6/1 kV		Condotto in sbarra	
	FORMAZIONE					5G16						3G4		L+N+PE	
	LUNGHEZZA		m			4.77						37.6		30	
	Iz		A			80						49		20	
	C.d.T. a In %	C.d.T. a Ib	%	2.28		2.31	0.109	2.31		2.31		2.78	0.727	3.87	0.707
	Zk mΩ	Zs	mΩ	39.2	39.8	28.2	43.5	28.2	43.5	42.3	43.5	381.5	381.4	791.3	635
	Ik trifase/monof. kA	Ik1 fase/terra	kA	6.19	6.09	8.61	5.58	8.61	5.58	5.73	5.58	0.636	0.636	0.306	0.382
	NUMERAZIONE MORSETTIERA														

				DATA	10/10/2012		Electro Graphics Srl SAN MARTINO DI LUPARI (PD)	OFF MEC PIANO TERRA			
				DISEG.							
				VISTO					UNIFILARE_OFFICINA	UNIFILARE_OFFICINA.DWG	FOGLIO 18 DI SEGUE
REV.	MODIFICA	DATA	FIRMA	APPR.		SOST. IL:	SOST. DA:	ORIGINE:			

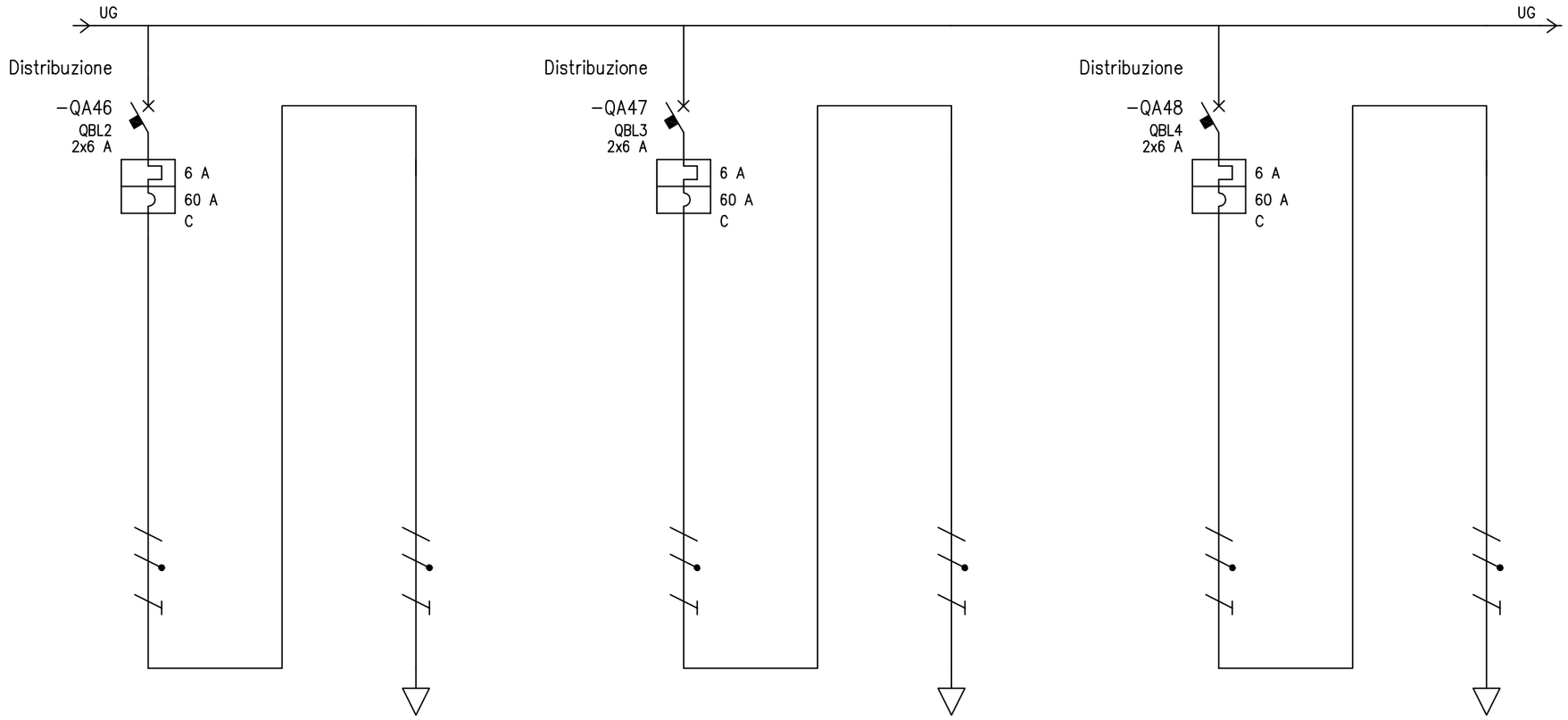

UTENZA	DENOMINAZIONE			Int. prot. blindo luce 2 QBL2		Blindo luce 2 BL2		Int. prot. blindo luce 3 QBL3		Blindo luce 3 BL3		Int. prot. blindo luce 4 QBL4		Blindo luce 4 BL4	
	SIGLA			QBL2		BL2		QBL3		BL3		QBL4		BL4	
	TIPO	POTENZA TOT.	kW	TN-S/L2-N	1.39	TN-S/L2-N	1.39	TN-S/L3-N	1.39	TN-S/L3-N	1.39	TN-S/L1-N	1.39	TN-S/L1-N	1.39
	POTENZA kW	Ib	A	0.812	3.91	0.812	3.91	0.812	3.91	0.812	3.91	0.696	3.35	0.696	3.35
	COEF. CONTEMP.	COS φ		1	0.9	1	0.9	1	0.9	1	0.9	1	0.9	1	0.9
INTERRUTTORE O SEZIONATORE	COSTRUTTORE			MERLIN GERIN				MERLIN GERIN				MERLIN GERIN			
	TIPO			C60N-C				C60N-C				C60N-C			
	N.POLI	In	A	2	6			2	6			2	6		
	Ith A	Idn	A	6				6				6			
	Im (o curva) A	Pdi	kA	60	20			60	20			60	20		
FUSIBILE	TIPO														
	CALIBRO		A												
CONTATTORE	TIPO														
	In A	Pn	kW												
RELE' TERMICO	TIPO														
	TARATURA		A												
LINEA DI POTENZA	TIPO CAVO			FG70R 0.6/1 kV		Condotto in sbarra		FG70R 0.6/1 kV		Condotto in sbarra		FG70R 0.6/1 kV		Condotto in sbarra	
	FORMAZIONE			3G4		L+N+PE		3G4		L+N+PE		3G4		L+N+PE	
	LUNGHEZZA		m	32.7		30		27.8		30		22.7		30	
	Iz		A	49		20		49		20		49		20	
	C.d.T. a In %	C.d.T. a Ib	%	2.63	0.632	3.72	0.707	2.49	0.537	3.58	0.707	2.34	0.376	3.42	0.606
	Zk mΩ	Zs	mΩ	332.8	332.7	742.5	586.3	284.6	284.4	694.2	538.2	234.4	234.3	644	488.1
	Ik trifase/monof. kA	Ik1 fase/terra	kA	0.729	0.729	0.327	0.414	0.852	0.853	0.349	0.451	1.03	1.03	0.377	0.497
	NUMERAZIONE MORSETTIERA														

				DATA	10/10/2012			Electro Graphics Srl SAN MARTINO DI LUPARI (PD)	OFF MEC PIANO TERRA		
				DISEG.							
				VISTO						UNIFILARE_OFFICINA	UNIFILARE_OFFICINA.DWG FOGLIO 19 DI SEGUE
REV.	MODIFICA	DATA	FIRMA	APPR.		SOST. IL:	SOST. DA:	ORIGINE:			

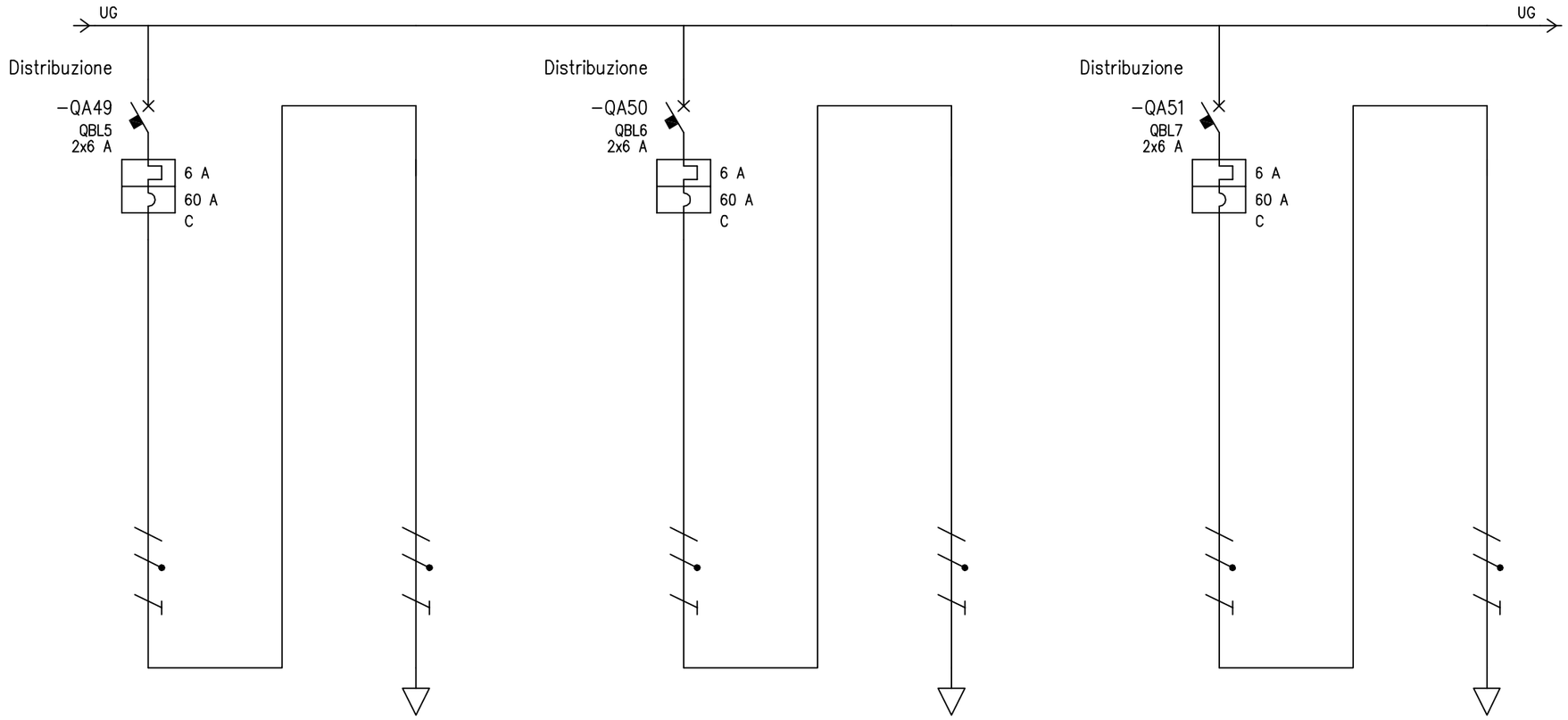

UTENZA	DENOMINAZIONE			Int. prot. blindo luce 5 QBL5		Blindo luce 5 BL5		Int. prot. blindo luce 6 QBL6		Blindo luce 6 BL6		Int. prot. blindo luce 7 QBL7		Blindo luce 7 BL7	
	SIGLA			QBL5		BL5		QBL6		BL6		QBL7		BL7	
	TIPO	POTENZA TOT.	kW	TN-S/L2-N	1.39	TN-S/L2-N	1.39	TN-S/L3-N	1.39	TN-S/L3-N	1.39	TN-S/L3-N	1.39	TN-S/L3-N	1.39
	POTENZA kW	Ib	A	0.696	3.35	0.696	3.35	0.696	3.35	0.696	3.35	0.696	3.35	0.696	3.35
	COEF. CONTEMP.	COS φ		1	0.9	1	0.9	1	0.9	1	0.9	1	0.9	1	0.9
INTERRUTTORE O SEZIONATORE	COSTRUTTORE			MERLIN GERIN				MERLIN GERIN				MERLIN GERIN			
	TIPO			C60N-C				C60N-C				C60N-C			
	N.POLI	In	A	2	6			2	6			2	6		
	Ith A	Idn	A	6				6				6			
	Im (o curva) A	Pdi	kA	60	20			60	20			60	20		
FUSIBILE	TIPO														
	CALIBRO		A												
CONTATTORE	TIPO														
	In A	Pn	kW												
RELE' TERMICO	TIPO														
	TARATURA		A												
LINEA DI POTENZA	TIPO CAVO			FG70R 0.6/1 kV		Condotto in sbarra		FG70R 0.6/1 kV		Condotto in sbarra		FG70R 0.6/1 kV		Condotto in sbarra	
	FORMAZIONE			3G4		L+N+PE		3G4		L+N+PE		3G4		L+N+PE	
	LUNGHEZZA		m	17.9		30		13.2		30		15.1		30	
	Iz		A	49		20		49		20		49		20	
	C.d.T. a In %	C.d.T. a Ib	%	2.2	0.297	3.28	0.606	2.06	0.219	3.14	0.606	2.11	0.25	3.2	0.606
	Zk mΩ	Zs	mΩ	187.8	187.7	597.2	441.5	141.3	141.2	550.4	394.9	159.9	159.7	569.1	413.5
	Ik trifase/monof. kA	Ik1 fase/terra	kA	1.29	1.29	0.406	0.549	1.72	1.72	0.441	0.614	1.52	1.52	0.426	0.586
	NUMERAZIONE MORSETTIERA														

				DATA	10/10/2012			Electro Graphics Srl SAN MARTINO DI LUPARI (PD)	OFF MEC PIANO TERRA		
				DISEG.							
				VISTO						UNIFILARE_OFFICINA	UNIFILARE_OFFICINA.DWG
REV.	MODIFICA	DATA	FIRMA	APPR.		SOST. IL:	SOST. DA:	ORIGINE:			FOGLIO 20 DI SEGUE

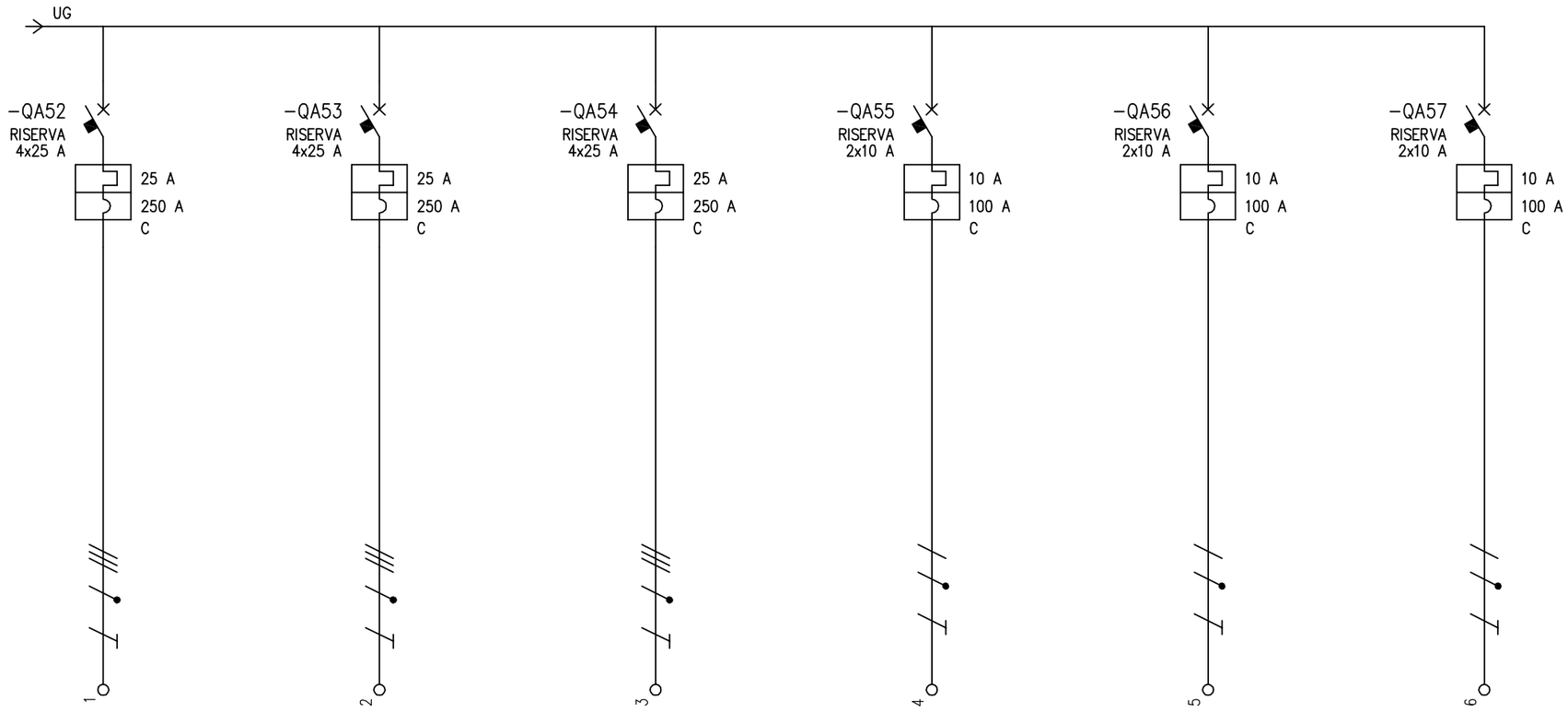

UTENZA	DENOMINAZIONE		Riserva Riserva		Riserva Riserva		Riserva Riserva		Riserva Riserva		Riserva Riserva		Riserva Riserva
	SIGLA		RISERVA		RISERVA		RISERVA		RISERVA		RISERVA		RISERVA
	TIPO	POTENZA TOT. kW	TN-S	17.3	TN-S	17.3	TN-S	17.3	TN-S/L3-N	2.31	TN-S/L1-N	2.31	TN-S/L2-N	2.31
	POTENZA kW	Ib A												
	COEF. CONTEMP.	COS φ	1	0.9	1	0.9	1	0.9	1	0.9	1	0.9	1	0.9
INTERRUTTORE O SEZIONATORE	COSTRUTTORE		MERLIN GERIN		MERLIN GERIN		MERLIN GERIN		MERLIN GERIN		MERLIN GERIN		MERLIN GERIN	
	TIPO		C60H-C		C60H-C		C60H-C		C60N-C		C60N-C		C60N-C	
	N.POLI	In A	4	25	4	25	4	25	2	10	2	10	2	10
	Ith A	Idn A	25		25		25		10		10		10	
	Im (o curva) A	Pdi kA	250	15	250	15	250	15	100	20	100	20	100	20
FUSIBILE	TIPO													
	CALIBRO A													
CONTATTORE	TIPO													
	In A	Pn kW												
RELE' TERMICO	TIPO													
	TARATURA A													
LINEA DI POTENZA	TIPO CAVO													
	FORMAZIONE													
	LUNGHEZZA m													
	Iz A													
	C.d.T. a In %	C.d.T. a Ib %	1.66		1.66		1.66		1.66		1.66		1.66	
	Zk mΩ	Zs mΩ	19	21.9	19	21.9	19	21.9	22	21.9	22	21.9	22	21.9
	Ik trifase/monof. kA	Ik1 fase/terra kA	12.7	11.1	12.7	11.1	12.7	11.1	11	11.1	11	11.1	11	11.1
	NUMERAZIONE MORSETTIERA													

				DATA	10/10/2012		Electro Graphics Srl SAN MARTINO DI LUPARI (PD)	OFF MEC PIANO TERRA				
				DISEG.								
				VISTO					UNIFILARE_OFFICINA	UNIFILARE_OFFICINA.DWG	FOGLIO 21 DI SEGUE	
REV.	MODIFICA	DATA	FIRMA	APPR.		SOST. IL:	SOST. DA:	ORIGINE:				

ESEMPIO SCHEMA

UTENZE MULTIFILARE

				DATA	10/10/2012			Electro Graphics Srl SAN MARTINO DI LUPARI (PD)				
				DISEG.								
				VISTO						MULTIFILARE_OFFICINA	MULTIFILARE_OFF.DWG	FOGLIO 1 DI 8
REV.	MODIFICA	DATA	FIRMA	APPR.		SOST. IL:	SOST. DA:	ORIGINE:				SEGUE 2

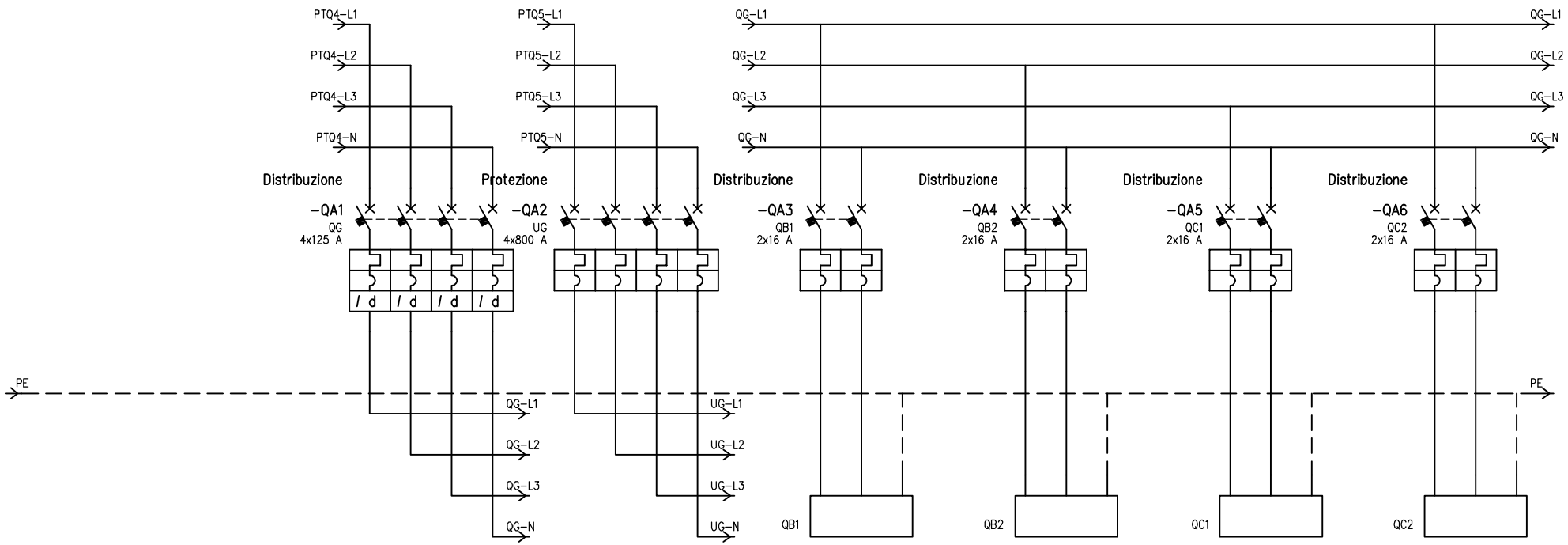

UTENZA	DENOMINAZIONE			Int. Gen. Quadro Zona 4 QG		Int. Generale Quadro QEDC Distribuzione		Partenza bagno 1 QB1		Partenza bagno 2 QB2		Partenza Cancelleria 1 QC1		Partenza cancellaria 2 QC2	
	SIGLA			QG		UG		QB1		QB2		QC1		QC2	
	TIPO	POTENZA TOT.	kW	TT	86.6	TN-S	415.7	TT/L1-N	3.7	TT/L2-N	3.7	TT/L3-N	3.7	TT/L1-N	3.7
	POTENZA kW	Ib	A	49.6	81.5	282.4	474	2.5	12	2.5	12	2.5	12	2.5	12
	COEF. CONTEMP.	COS φ		1	0.972	1	0.871	1	0.9	1	0.9	1	0.9	1	0.9
INTERRUTTORE O SEZIONATORE	COSTRUTTORE			BTICINO SPA		MERLIN GERIN		BTICINO SPA		BTICINO SPA		BTICINO SPA		BTICINO SPA	
	TIPO			MEGATIKER ME125B+MEGATIKER GE125		Mpact NT08H1 Micrologic 2.0		BTDIN 60-C		BTDIN 60-C		BTDIN 60-C		BTDIN 60-C	
	N.POLI	In	A	4	125	4	800	2	16	2	16	2	16	2	16
	Ith A	Idn	A	125	0.5	600		16		16		16		16	
	Im (o curva) A	Pdi	kA	1250	25	3000	42	160	20 (Bk)	160	20 (Bk)	160	20 (Bk)	160	20 (Bk)
FUSIBILE	TIPO														
	CALIBRO		A												
CONTATTORE	TIPO														
	In A	Pn	kW												
RELE' TERMICO	TIPO														
	TARATURA		A												
LINEA DI POTENZA	TIPO CAVO														
	FORMAZIONE														
	LUNGHEZZA		m												
	Iz		A												
	C.d.T. a In %	C.d.T. a Ib	%	1.9		1.66		1.9		1.9		1.9		1.9	
	Zk mΩ	Zs	mΩ	27.8	7539.6	19	21.9	40.9	7539.6	40.9	7539.6	40.9	7539.6	40.9	7539.6
	Ik trifase/monof. kA	Ik1 fase/terra	kA	8.73	0.032	12.7	11.1	5.93	0.032	5.93	0.032	5.93	0.032	5.93	0.032
	NUMERAZIONE MORSETTIERA														

REV.	MODIFICA	DATA	FIRMA				
				DATA	10/10/2012		
				DISEG.			
				VISTO			
				APPR.		SOST. IL:	SOST. DA:

Electro Graphics Srl
SAN MARTINO DI LUPARI (PD)

ORIGINE:

MULTIFILARE_OFFICINA

MULTIFILARE_OFF.DWG

FOGLIO 2 DI 8
SEGUE 3

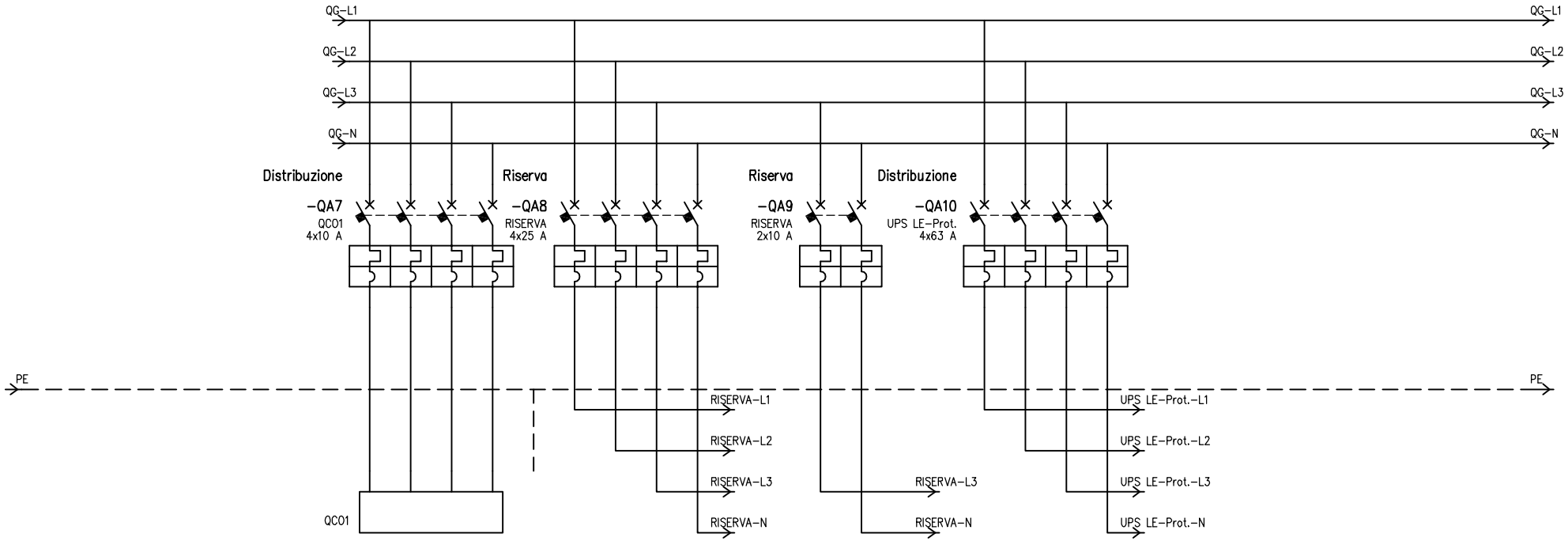

UTENZA	DENOMINAZIONE			Partenza corridoio 1 QC01		Riserva Riserva		Riserva Riserva		Protezione UPS Lab Elettronico UPS LE-Prot.							
	SIGLA			QC01		RISERVA		RISERVA		UPS LE-Prot.							
	TIPO	POTENZA TOT.	kW	TT	6.93	TT	17.3	TT/L3-N	2.31	TT	43.6						
	POTENZA kW	Ib	A	4.5	7.22					35.1	51.2						
	COEF. CONTEMP.	COS φ		1	0.9	1	0.9	1	0.9	1	0.99						
INTERRUTTORE O SEZIONATORE	COSTRUTTORE			BTICINO SPA		BTICINO SPA		BTICINO SPA		BTICINO SPA							
	TIPO			BTDIN 60-C		BTDIN 60-C		BTDIN 60-C		BTDIN 250H							
	N.POLI	In	A	4	10	4	25	2	10	4	63						
	Ith A	Idn	A	10		25		10		63							
	Im (o curva) A	Pdi	kA	100	16 (Bk)	250	16 (Bk)	100	20 (Bk)	630	25 (Bk)						
FUSIBILE	TIPO																
	CALIBRO		A														
CONTATTORE	TIPO																
	In A	Pn	kW														
RELE' TERMICO	TIPO																
	TARATURA		A														
LINEA DI POTENZA	TIPO CAVO									FG70R 0.6/1 kV							
	FORMAZIONE									5G25							
	LUNGHEZZA		m							10							
	Iz		A							127							
	C.d.T. a In %	C.d.T. a Ib	%	1.9		1.9		1.9		2.17	0.219						
	Zk mΩ	Zs	mΩ	27.8	7539.6	27.8	7539.6	40.9	7539.6	33.7	7555.1						
	Ik trifase/monof. kA	Ik1 fase/terra	kA	8.73	0.032	8.73	0.032	5.93	0.032	7.19	0.032						
	NUMERAZIONE MORSETTIERA																

				DATA	10/10/2012			Electro Graphics Srl			
				DISEG.				SAN MARTINO DI LUPARI (PD)			
				VISTO						MULTIFILARE_OFFICINA	MULTIFILARE_OFF.DWG
REV.	MODIFICA	DATA	FIRMA	APPR.		SOST. IL:	SOST. DA:	ORIGINE:			

FOGLIO 3 DI 8
SEGUE 4

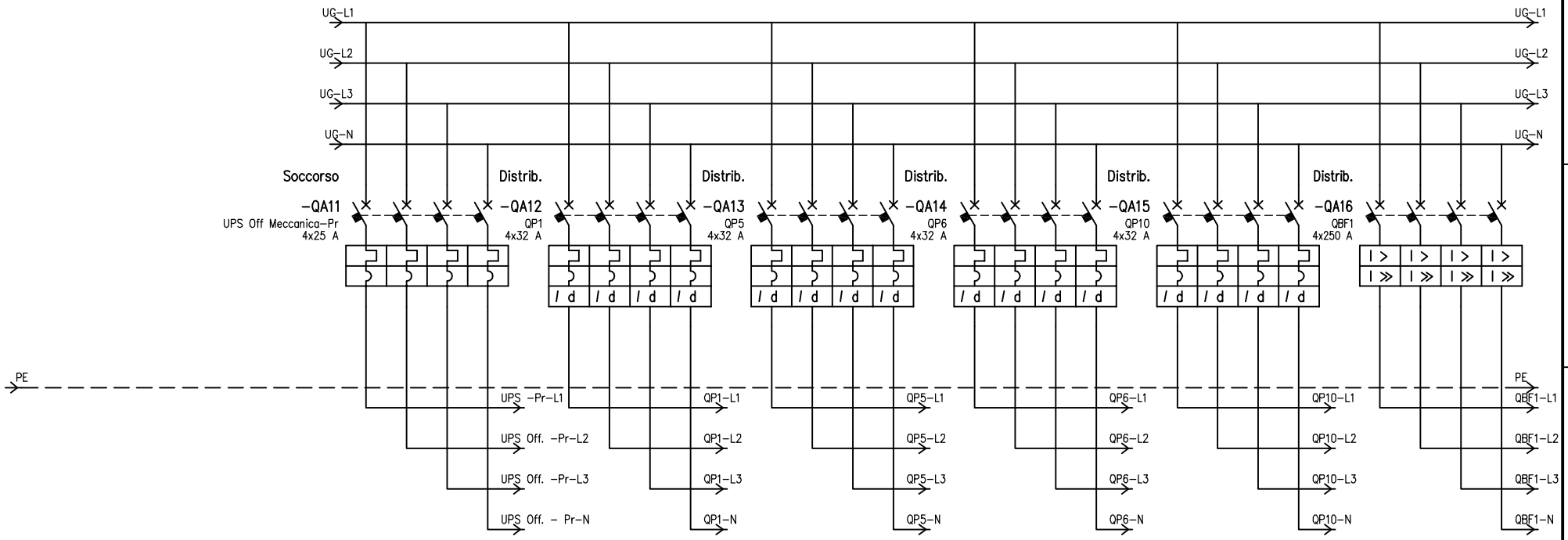

UTENZA	DENOMINAZIONE			Int. prot. gruppo continuità UPS		Int. prot. quadro prese 1 QP1		Int. prot. quadro prese 5 QP5		Int. prot. quadro prese 6 QP6		Int. prot. quadro prese 10 QP10		Int. prot. blindo FM 1 QBF1	
	SIGLA			UPS Off Meccanica-Pr		QP1		QP5		QP6		QP10		QBF1	
	TIPO	POTENZA TOT.	kW	TN-S	17.3	TN-S	22.2	TN-S	22.2	TN-S	22.2	TN-S	22.2	TN-S	97
	POTENZA kW	Ib	A	11.1	20	12.2	26.6	12.2	26.6	12.2	26.6	12.2	26.6	81.8	139.6
	COEF. CONTEMP.	COS φ		1	0.8	1	0.9	1	0.9	1	0.9	1	0.9	1	0.845
INTERRUTTORE O SEZIONATORE	COSTRUTTORE			MERLIN GERIN		MERLIN GERIN		MERLIN GERIN		MERLIN GERIN		MERLIN GERIN		SCHNEIDER ELECTRIC Spa	
	TIPO			C60H-C		C60H-D+Vigi C60 AC 0,03 A		C60H-D+Vigi C60 AC 0,03 A		C60H-D+Vigi C60 AC 0,03 A		C60H-D+Vigi C60 AC 0,03 A		COMPACT NSX250B+TM200D NSX	
	N.POLI	In	A	4	25	4	32	4	32	4	32	4	32	4	250
	Ith A	Idn	A	25		32	0.03	32	0.03	32	0.03	32	0.03	140	
	Im (o curva) A	Pdi	kA	250	15	448	15	448	15	448	15	448	15	1000	25
FUSIBILE	TIPO														
	CALIBRO		A												
CONTATTORE	TIPO														
	In A	Pn	kW												
RELE' TERMICO	TIPO														
	TARATURA		A												
LINEA DI POTENZA	TIPO CAVO			FG70R 0.6/1 kV		FG70R 0.6/1 kV		FG70R 0.6/1 kV		FG70R 0.6/1 kV		FG70R 0.6/1 kV		FG7R 0.6/1 kV	
	FORMAZIONE			5G10		5G16		5G16		5G16		5G16		3x(1x120)+1x70+1G70	
	LUNGHEZZA		m	5		41.8		30.9		22.6		13.4		39.9	
	Iz		A	60		100		100		100		100		400	
	C.d.T. a In %	C.d.T. a Ib	%	1.77	0.087	2.81	0.953	2.63	0.806	2.4	0.614	2.15	0.404	2.19	0.531
	Zk mΩ	Zs	mΩ	23.9	35	59.6	112.6	52.2	97.3	42.8	77.6	33.1	56.4	24.5	33.7
	Ik trifase/monof. kA	Ik1 fase/terra	kA	10.2	6.93	4.07	2.15	4.64	2.49	5.66	3.12	7.33	4.3	9.88	7.2
	NUMERAZIONE MORSETTIERA														

				DATA	10/10/2012			Electro Graphics Srl			
				DISEG.				SAN MARTINO DI LUPARI (PD)			
				VISTO						MULTIFILARE_OFFICINA	MULTIFILARE_OFF.DWG
REV.	MODIFICA	DATA	FIRMA	APPR.		SOST. IL:	SOST. DA:	ORIGINE:			

FOGLIO 4 DI 8
SEGUE 5

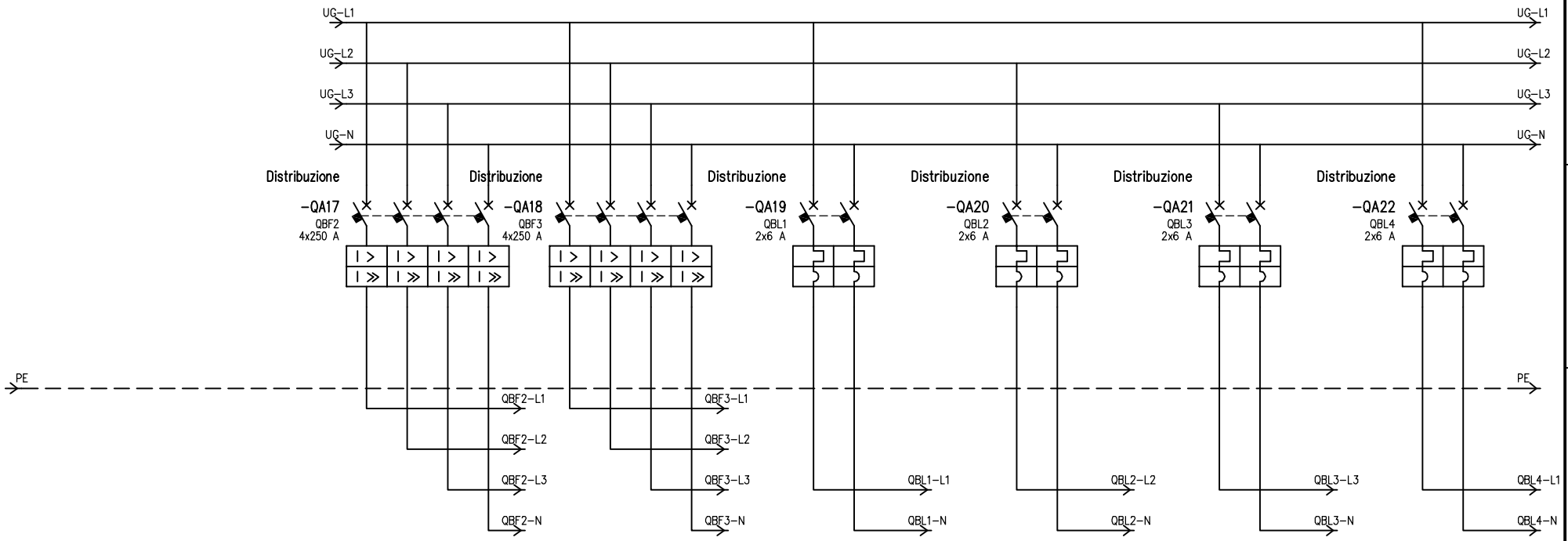

UTENZA	DENOMINAZIONE			Int. prot. blindo FM 2 QBF2		Int. prot. blindo FM 3 QBF3		Int. prot. blindo luce 1 QBL1		Int. prot. blindo luce 2 QBL2		Int. prot. blindo luce 3 QBL3		Int. prot. blindo luce 4 QBL4	
	SIGLA			QBF2		QBF3		QBL1		QBL2		QBL3		QBL4	
	TIPO	POTENZA TOT.	kW	TN-S	97	TN-S	97	TN-S/L1-N	1.39	TN-S/L2-N	1.39	TN-S/L3-N	1.39	TN-S/L1-N	1.39
	POTENZA kW	Ib	A	68	113.4	67.5	108.9	0.812	3.91	0.812	3.91	0.812	3.91	0.696	3.35
	COEF. CONTEMP.	COS φ		1	0.865	1	0.895	1	0.9	1	0.9	1	0.9	1	0.9
INTERRUTTORE O SEZIONATORE	COSTRUTTORE			SCHNEIDER ELECTRIC Spa		SCHNEIDER ELECTRIC Spa		MERLIN GERIN		MERLIN GERIN		MERLIN GERIN		MERLIN GERIN	
	TIPO			COMPACT NSX250B+TM200D NSX		COMPACT NSX250B+TM200D NSX		C60N-C		C60N-C		C60N-C		C60N-C	
	N.POLI	In	A	4	250	4	250	2	6	2	6	2	6	2	6
	Ith A	Idn	A	140		140		6		6		6		6	
	Im (o curva) A	Pdi	kA	1000	25	1000	25	60	20	60	20	60	20	60	20
FUSIBILE	TIPO														
	CALIBRO		A												
CONTATTORE	TIPO														
	In A	Pn	kW												
RELE' TERMICO	TIPO														
	TARATURA		A												
LINEA DI POTENZA	TIPO CAVO			FG7R 0.6/1 kV		FG7R 0.6/1 kV		FG7OR 0.6/1 kV		FG7OR 0.6/1 kV		FG7OR 0.6/1 kV		FG7OR 0.6/1 kV	
	FORMAZIONE			3x(1x120)+1x70+1G70		3x(1x120)+1x70+1G70		3G4		3G4		3G4		3G4	
	LUNGHEZZA		m	25.4		16.2		37.6		32.7		27.8		22.7	
	Iz		A	400		400		49		49		49		49	
	C.d.T. a In %	C.d.T. a Ib	%	2	0.277	1.88	0.171	2.78	0.727	2.63	0.632	2.49	0.537	2.34	0.376
	Zk mΩ	Zs	mΩ	22.4	29.1	21.1	26.4	381.5	381.4	332.8	332.7	284.6	284.4	234.4	234.3
	Ik trifase/monof. kA	Ik1 fase/terra	kA	10.8	8.32	11.5	9.19	0.636	0.636	0.729	0.729	0.852	0.853	1.03	1.03
	NUMERAZIONE MORSETTIERA														

REV.	MODIFICA	DATA	FIRMA

DATA 10/10/2012
DISEG.
VISTO
APPR.
SOST. IL: SOST. DA: ORIGINE:

Electro Graphics Srl
SAN MARTINO DI LUPARI (PD)

MULTIFILARE_OFFICINA

MULTIFILARE_OFF.DWG

FOGLIO 5 DI 8
SEGUE 6

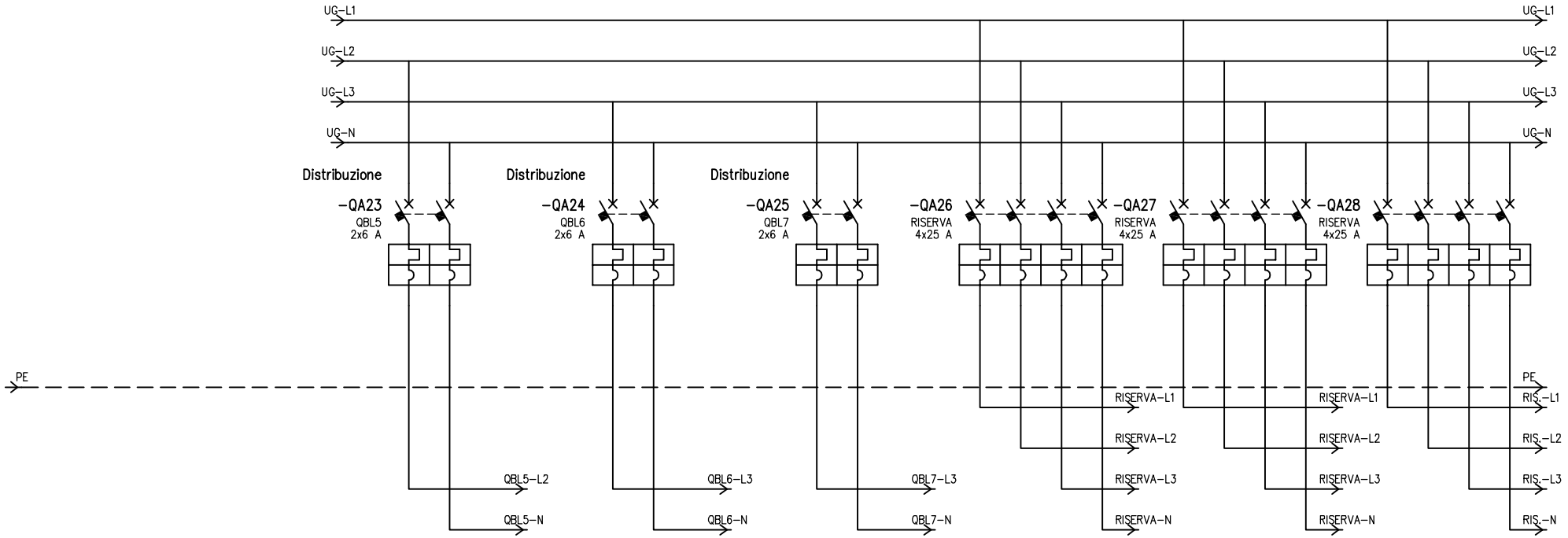

UTENZA	DENOMINAZIONE			Int. prot. blindo luce 5 QBL5		Int. prot. blindo luce 6 QBL6		Int. prot. blindo luce 7 QBL7		Riserva Riserva		Riserva Riserva		Riserva Riserva	
	SIGLA			QBL5		QBL6		QBL7		RISERVA		RISERVA		RISERVA	
	TIPO	POTENZA TOT.	kW	TN-S/L2-N	1.39	TN-S/L3-N	1.39	TN-S/L3-N	1.39	TN-S	17.3	TN-S	17.3	TN-S	17.3
	POTENZA kW	Ib	A	0.696	3.35	0.696	3.35	0.696	3.35						
	COEF. CONTEMP.	COS φ		1	0.9	1	0.9	1	0.9	1	0.9	1	0.9	1	0.9
INTERRUTTORE O SEZIONATORE	COSTRUTTORE			MERLIN GERIN		MERLIN GERIN		MERLIN GERIN		MERLIN GERIN		MERLIN GERIN		MERLIN GERIN	
	TIPO			C60N-C		C60N-C		C60N-C		C60H-C		C60H-C		C60H-C	
	N.POLI	In	A	2	6	2	6	2	6	4	25	4	25	4	25
	Ith A	Idn	A	6		6		6		25		25		25	
	Im (o curva) A	Pdi	kA	60	20	60	20	60	20	250	15	250	15	250	15
FUSIBILE	TIPO														
	CALIBRO		A												
CONTATTORE	TIPO														
	In A	Pn	kW												
RELE' TERMICO	TIPO														
	TARATURA		A												
LINEA DI POTENZA	TIPO CAVO			FG70R 0.6/1 kV		FG70R 0.6/1 kV		FG70R 0.6/1 kV							
	FORMAZIONE			3G4		3G4		3G4							
	LUNGHEZZA		m	17.9		13.2		15.1							
	Iz		A	49		49		49							
	C.d.T. a In %	C.d.T. a Ib	%	2.2	0.297	2.06	0.219	2.11	0.25	1.66		1.66		1.66	
	Zk mΩ	Zs	mΩ	187.8	187.7	141.3	141.2	159.9	159.7	19	21.9	19	21.9	19	21.9
	Ik trifase/monof. kA	Ik1 fase/terra	kA	1.29	1.29	1.72	1.72	1.52	1.52	12.7	11.1	12.7	11.1	12.7	11.1
	NUMERAZIONE MORSETTIERA														

				DATA	10/10/2012			Electro Graphics Srl				
				DISEG.				SAN MARTINO DI LUPARI (PD)				
				VISTO						MULTIFILARE_OFFICINA	MULTIFILARE_OFF.DWG	FOGLIO 6 DI 8
REV.	MODIFICA	DATA	FIRMA	APPR.		SOST. IL:	SOST. DA:	ORIGINE:				SEGUE 7

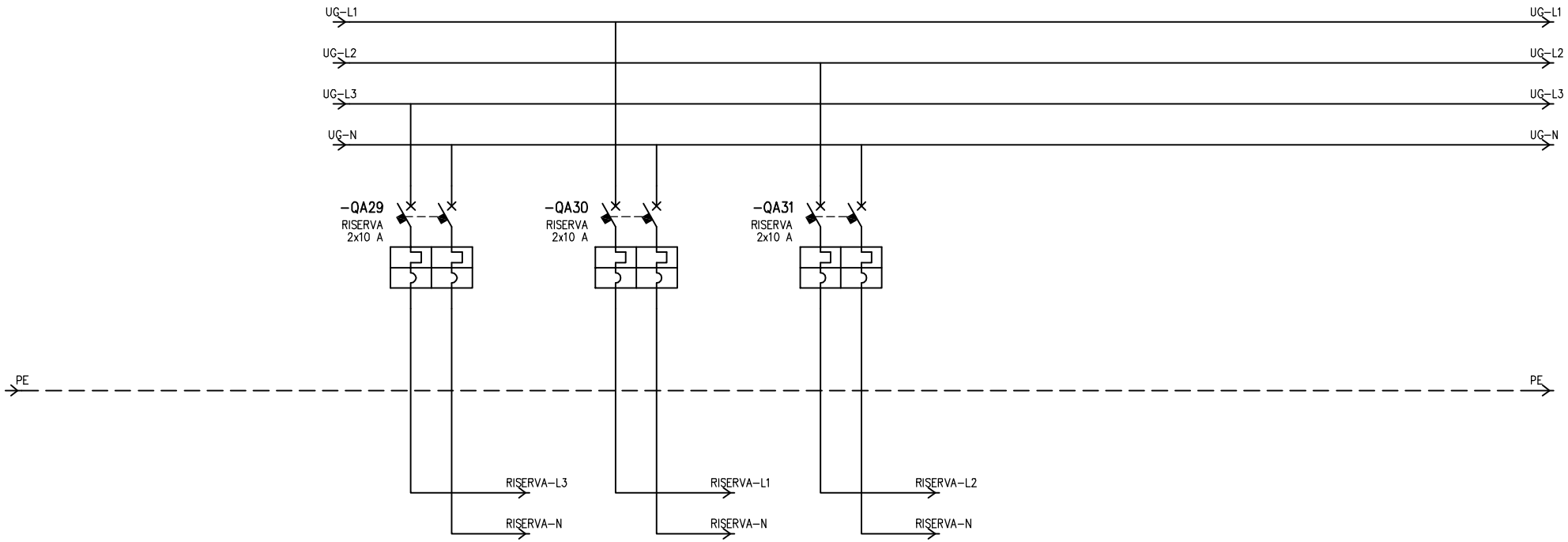

UTENZA	DENOMINAZIONE			Riserva Riserva		Riserva Riserva		Riserva Riserva									
	SIGLA			RISERVA		RISERVA		RISERVA									
	TIPO	POTENZA TOT.	kW	TN-S/L3-N	2.31	TN-S/L1-N	2.31	TN-S/L2-N	2.31								
	POTENZA kW	Ib	A														
	COEF. CONTEMP.	COS φ		1	0.9	1	0.9	1	0.9								
INTERRUTTORE O SEZIONATORE	COSTRUTTORE			MERLIN GERIN		MERLIN GERIN		MERLIN GERIN									
	TIPO			C60N-C		C60N-C		C60N-C									
	N.POLI	In	A	2	10	2	10	2	10								
	Ith A	Idn	A	10		10		10									
	Im (o curva) A	Pdi	kA	100	20	100	20	100	20								
FUSIBILE	TIPO																
	CALIBRO		A														
CONTATTORE	TIPO																
	In A	Pn	kW														
RELE' TERMICO	TIPO																
	TARATURA		A														
LINEA DI POTENZA	TIPO CAVO																
	FORMAZIONE																
	LUNGHEZZA		m														
	Iz		A														
	C.d.T. a In %	C.d.T. a Ib	%	1.66		1.66		1.66									
	Zk mΩ	Zs	mΩ	22	21.9	22	21.9	22	21.9								
	Ik trifase/monof. kA	Ik1 fase/terra	kA	11	11.1	11	11.1	11	11.1								
	NUMERAZIONE MORSETTIERA																

				DATA	10/10/2012			Electro Graphics Srl				
				DISEG.				SAN MARTINO DI LUPARI (PD)				
				VISTO						MULTIFILARE_OFFICINA	MULTIFILARE_OFF.DWG	FOGLIO 7 DI 8
REV.	MODIFICA	DATA	FIRMA	APPR.		SOST. IL:	SOST. DA:	ORIGINE:				SEGUE 8

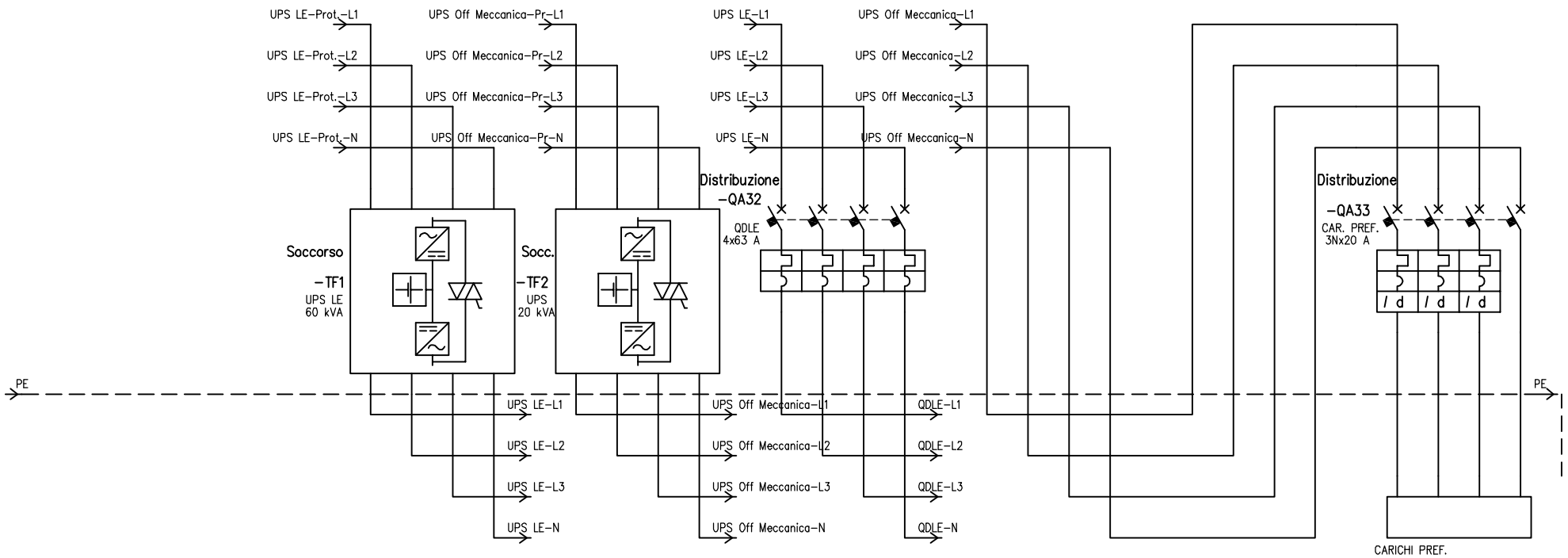

UTENZA	DENOMINAZIONE			UPS LAb Elettronico UPE LE		Gruppo continuità UPS		Partenza Q Lab Elettronico Z4 QDLE		Linea Cavo da Ups a QEDC CAVO UPS				Linea Carichi Preferenziali CARICHI PREF.	
	SIGLA			UPS LE		UPS Off Meccanica		QDLE		CAVO UPS				CARICHI PREF.	
	TIPO	POTENZA TOT.	kW	TT	60 kVA	TN-S	20 kVA	TT	43.6	TN-S	13.9			TN-S	13.9
	POTENZA kW	Ib	A	35.1	51.2	11.1	20	33	52.9	10	16			10	16
	COEF. CONTEMP.	COS φ		1	0.99	1	0.8	1	0.9	1	0.9			1	0.9
INTERRUTTORE O SEZIONATORE	COSTRUTTORE							BTICINO SPA						MERLIN GERIN	
	TIPO							BTDIN 100-C						C40N-C+Vigi C40 AC 0,03 A valle	
	N.POLI	In	A	4	350	4	50	4	63					3N	20
	Ith A	Idn	A					63						20	0.03
	Im (o curva) A	Pdi	kA					630	10					200	15 (Bk)
FUSIBILE	TIPO														
	CALIBRO		A	350		50									
CONTATTORE	TIPO														
	In A	Pn	kW												
RELE' TERMICO	TIPO														
	TARATURA		A												
LINEA DI POTENZA	TIPO CAVO							FG70R 0.6/1 kV		FG70R 0.6/1 kV				FG70R 0.6/1 kV	
	FORMAZIONE							5G25		5G10				5G10	
	LUNGHEZZA		m					30.3		5				50	
	Iz		A					127		75				75	
	C.d.T. a In %	C.d.T. a Ib	%	2.17		1.77		0.879	0.737	0.097	0.077			1.06	0.774
	Zk mΩ	Zs	mΩ	33.7	7555.1	23.9	35	57.9	7601.3	31	39.9			121.9	226.2
	Ik trifase/monof. kA	Ik1 fase/terra	kA	7.19	0.032	10.2	6.93	4.19	0.032	7.83	6.08			1.99	1.07
	NUMERAZIONE MORSETTIERA														

REV.	MODIFICA	DATA	FIRMA					
				DATA	10/10/2012			
				DISEG.				
				VISTO				
				APPR.		SOST. IL:	SOST. DA:	ORIGINE:

Electro Graphics Srl
SAN MARTINO DI LUPARI (PD)

MULTIFILARE_OFFICINA

MULTIFILARE_OFF.DWG

FOGLIO 8 DI 8
SEGUE

SCHEMA UNIFILARE GENERALE

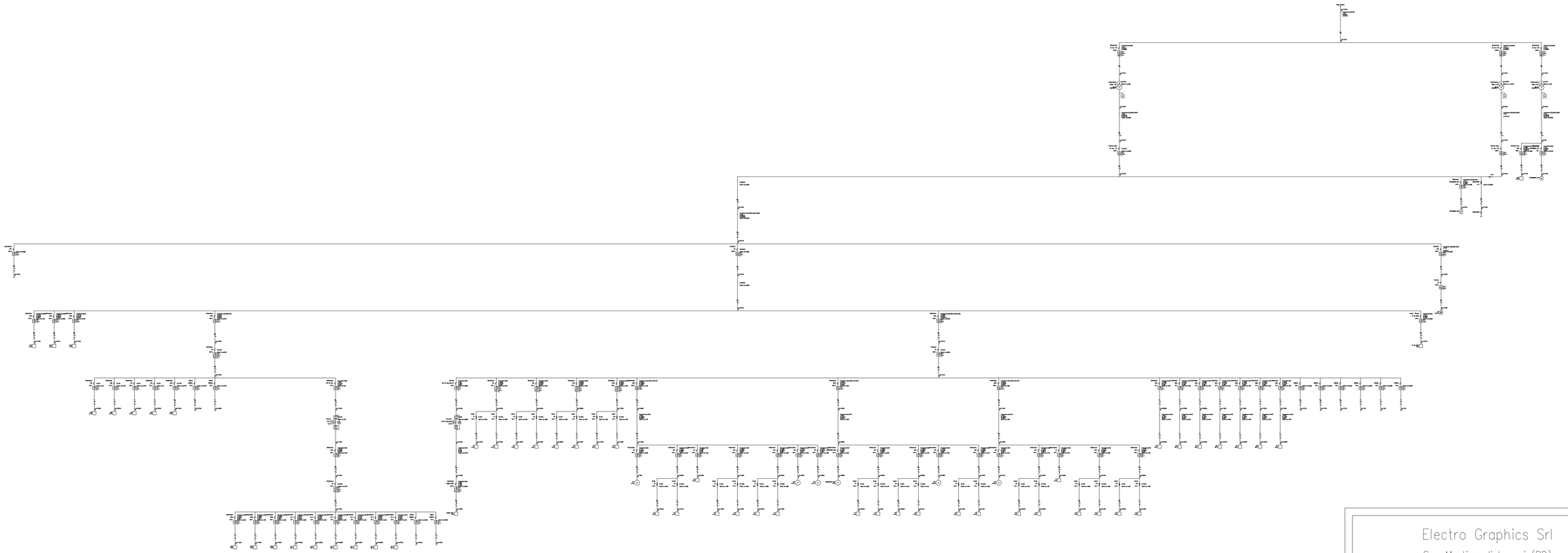

Electro Graphics Srl

San Martino di Lupari (PD)

P R O G E T T O

METAL JAS SRL
STABILIMENTO INDUSTRALE
CABINA, UFFICI, LABORATORI, OFFICINA

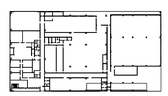

Software Electro Graphics R. 2010

Comune di Cittadella Provincia di Padova	Firma e timbro	TAVOLA N° C01
Committente METAL JAS SRL	Dis. Ver.	Sost. dal Sost. il
Progetto Impianto elettrico industriale Zona Piano terra	Scala 1:200 cm File PIANO TERRA_IMPIANTO.DWG	Data 10/12/2009
Denominazione	Impresa esecutrice	